จานดาวเทียมเพื่อคนไทย

ไทยแซท

Product Catalog
2021

ผลิตและจำหน่ายจานดาวเทียม

บริษัท ไทยแซท เอ็กซ์เพิร์ท เอ็นจิเนียริ่ง จำกัด

Thaisat Call Center : 02-245-6999

99/96-97 ม.2 ต.พันท้ายนรสิงห์ อ.เมืองสมุทรสาคร
จ.สมุทรสาคร 74000

สินค้าไทยแซท

เกี่ยวกับไทย	1-2
จานดาวเทียม KU - Band	3-4
จานดาวเทียม C - Band	5-9
อุปกรณ์จานC - Band	10-15
เสาตั้งจานและชุดเสาเสริม	16-20
กล่องรับสัญญาณ	21-24
Remote Thaisat	25-26
หัวรับสัญญาณ LNBF	27-36
แผงสายอากาศอละชุดเสาทาวเวอร์	37-41
MATV และอุปกรณ์	42-50
อุปกรณ์ Fiber optic	51-54
มัลติสวิทซ์	55-62

สินค้าไทยแซท

สายนำสัญญาณ	63-66
แจ๊คต่อแบบต่างๆ	67
หลอดไฟ	68-73
อุปกรณ์เสริม	74-76
OTA MAP Multiswitch	77-201
ติดต่อไทยแซท	202

จานดาวเทียมเพื่อคนไทย

บริษัทไทยแซทเอ็กซ์เพิร์ทเอ็นจิเนียริ่งจำกัด เริ่มต้นกิจการเมื่อปี พ.ศ. 2552 ก่อตั้งโดยคุณมนตรี สุขรอบ ผู้มีประสบการณ์ด้านทีวีดาวเทียมมามากกว่า 20 ปี ด้วยแนวคิดที่ว่าต้องการพัฒนาสินค้า เกี่ยวกับทีวีดาวเทียมให้ผู้บริโภคได้ใช้สินค้าที่มีคุณภาพในราคาย่อมเยาคุณมนตรีสุขรอบเป็นผู้หนึ่งที่มีความคิดก้าวหน้าในด้านการประดิษฐ์คิดค้นและเป็นเจ้าของสิทธิบัตรระบบทีวีดาวเทียมแบบ Extreme ที่ช่วยทำให้งานระบบทีวีดาวเทียม ใช้อุปกรณ์น้อยชิ้นประหยัดต้นทุน และประหยัดการดูแล รวมถึงบริษัทได้นำเข้าสินค้าและพัฒนาสินค้าร่วมกับประเทศจีน ประเทศเกาหลี ประเทศไต้หวัน และอื่นๆ โดยเฉพาะทีมพัฒนาซอร์ฟแวร์ของบริษัทฯเป็นทีมงานที่มีความชำนาญการเป็นพิเศษจากประเทศเกาหลีประเทศที่มีความก้าวหน้าด้านเทคโนโลยี่และการพัฒนาซอร์ฟแวร์ได้ร่วมกันพัฒนาสินค้าให้กับบริษัทฯ มาร่วม 10 ปี เชื่อมั่นได้ทั้งสินค้าที่มีคุณภาพและก้าวล้ำด้วยเทคโนโลยี

บริษัทฯ เป็นโรงงานผลิต ผลิตสินค้าของบริษัทเอง และรับจ้างผลิตสินค้าให้กับต่างแบรนด์ สินค้า ที่ผลิตปัจจุบันจานดาวเทียมแบบทึบหลากสีหลายสไตล์ขนาดเล็กไปจนถึงขนาดใหญ่ 35-75 CM และ เป็นโรงงานผลิตจานดาวเทียมแบบตะแกรง ขนาดตั้งแต่ 5-10 ฟุต และผลิตชิ้นส่วนอุปกรณ์เสริมหลากรูปแบบเพื่อช่วยอำนวยความสะดวกในการติดตั้ง รวมถึง ผลิตแผงสายอากาศดิจิตอลทีวีสำหรับรองรับเทคโนโลยี่ที่เปลี่ยนจากอนาล็อกสู่ระบบดิจิตอล สำหรับบ้านและอาคาร บริษัทฯ มีตัวแทนจำหน่ายทั่วประเทศ และมีทีมงานจัดอบรมให้ความรู้ช่างและบริการให้การอบรมให้กับหน่วยงานรัฐสถาบันการศึกษาต่างๆ ด้วยดีเสมอมา โดยใช้สโลแกน ที่ว่า “ ให้ความรู้คู่การขาย ” มาโดยตลอดทำให้เรามีทีมช่างที่พร้อมให้บริการลูกค้าอยู่ทั่วไทยมากกว่า 5000 คน และสินค้าเรามีการพัฒนา ด้วยการรับฟังความคิดเห็นจากลูกค้าผู้บริโภค และ ช่างทีมงานที่ให้บริการ จึงทำให้สินค้าไทยแซท เป็นสินค้าที่ถูกใจช่าง และ บริโภค

ครบวงจร

จานดาวเทียมแบบแยกชิ้น

อำนวยความสะดวกในการนำไปติดตั้งสำรับไทยแซท ยังคงมองเห็นถึงปัญหาเพื่อนช่างที่ยังไม่มีรถกระบะในการขนย้ายสินค้าจึงยังคงผลิตจานดาวเทียมแบบ 5 ฟุต ตะแกรงสีดำไว้จำหน่ายเพื่ออำนวยควสะดวกแก่เพื่อนช่างเช่นเดิม

โรงงานพ่นสีฝุ่นที่ทันสมัย ไทยแซทเราลงทุนกับระบบพ่นสีที่ทันสมัยที่สุดกว่า 35 ล้านบาท เพื่อเป็นโรงงานที่พ่นสีที่ได้คุณภาพและควบคุมเรื่องต้นทุนได้ทำให้ลูกค้าได้ใช้สินค้าที่ราคาต้นทุนต่ำและสีที่ได้คุณภาพทนแดดทนฝนและผลิตงานได้เร็วตามความต้องการของลูกค้าผู้บริโภค

บบทีวีดาวเทียมแบบ Extreme

เป็นสิทธิบัตรพิเศษที่คิดค้นโดยทีมงานไทยแซทช่วยทำให้การทำระบบทีวีดาวเทียมแบบเดิมๆลดค่าใช้จ่ายลงมามากใช้อุปกรณ์น้อยชิ้นใช้สายนำสัญญาณน้อยลงมากต้นทุนต่ำ การดูแลน้อยลงเวลาในการทำงานน้อยลงมีให้เลือก 2 ระบบ ทั้ง C-BAND และ KU-BAND ใช้ได้ทั้งงานบ้าน และ งานอาคาร

จานดาวเทียมขนาดเล็ก จานดาวเทียมแบบพกพาขนาดเล็ก 35 CM เราคือผู้นำจานหลากสีให้เป็นลูกเล่นให้ลูกค้าเลือกใช้ได้ตามใจชอบและทำให้ง่าย ประกอบง่าย ติดตั้งได้ง่ายอุปกรณ์น้อยชิ้น เกนแรง ณ ปัจจุบันเป็นที่นิยมหลากหลาย ให้ได้พบเห็น

อุปกรณ์เสริมงานติดตั้ง

อุปกรณ์เสริมงานติดตั้งไทยแซทมองเห็นถึงปัญหาการทำงานและการติดตั้งที่ต้องใช้เครื่องเมืองหลากหลาย เพื่อลดปัญหาและขั้นตอนการติดตั้งให้ลดลง บริษัทฯ จึงคิดอุปกรณ์เสริมหลากหลายอำนวยความสะดวกกับช่าง ช่วยทำให้จบงานได้เร็วขึ้นตั้ง

Extreme Fiber

เป็นระบบเสริมสำหรับระบบExtreme ช่วยทำให้ส่งสัญญาณไปได้ระยะไกลขึ้น ต้นทุนโดยรวมต่ำกว่าระบบสายแบบโคแอ็กเชียลสำหรับงานรีสอร์ทที่มีพื้นที่กว้างๆ และหรืองานอาคารสูง ไม่ต้องขยายสัญญาณระหว่างทางลดปัญหาฟ้าแลบฟ้าผ่า ลดการดูแลติดตั้งได้ง่าย อัตราลดทอนน้อยมากๆ

จานดาวเทียม

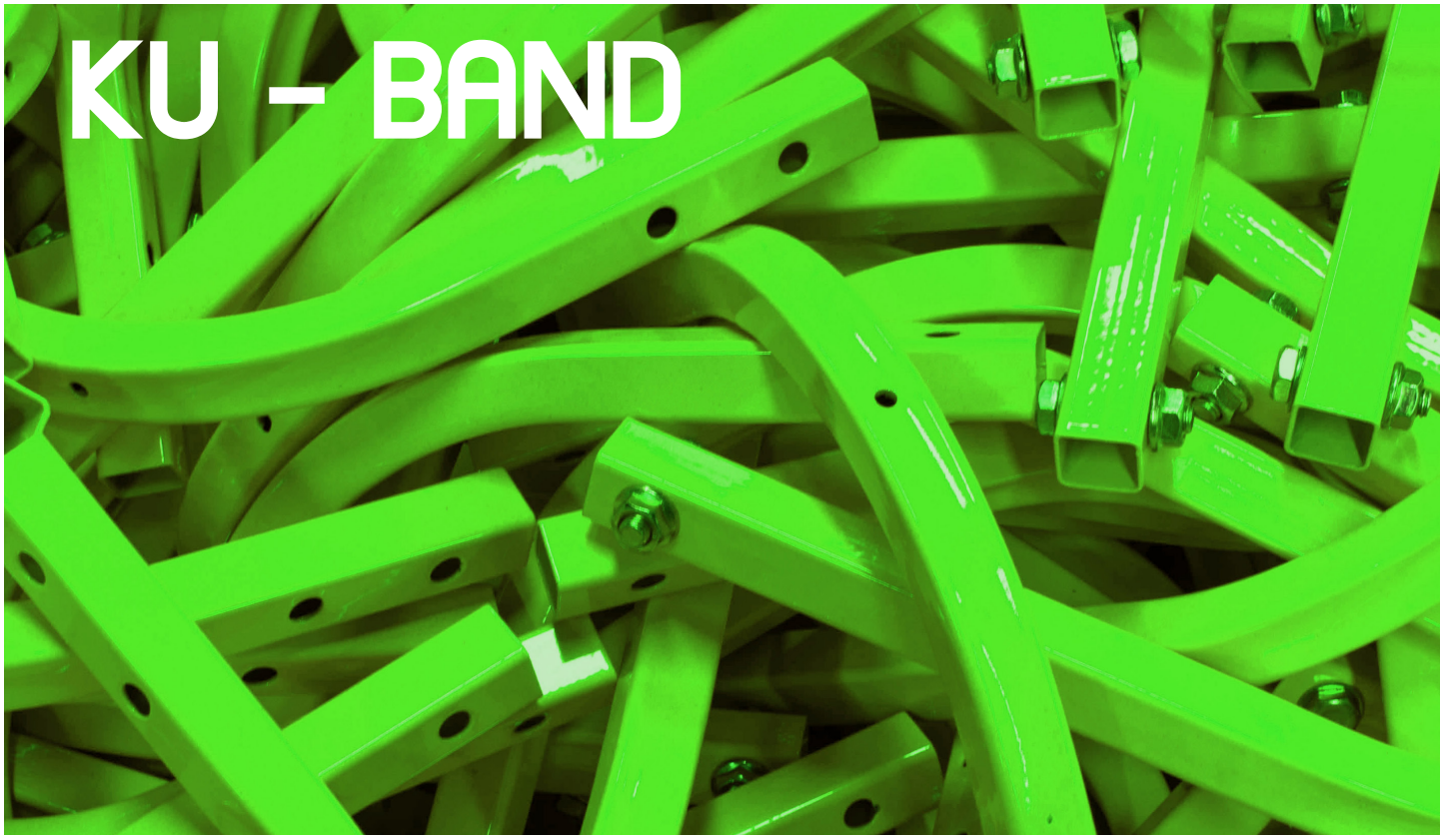

จาน KU - BAND ออกแบบให้ใช้งานง่าย ขนาดกระทัดรัด หน้าจานปั้มขึ้นรูปเคิร์ฟหน้า จานเป็นรูปทรงแบบ Parabola รับสัญญาณได้ดีเกนสูง มีตัวเลขปรับองศา ชิ้นส่วนพ่นด้วยสีฝุ่นอบร้อนที่ 200 องศา สีสด สวยไม่หลุดร่อน ทนแดดทนฝน ใช้งานได้หลายปี มีให้ได้เลือกใช้หลากหลายรุ่น

KU - BAND 35 cm Standard - D
ฐานตั้งแบบสี่เหลี่ยม สามารถยึดติดพื้นหรือพกพาใช้นอกสถานที่ได้

KU - BAND 35 cm Wall Type - D
เสาตั้งจานแบบ ดัดงอ 90 องศา สามารถติดตั้งได้ทั้งพื้นและผนัง

KU - BAND 60 Wall Type - D
เสาตั้งจาน ดัด 90 องศา สามารถติดตั้งได้ทั้งพื้นและผนัง

KU - Band รุ่น Standard - D

Color

Specification

Panel (Sector Divided) :	1 Pc.
Diameter (cm) :	35
KU - Band Gain@12.5 GHz :	32.3 dBi
Mount Type :	Az/El
Azimuth Alignment :	360°
Elevation Alignment :	15° ~ 65°
Pole Diameter Acceptable (mm) :	30 ~ 42
Ambient Temperature :	-40°C ~ +60°C

KU - Band รุ่น Wall Type - D

Color

Specification

Panel (Sector Divided) :	1 Pc.
Diameter (cm) :	35
KU - Band Gain@12.5 GHz :	32.3 dBi
Mount Type :	Az/El
Azimuth Alignment :	360°
Elevation Alignment :	15° ~ 65°
Pole Diameter Acceptable (mm) :	30 ~ 42
Ambient Temperature :	-40°C ~ +60°C

KU - Band รุ่น Wall Type - D

Panel (Sector Divided) :	1 Pc.
Diameter (cm) :	60
Focus Lenght (cm) :	37.20
KU - BAND Gain@12.5GHz :	36.11 dB
Elevation angle range (0) :	0 - 90
Azimute (0) :	0 - 360
F/D ratio :	0.62
Painture :	Polyester Powder
Pole Diameter Acceptable (mm) :	32 - 48
Ambient Temperature :	-40 C ~ + 60 C
Material :	Steel
Operation Wind :	90 Km / H
Survival Wind :	180 Km / H

จานดาวเทียม C - BAND

จาน C - BAND เคิร์ฟจานดีไซน์เป็นไปตามหลักสมการ parabola ทำให้มีเกนการรับสูงตามมาตรฐาน โครงสร้างหน้าจานเลือกใช้อลูมิเนียมปั้มดัดขึ้นรูปเพื่อป้องกันสนิม พร้อมทั้งผ่านขบวนการ QC ในลำดับขั้นตอนการผลิตที่มุ่งเน้นคุณภาพ เรื่องเกนการรับ ความคงทนต่อสภาพอากาศและการใช้งาน รูปทรงการออกแบบเน้นถึงความแข็งแรงและการใช้งานจริง ทุกชิ้นส่วนพ่นด้วยสีฝุ่นอบร้อนที่ 200 องศา จากโรงงานพ่นสีฝุ่นที่ทันสมัย...ไทยแซท จานดาวเทียมเพื่อคนไทย

C-BAND 5 ฟุต	(1 ชิ้น) ประหยัดง่ายติดตั้งเร็วไม่ต้องเสียเวลาประกอบ
C-BAND 5 ฟุต	(4 ชิ้น) เพิ่มทางเลือกให้สำหรับลูกค้าสะดวกในการเคลื่อนย้าย
C-BAND 185 ซม	(4 ชิ้น) จานขนาดใหญ่ ต้นทุนต่ำ เกนสูง
C-BAND 190 ซม	(4 ชิ้น) จานขนาดใหญ่ ก้านใหญ่หนา แข็งแรงพิเศษ
C-BAND 7.5 ฟุต	(4 ชิ้น) จานขนาดใหญ่สำหรับรับดาวเทียม ที่มีสัญญาณอ่อนๆ
C-BAND 8 ฟุต	(4 ชิ้น) จานดาวเทียมสำหรับงานโปรเจ็ค แข็งแรงพิเศษ
C-BAND 10 ฟุต	(4 ชิ้น) จานดาวเทียมสำหรับงานโปรเจ็ค แข็งแรงพิเศษ

C - Band หน้าจาน 5

[ชิ้นเดียว]

จานดาวเทียม C - Band THAISAT ออกแบบด้วนเคิร์ฟ PARABOLA ผลิตด้วยก้านอลูมิเนี่ยมปั้มเชื่อมขึ้นรูปสำเร็จชิ้นเดียว ตะแกรงจานผลิตจาก อลูมิเนียมแผ่นปั้มฉีกขึ้นรูปแล้วนำมารีดเรียบประกอบเป็นชิ้นหน้า

Specification

Dimeter (cm) :	5 ft
Type :	Prime Focus Aluminum mesh Dish
Panel :	1
Section :	8
Focal Lenath (cm) :	57
F/D Ratio :	0.38
C - Band Gain :	32.51
Type - A (Round mount) :	FIX
Mount in - Size Dimeter (cm) :	3.9 CM
Pole Out - Size Dimeter (cm) :	4.2 CM
Mast height :	75 CM

C - Band หน้าจาน 5

[4 ชิ้น]

จานดาวเทียม C - Band THAISAT แบบประกอบ 4 ชิ้น อำนวยความสะดวกให้กับช่างติดตั้ง ในการนำไปติดตั้ง ผลิตด้วยอลูมิเนียมแบบหนาปั้มขึ้นรูปไม่ขึ้นสนิม ตะแกรงจานแบบแผ่นปั้มฉีกขึ้นรูปรีดเรียบทำให้แกน

Specification

Dimeter (cm) :	5 ft
Type :	Prime Focus Aluminum mesh Dish
Panel :	4
Section :	8
Focal Lenath (cm) :	57
F/D Ratio :	0.38
C - Band Gain :	32.51
Type - A (Round mount) :	FIX
Mount in - Size Dimeter (cm) :	3.9 CM
Pole Out - Size Dimeter (cm) :	4.2 CM
Mast height :	75 CM

C - Band หน้าจาน 185

[4 ชิ้น]

จานดาวเทียม C - Band THAISAT ขนาด 185 CM เป็นจานที่ผลิตให้มีเกนการรับสูง ราคา ประหยัด

Specification

Dimeter (cm) :	185
Type :	Prime Focus Aluminum mesh Dish
Panel :	4
Section :	12
Focal Lenath (cm) :	70.30
F/D Ratio :	0.38
C - Band Gain :	34.34
KU - Band Gain (dB) :	44.12
Support ring Dimeter (inches) :	12"
Type - A (Round mount) :	FIX
Mount in - Size Dimeter (cm) :	5.6
Pole Out - Size Dimeter (cm) :	5.9
Mast height :	100

C - Band หน้าจาน 190

[4 ชิ้น]

จานดาวเทียม C - Band THAISAT ขนาด 190 CM เป็นจานดาวเทียมที่มีขนาดใหญ่ เกนการรับสูง เน้นความแข็งแรง ด้วยก้านอลูมิเนี่ยม ขนาดใหญ่หนา แข็งแรงเป็นพิเศษ

Specification

Dimeter (cm) :	190
Type :	Prime Focus Aluminum mesh Dish
Panel :	4
Section :	12
Focal Lenath (cm) :	72.2
F/D Ratio :	0.38
C - Band Gain :	34.57
KU - Band Gain (dB) :	44.34
Support ring Dimeter (inches) :	12"
Type - A (Round mount) :	FIX
Mount in - Size Dimeter (cm) :	5.6
Pole Out - Size Dimeter (cm) :	5.9
Mast height :	100

C - Band หน้าจาน 7.5

[4 ชิ้น]

จานดาวเทียม C - Band THAISAT ขนาด 7.5 ฟุต เป็นจานที่ออกแบบให้มีเกนการรับที่สูง ตามขนาด เน้นความแข็งแรงด้วยก้านขนาดใหญ่ พร้อมเสริมวงแหวนช่วยให้จานมีความแข็งแรงมากยิ่งขึ้น

Specification

Dimeter (cm) :	225
Type :	Prime Focus Aluminum mesh Dish
Panel :	4
Section :	12
Intermedia Ring :	1
Focal Lenath (cm) :	83.5
F/D Ratio :	0.38
C - Band Gain :	36.04
KU - Band Gain (dB) :	45.79
Support ring Dimeter (inches) :	12"
Type - A (Round mount) :	FIX
Mount in - Size Dimeter (cm) :	5.55
Pole Out - Size Dimeter (cm) :	5.9
Mast height :	120

C - Band หน้าจาน 8

[4 ชิ้น]

จานดาวเทียม C - Band THAISAT ขนาด 8 ฟุต เป็นจานที่ออกแบบให้มีเกนการรับที่สูง ตามขนาด เน้นความแข็งแรงด้วยก้านขนาดใหญ่พิเศษ พร้อมเสริมวงแหวน ช่วยให้จานมีความแข็งแรงมากยิ่งขึ้น สำหรับงานอาคาร หรือ งาน SPEC

Specification

Dimeter (cm) :	240
Type :	Prime Focus Aluminum mesh Dish
Panel :	4
Section :	16
Intermedia Ring :	1
Focal Lenath (cm) :	91.2
F/D Ratio :	0.38
C - Band Gain :	37.47
KU - Band Gain (dB) :	46.58
Support ring Dimeter (inches) :	18"
Type - A (Round mount) :	FIX
Mount in - Size Dimeter (cm) :	6.9
Pole Out - Size Dimeter (cm) :	7.6
Mast height :	150

C - Band หน้าจาน 10 ฟุต

[4ชิ้น]

จานดาวเทียม C - Band THAISAT ขนาด 10 ฟุต เป็นจานที่ออกแบบให้มีเกนการรับที่สูง ตามขนาด เน้นความแข็งแรงด้วยก้านขนาดใหญ่พิเศษ พร้อมเสริมวงแหวน และเพิ่มขาค้ำ ช่วยให้จานมีความแข็งแรงมากยิ่งขึ้น สำหรับงานอาคาร หรือ งาน SPEC

Specification

Dimeter (cm) :	300
Type :	Prime Focus Aluminum mesh Dish
Panel :	4
Section :	16
Intermedia Ring :	1
Focal Lenath (cm) :	114
F/D Ratio :	0.38
C - Band Gain :	39.40
KU - Band Gain (dB) :	48.62
Support ring Dimeter (inches) :	24"
Type - A (Round mount) :	FIX
Mount in - Size Dimeter (cm) :	8.14
Pole Out - Size Dimeter (cm) :	8.87
Mast height :	150
Total weight :	55

อุปกรณ์จาน

ใบจาน, คอจาน, หมวก, แขนฟีดจาน

ออกแบบให้ต่าง มีรูปทรงสวยงาม ใช้งานง่าย ลดแรงงานการผลิต แล้วเพิ่มความคงทนไปที่ความหนาของวัสดุ เน้นความคงทน ง่าย แข็งแรง ทนทานราคาประหยัด

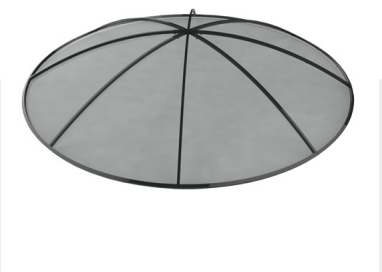

หน้าจานC-Band 5 ฟุต
[ชิ้นเดียว]

จานชิ้นเดียวต้องเสียเวลาประกอบติดตั้งง่ายเร็ว

หน้าจาน C-Band 5 ฟุต
[4 ชิ้น]

หน้าจานขนาด 5 ฟุต แบบประกอบ 4 ชิ้น เพิ่มความสะดวกในการขนย้าย

หน้าจาน C-Band 185 ซม.
[4 ชิ้น]

หน้าจานขนาด 185 ซม.แบบประกอบ 4 ชิ้น รุ่นประหยัดเกนสูง

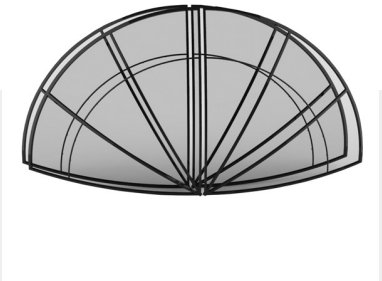

หน้าจาน C-Band 190 ซม.
[4 ชิ้น]

หน้าจานขนาด 190 ซม.แบบประกอบ 4 ชิ้น ก้านอลูมิ-เนียมหนา เกนการรับสูง

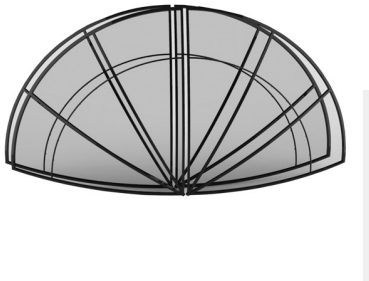

หน้าจาน C-Band 7.5 ฟุต
[4 ชิ้น]

หน้าจานขนาด 7.5 ฟุต แบบประกอบ 4 ชิ้น ก้านอลูมิ-เนียมหนาพร้อมวงแหวนเพิ่มความแข็งแรงเกนการรับสูง

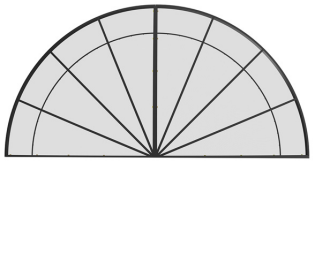

จาน C - Band 8 ฟุต
[4 ชิ้น]

หน้าจานขนาด 8 ฟุต แบบประกอบ 4 ชิ้น ก้านอลูมิ-เนียมหนาพร้อมวงแหวนเพิ่มความแข็งแรงเกนการรับสูง

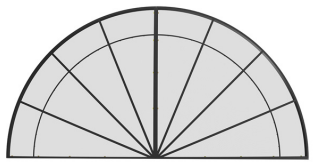

จาน C - Band 10 ฟุต [4 ชิ้น]

หน้าจานขนาดใหญ่แบบ 4 ชิ้น ก้านอลูมิเนี่ยมหนาพิเศษพร้อมวงแหวน และ ขาค้ำเพิ่มความแข็งแรง เกนการรับสูง

คอจาน 5 ฟุต SV

คอจานไทยแซท ใช้กับจานขนาด 5 ฟุต ชิ้นเดียว ประกอบสำเร็จ พร้อมใช้ เหล็กหนา ใช้น็อตเบอร์ 17 ใช้กับต่างยี่ห้อได้

คอจาน 5 ฟุต

คอจานไทยแซท ใช้กับจานขนาด 5 ฟุต 4 ชิ้น ประกอบสำเร็จ พร้อมใช้เหล็กหนา ใช้น็อตเบอร์ 17 ใช้กับต่างยี่ห้อได้

คอจาน 185 ซม.

คอจานไทยแซท 12 นิ้ว ใช้กับจานขนาด 185 ซม. ถูกออกแบบให้แข็งแรงเป็นพิเศษ ทนทาน ง่ายต่อการติดตั้ง

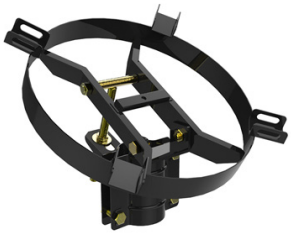

คอจาน 190 ซม.

คอจานไทยแซ 12 นิ้ว ใช้กับจานขนาด 190 ซม. ถูกออกแบบให้แข็งแรงเป็นพิเศษ ทนทาน ง่ายต่อการติดตั้ง

คอจาน 7.5 ฟุต

คอจานไทยแซท 12 นิ้ว ใช้กับจานขนาด 7.5 ฟุต ถูกออกแบบให้แข็งแรงเป็นพิเศษ ทนทาน ง่ายต่อการติดตั้ง

คอจาน 8 ฟุต

คอจานไทยแซท 18 นิ้ว ใช้กับจานขนาด 8 ฟุต ถูกออกแบบให้แข็งแรงเป็นพิเศษทนทาน ง่ายต่อการติดตั้ง

คอจาน 10 ฟุต

คอจานไทยแซท 24 นิ้ว ใช้กับจานขนาด 10 ฟุต ถูกออก
แบบให้แข็งแรงเป็นพิเศษทนทานง่ายต่อการติดตั้ง

คอจาน MOVE 185 ซม.

คอจานไทยแซทรุ่น MOVE 12 นิ้ว ใช้กับจานขนาด 185 ซม. ง่ายต่อการติดตั้ง แข็งแรงทนทาน

คอจาน MOVE 190 ซม.

คอจานไทยแซทรุ่น MOVE 12 นิ้ว ใช้กับจานขนาด 190 ซม. ง่ายต่อการติดตั้ง แข็งแรงทนทาน

คอจาน MOVE 7.5 ฟุต

คอจานไทยแซทรุ่น MOVE 12 นิ้ว ใช้กับจานขนาด 7.5 ฟุต ง่ายต่อการติดตั้ง แข็งแรงทนทาน

หมวก 8 เหลี่ยมเล็ก

หมวกครอบ LNBF ไทยแซท 8 เหลี่ยม ง่ายต่อการติดตั้ง มีบ่ากดล็อค ใช้ได้กับหลายยี่ห้อ

หมวก 8 เหลี่ยมสูง

หมวกครอบ LNBF ไทยแซท 8 เหลี่ยม สูง ใช้กับหัวรับแบบ CKU ได้ ใช้ได้หลายกับยี่ห้อ

หมวกกลมจานใหญ่

หมวกครอบ LNBF ไทยแซท ทรงกลมมีฐานพร้อมหมวกครอบใช้กับจานขนาด 190 ซม. 7.5 ฟุต 8 ฟุต และ 10 ฟุต ใช้ต่างยี่ห้อได้

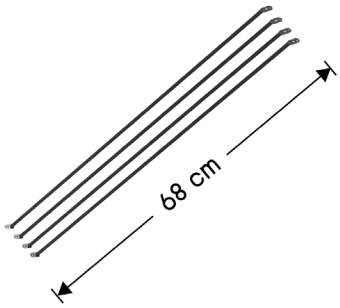

แขนฟีดจาน 5 ฟุต

แขนจับ LNBF ยาว 68 ซม. สำหรับจานขนาด 5 ฟุต ทุกรุ่นไทยแซท

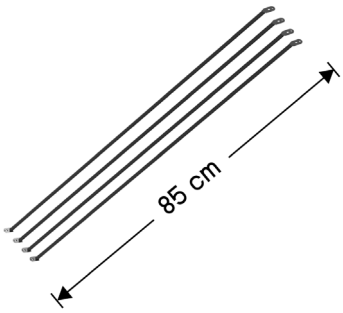

แขนฟีดจาน 185 ซม.

แขนจับ LNBF ยาว 85 ซม. สำหรับจานขนาด 185 ฟุต ไทยแซท

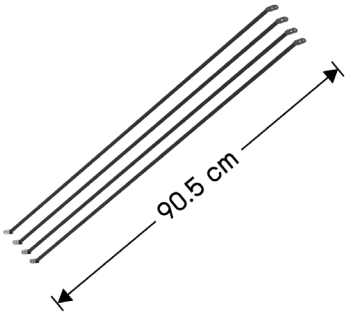

แขนฟีดจาน 190 ซม.

แขนจับ LNBF ยาว 90.5 ซม. สำหรับจานขนาด 190 CM ไทยแซท

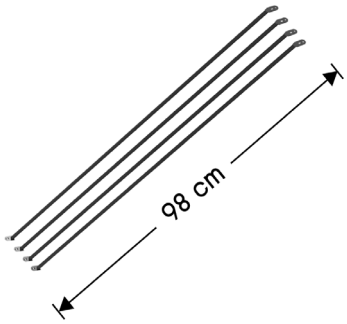

แขนฟีดจาน 7.5 ฟุต

แขนจับ LNBF ยาว 98 ซม. สำหรับจานขนาด 7.5 ฟุต ไทยแซท

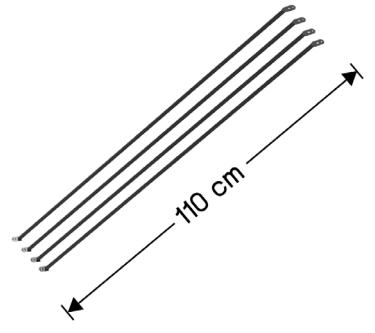

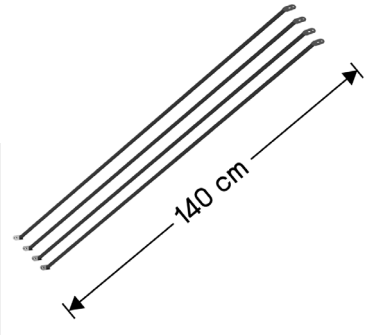

แขนฟิดจาน 8 ฟุต

แขนจับ LNBF ยาว 110 ซม. สำหรับจานขนาด 8 ฟุต ไทยแซท

แขนฟิดจาน 10 ฟุต

แขนจับ LNBF ยาว 140 ซม. สำหรับจานขนาด 10 ฟุต ไทยแซท

เสาตั้งจาน

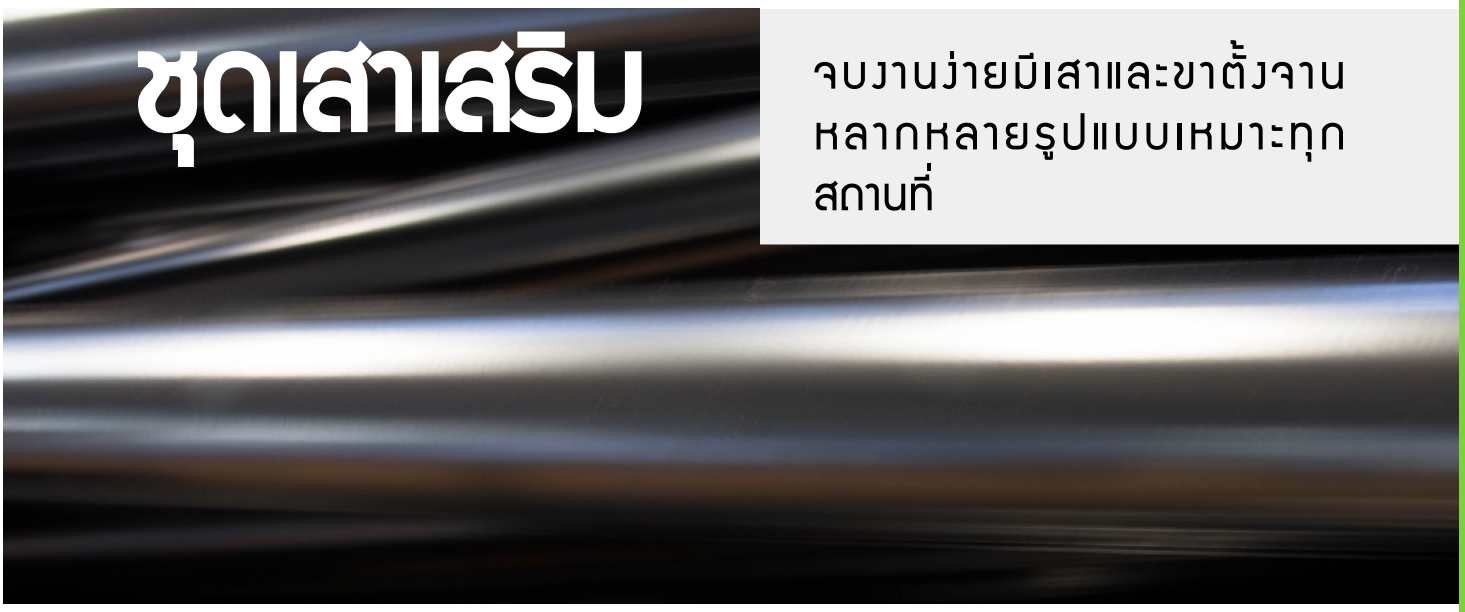

จบงานง่ายมีเสาและขาตั้งจานหลากหลายรูปแบบเหมาะทุกสถานที่

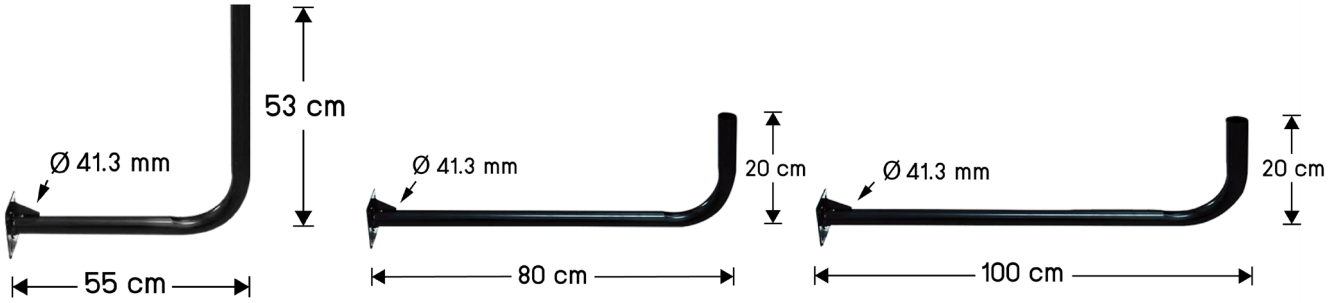

ขาตั้งจานแบบติดผนัง 90

ยื่นจากผนัง 55 ซม. สูง 53 ซม. ท่อขนาด 1.5 นิ้ว แบบหนา 2 มม. แผ่นเพลท เหล็กหนา 3 มม. พร้อมฝาปิดท่อก้นน้ำเข้า พ่นด้วยสีฝุ่นอบร้อน

ขาตั้งจานแบบติดผนังยาว 1 M.

ยื่นจากผนัง 80 ซม. สูง 53 ซม. ท่อขนาด 1.5 นิ้ว แบบหนา 2 มม. แผ่นเพลท เหล็กหนา 3 มม. พร้อมฝาปิดท่อก้นน้ำเข้า พ่นด้วยสีฝุ่นอบร้อน

ขาตั้งจานแบบติดผนัง 1.2 M.

ยื่นจากผนัง 1 ม. สูง 20 ซม. ท่อขนาด 1.5 นิ้ว แบบหนา 2 มม. แผ่นเพลท เหล็กหนา 3 มม. พร้อมฝาปิดท่อก้นน้ำเข้า พ่นด้วยสีฝุ่นอบร้อน

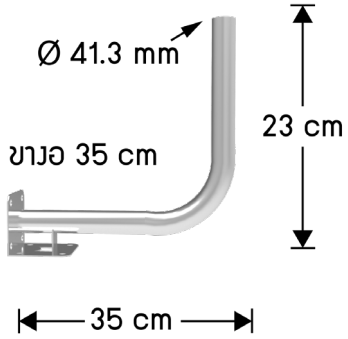

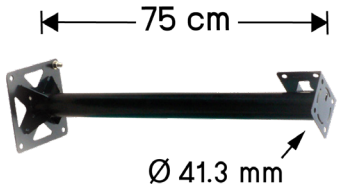

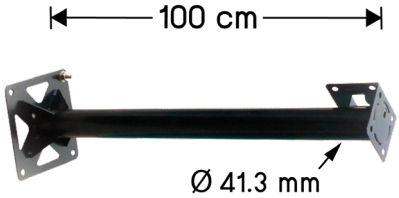

ขาแบบงอขนาดเล็ก ยื่น 35 CM.

ยื่นจากผนัง 35 ซม. สูง 23 ซม. ขนาด 1 นิ้ว ติดผนังและพื้น ได้ใช้กับจานขนาด 35 ซม. ติดแผงสายอากาศดิจิตอลหรือใช้เป็นขาจับกล้องวงจรปิด พ่นด้วยสีฝุ่นอบร้อน

ขาเสริมเหล็กติดผนัง

ท่อขนาด 2 นิ้ว ใหญ่หนาแข็งแรง ยื่นจากผนัง 75 ซม. แป้นจานรูน็อตพอดีกับฐานจานไทยแซทหรือใช้ยูโบ้ขนาด 2 นิ้วล็อคใช้ร่วมกับ เสาตั้งตรงขนาด 1.5 - 2 นิ้ว ได้ทุกยี่ห้อพ่นด้วยสีฝุ่นอบร้อน

ขาเสริมเหล็กติดผนัง

ท่อขนาด 2 นิ้ว ใหญ่หนาแข็งแรง ยื่นจากผนัง 100 ซม. แป้นจานรูน็อตพอดีกับฐานจานไทยแซทหรือใช้ยูโบ้ขนาด 2 นิ้ว ล็อคใช้ร่วมกับ เสาตั้งตรงขนาด 1.5 - 2 นิ้ว ได้ทุกยี่ห้อพ่นด้วยสีฝุ่นอบร้อน

ขาต่อตั้งฉากสูง 30 ซม.

ขนาดท่อ 2 นิ้ว สูง 30 ซม. สำหรับดัดแปลงกับขาตั้งจานเดิม เพื่อติดกับผนังอาคาร พ่นด้วยสีฝุ่นอบร้อน

ชุดแปลง ลดขนาดเสา

สำหรับงานติดตั้งเดิมที่เป็นเสาใหญ่ลดจากขนาด 2 นิ้ว เป็นขนาด 1.5 นิ้ว เพื่อเปลี่ยนหน้าจาน ที่คอจานเป็นขนาด 1.5 นิ้ว หรือใช้คอจาน KU 60 พ่นด้วยสีฝุ่นอบร้อน

ชุดขาตั้ง 360 องศา และเสางอปลาย 80 ซม.

ขาตั้งจานแบบ 360 องศาเป็นชุดขาจาน อเนกประสงค์ ถอดสลับข้างสั้นยาวได้ ปรับหมุนแป้นขายึดได้แบบ 360 องศา ช่วยทำให้หาสถานที่ติดตั้งได้ง่ายหลากหลายรูปแบบ

ขาตั้ง 360 องศา

ชุดแป้นขาตั้งจาน แบบ 360 องศา เป็นชุดแป้นขาจาอเนกประสงค์ใช้กับท่อเหล็กขนาด 1.5 นิ้ว ไม่ต้องเชื่อมต่อใช้ประแจล็อคสำหรับติดตั้งจานหรือกล้องวงจรปิด ช่วยทำให้หาสถานที่ติดตั้งได้ง่ายหลากหลายรูปแบบ

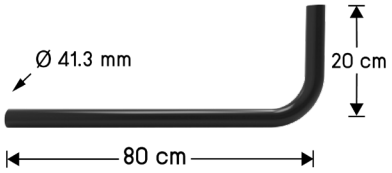

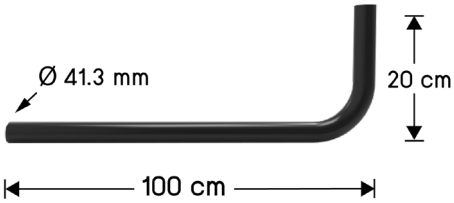

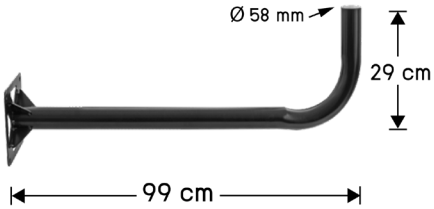

ท่อเสางอปลาย 80 ซม.

ยื่นจากผนัง 80 ซม. สูง 20 ซม. ท่อขนาด 1.5 นิ้ว พร้อมผาปิดท่อก้นน้ำเข้า

ท่อเสางอปลาย 1 ม.

ยื่นจากผนัง 1 ม. สูง 20 ซม. ท่อขนาด 1.5 นิ้ว พร้อมผาปิดท่อก้นน้ำเข้า

เสางอติดผนังขนาด 2 นิ้ว

ยื่นจากผนัง 99 ซม. สูง 29 ซม. ท่อขนาด 2 นิ้ว พร้อมผาปิดท่อก้นน้ำเข้า ใช้สำหรับจาน 185 ซม. และ 190 ซม. และจานยี่ห้ออื่นๆที่ใช้เสาขนาด 2 นิ้ว

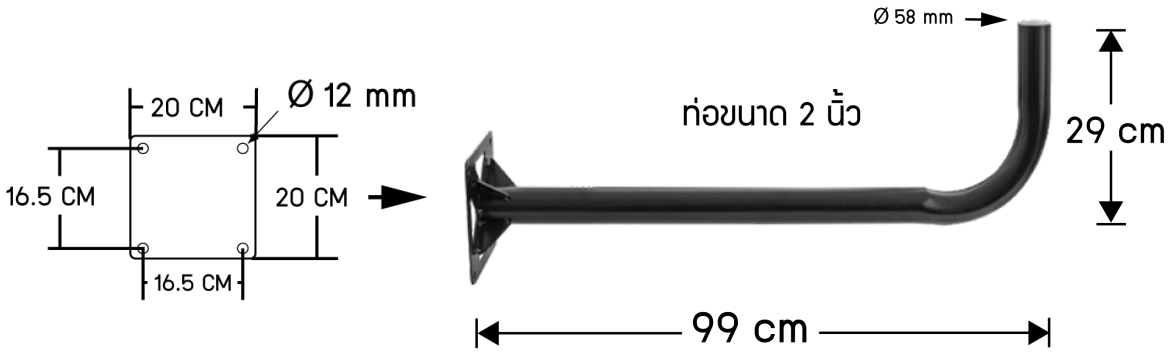

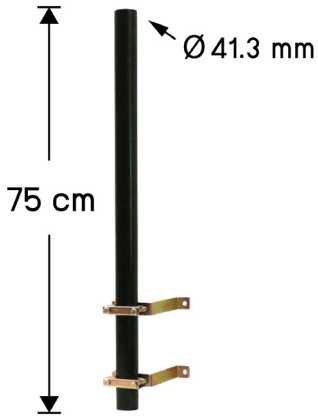

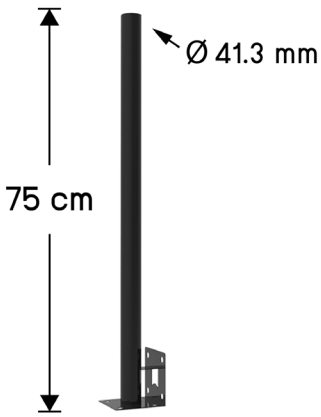

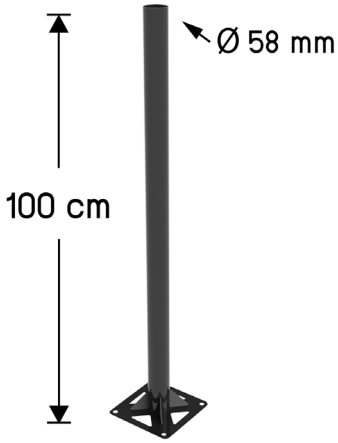

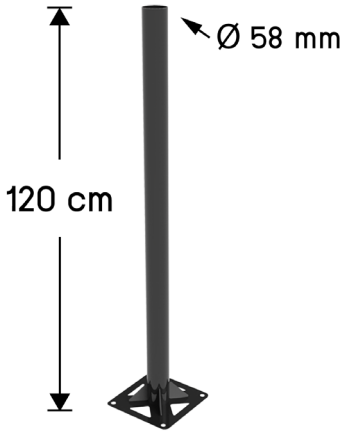

ขาตั้งฐาน M

ชุดขายึดแบบตัว M สำหรับยึดติดจานดาวเทียมแพงสายอากาศ ท่อเหล็กสูง 75 ซม. ขนาด 1.5 นิ้ว

ขาตั้งฉาก

เสาตั้งจานแบบฐานฉาก ตั้งกับพื้นหรือติดผนัง สูง 75 ซม. ท่อขนาด 1.5 นิ้วหนา 1.5 มิล พ่นด้วยสีฝุ่นอบร้อน

ขาตั้งฐานสี่เหลี่ยม

เสามีฐานสี่เหลี่ยม สูง 1 ม. ท่อขนาด 2 นิ้ว พ่นด้วยสีฝุ่นอบร้อน

ขาตั้งฐานสี่เหลี่ยม

เสามีฐานสี่เหลี่ยม สูง 1.2 ม. ท่อขนาด 2 นิ้ว พ่นด้วยสีฝุ่นอบร้อน

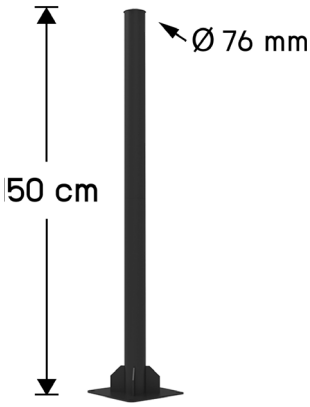

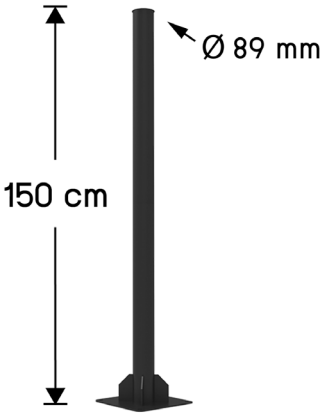

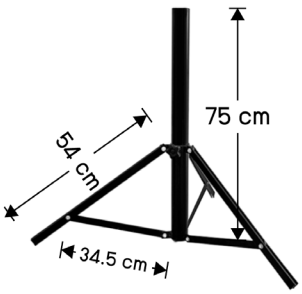

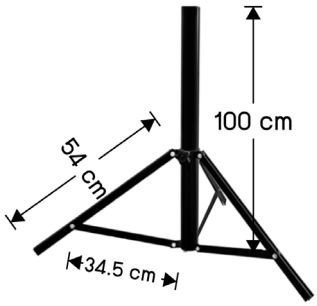

ขาตั้งฐานสี่เหลี่ยม

เสามีฐานสี่เหลี่ยม สูง 1.5 ม. ท่อขนาด 2.5 นิ้ว พ่นด้วยสีฝุ่นอบร้อน

ขาตั้งฐานสี่เหลี่ยม

เสามีฐานสี่เหลี่ยม สูง 1.5 ม. ท่อขนาด 3 นิ้ว พ่นด้วยสีฝุ่นอบร้อน

ขาตั้งจานอเนกประสงค์ 2 นิ้ว

ใช้ทดสอบจาน C หรือ KU ท่อขนาด 2 นิ้ว พร้อมหัวต่อ ลดเป็นขนาดเป็น 1.5 นิ้ว สำหรับประกอบปรับตั้งก่อนติดตั้งจริงหรือใช้สำหรับงานแสดงสินค้างานอบรม น้ำหนักดี พับเก็บสะดวก

ขาตั้งจานอเนกประสงค์ 1.5 นิ้ว

ใช้ทดสอบจาน C หรือ KU ขนาด 1.5 นิ้ว สำหรับประกอบปรับตั้งก่อนติดตั้งจริง หรือใช้สำหรับงานแสดงสินค้างานอบรม น้ำหนักดี พับเก็บสะดวก

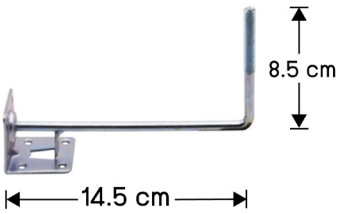

ก้าน DUO Asiasat 5 & Thaicom6

ใช้สำหรับจาน C-Band ขนาด 5 ฟุต ทุกยี่ห้อ สะดวกง่าย เพิ่มมูลค่า

ขางอเสาอากาศ 5E ขนาดเล็ก

ขางอติดพื้นหรือติดผนัง สำหรับแผงสายอากาศ 5E สะดวก ง่าย ประหยัด

ชุดตัวจับเสาแบบ M

สำหรับขึดติดขาจานหรือขาตั้งแผงสายอากาศกันสนิมชุบรุ้งกันสนิมอย่างดี

ตัวอย่างการใช้งาน

ยูโบ้ใช้ล็อคกับเสาขนาด 2" และ 1.5" ได้

ยูโบ้ล็อคเสาขนาด 2 นิ้ว

ชุบสีเงิน กันสนิม สวยงาม สำหรับล็อคท่อเสา 1.5-2 นิ้ว

กล่องรับ สัญญาณ

RV-010

C/KU AUTO

กล่องรับสัญญาณรุ่น 010

กล่องรับสัญญาณดาวเทียม ความคมชัดสูง Full HD 1080P อัพเดทช่องรายการระบบ OTA ผ่านดาวเทียมไทยคม อัตโนมัติ รองรับรับได้กับจานดาวเทียมทุกรุ่น ทุกยี่ห้อ C-BAND KU-BAND ต่อร่วมกับ อุปกรณ์ positioner สำหรับควบคุมจานมูฟ ได้พิเศษ รองรับระบบ ดาวเทียมแบบ Extreme ได้ทั้ง C-BAND และ KU-BAND ฟังชั่นสำหรับรับชมยูทูป ได้ ผ่าน สาย lan หรือ USB wifi (อุปกรณ์เสริม) ตัวกล่องเป็นแบบโลหะ ระบายความร้อนได้ดี

Specification

Tuner :	DVB - S/S2 support
Frequency range :	950 ~ 2150 MHz
DISEqC :	1.0 / 1.2 / USALS
LNB :	13 / 18V, 22 KHz Tone, DiSeqC 1.2 support
Demodulation :	QPSK, 8PSK, 16PSK, 32PSK
Symbol rate :	1 ~ 45 MS/s, 10 ~ 31 MS/s
Transport stream :	MPEG-2 ISO /IEC 13818-1
Profile level :	MPEG-2 MP@HL@ML/HL, MPEG-4 AVC, DivX
Audio decoding :	MPEG-1 Layer1, 2&3(MP3), MPEG-2 layer2, MPEG-2 AAC
Video resolution :	1080p, 1080i, 720p, 576p, 576i
Audio mode :	Stereo L/R
Main CPU :	32 bit RISC CPU
Memory :	DDR3 256 Mbyte
Flash Memory :	8 MByte
Control buttons :	Left, Right, Stand - by
USB :	1 x USB 2.0
RCA A/V :	CVBS, Audio L/R
COAXIAL :	Dolby AC-3 output
HDMI :	Support HDMI 1.3 (DVI mode support)
RJ-45 :	Ethernet
Type :	External Apadter
Input range :	DC 12 V 1.5A, 50/60 Hz
Power Consumption :	Max 18 W

RV-102

Full HD 1080
C/KU AUTO

กล่องรับสัญญาณรุ่น Extreme Premium 102

กล่องรับสัญญาณดาวเทียม ความคมชัดสูง Full HD 1080P รองรับระบบเสียง AC-3 สำหรับดาวเทียมจีนบางช่อง หากกล่องไม่รองรับระบบเสียงบางช่องรายการจะไม่มีเสียง อัพเดทช่องรายการระบบ OTA ผ่านดาวเทียมไทยคม อัตโนมัติ ช่องรายการจะไม่หาย รองรับได้กับจานดาวเทียมทุกรุ่น ทุกยี่ห้อ C-BAND KU-BAND ต่อร่วมกับ อุปกรณ์ positioner สำหรับควบคุมจานมูฟได้พิเศษ รองรับระบบดาวเทียมแบบ Extreme ได้ทั้ง C-BAND และ KU-BAND อัพเดทฟังชั่นสำหรับรับชมยูทูป M3U ได้ ผ่าน USB wifi (อุปกรณ์เสริม) อัพเดท โปรแกรมเวอร์ชั่นพิเศษ จูนดาวเทียมเพิ่มได้ ช่องไม่หายตัวกล่องเป็นแบบโลหะ ระบายความร้อนได้ดี

Specification

Tuner :	DVB-S + DVB-S2
Frequency range :	950 ~ 2150 MHz
DISEqC :	1.0 / 1.2 / USALS
LNB :	13 / 18V, 22 KHz Tone, DiSeqC 1.2
Demodulation :	support
Symbol rate :	QPSK, 8PSK, 16PSK, 32PSK 1 ~ 45 MSps - Up to 45 MSps for QPSK & 8PSK - Up to 45 MSps for 16APSK
Transport stream :	- Up to 45 MSps for 16APSK
Video decoding :	MPEG-2 Transport Interface MPEG-2 MP@HL@ML/HL H.264 BP (with no ASO/FMO) MP&HP@L3/L4.1 AVS Jizhun profile@L6.0/L4.0 AVS Broadcast profile@L6.0/L4.0 MPEG-4 SP Profile VC1 SP@ML,MP@HL,AP@L0~3 H.263 baseline profile JPEG decoder engine
Audio decoding :	MPEG-1/2 Layer1/2/3, AAC
Video resolution :	1080p, 1080i, 720p, 576p, 576i, 480p, 480i
Audio mode :	Stereo L/R Dolby Digital
Main CPU :	MT M88CS8001 750MHz 32bit
Memory:	512Mb (64MByte) DDR2
Flash Memory :	4 Mbyte SPI Flash
Control buttons :	Left, Right, Up, Down, OK, MENU,Exit,Power
USB :	1 X USB 2.0
RCA A/V :	CVBS, Audio L/R
HDMI :	HDMI 1.3
RS - 232C :	port for SW update

RV-103

C/KU AUTO

กล่องรับสัญญาณรุ่น Extreme 103 Full HD

กล่องรับสัญญาณดาวเทียม ความคมชัดสูง Full HD 1080P อัพเดทช่องรายการระบบ OTA ผ่านดาวเทียมไทยคม อัตโนมัติ ช่องรายการจะไม่หาย รองรับรับได้กับจานดาวเทียมทุกรุ่น ทุกยี่ห้อ C-BAND KU-BAND ต่อร่วมกับ อุปกรณ์ positioner สำหรับควบคุมจานมูฟ ได้ พิเศษ รองรับระบบ ดาวเทียมแบบ Extreme ได้ทั้ง C-BAND และ KU-BAND อัพเดทฟังชั่นสำหรับรับชมยูทูป M3U ได้ ผ่าน USB wifi (อุปกรณ์เสริม) เมื่อเลือกใช้ USB wifi เพิ่ม จะเพิ่มความสามารถอีกหลากหลาย อัพเดท โปรแกรม ใหม่ๆ ฟังชั่นใหม่ๆ ได้จูนดาวเทียมเพิ่มเองได้ไม่หายแสดง สภาพอากาศ วันเวลา ในเวลาเปลี่ยนช่องรายการได้เล่นฟังชั่น ใหม่ๆ ได้บอดี้เครื่องออกแบบโค้งมน สวยงาม สะดุดตาสามารถใช้งานร่วมกับ ไดเซ็ค 8x1 และ positioner สำหรับจานมูฟได้ สามารถใช้กับจานตะแกรง C-Band และจานทึบ KU-Band รองรับหัวรับสัญญาณ C-Band ,KU-Band ,KU-Band Universal ,C-Band Extreme ,KU-Band Extreme

Specification

Tuner :	DVB - S + DVB - S2
Frequency range :	950 ~ 2150 MHz
DISEqC :	1.0 / 1.2 / USALS
LNB :	13 / 18V, 22 KHz Tone, DiSeqC 1.2 support
Demodulation :	QPSK, 8PSK, 16PSK, 32PSK
Symbol rate :	1 ~ 45 MSps - Up to 45 MSps for QPSK & 8PSK - Up to 45 MSps for 16APSK - Up to 45 MSps for 16APSK
Transport stream :	MPEG-2 Transport Interface
Video decoding :	MPEG-2 MP@HL@ML/HL H.264 BP (with no ASO/FMO) MP&HP@L3/L4.1 AVS Jizhun profile@L6.0/L4.0 AVS Broadcast profile@L6.0/L4.0 MPEG-4 SP Profile VC1 SP@ML,MP@HL,AP@L0~3 H.263 baseline profile JPEG decoder engine
Audio decoding :	MPEG-1/2 Layer1/2/3, AAC
Video resolution :	1080p, 1080i, 720p, 576p, 576i, 480p, 480i
Audio mode	Stereo L/R
Main CPU :	MT M88CS8001 750MHz 32bit
Memory :	512Mb (64MByte) DDR2
Flash Memory :	4 Mbyte SPI Flash
Control buttons :	Up, Down,Power
USB :	1 X USB 2.0
RCA A/V :	CVBS, Audio L/R
HDMI :	HDMI 1.3

RV-104 NEW

Full HD 1080

C/KU AUTO

กล่องรับสัญญาณรุ่น 104 NEW Full HD

น้องใหม่ไฟแรง เสริมทัพด้วยฟังส์ชั่นการใช้งานที่ล้นเหลือมากกว่าเดิม กล่องรับสัญญาณทีวีดาวเทียมความคมชัดสูง Extreme4 รุ่น RV-104 NEW ตัวกล่องดีไซด์สวยหรู มีช่องระบายความร้อน รองรับสาย AV สำหรับทีวีรุ่นเก่า และ สาย HDMI สำหรับทีวีความคมชัดสูง ประสิทธิภาพการทำงานสูงสุดด้วย CPU MT M88CS8001 750MHz 32 Bit ให้สีที่สวยงาม นวลตา และความอิ่มตัวของสีที่ชัดเจน มีเมนู BISS KEY ใช้งานง่าย ถอดรหัสเต็มรูปแบบพร้อมระบบ OTA แบบอัตโนมัติ ทั้ง C-BAND และ KU-BAND ติดอุปกรณ์เสริม USB wifi รับชมยูทูปที่เพิ่มความคมชัดได้ถึง 1080 Full HD , M3U , Live TV , สภาพอากาศ , และอื่นๆ อัพเกรดฟังชั่นการใช้งานได้ 2 ระบบ ผ่าน USB หรือ แบบอัตโนมัติ ผ่าน wifi อินเทอร์เน็ต สุดยอดแห่งเครื่องรับดาวเทียมที่มีการพัฒนาสูงสุดต่อเนื่อง ไทยแซท จานดาวเทียมเพื่อคนไทย

Specification

Tuner :	DVB-S + DVB-S2
Frequency range :	950 ~ 2150 MHz
DISEqC :	1.0 / 1.2 / USALS
LNB :	13 / 18V, 22 KHz Tone, DiSeqC 1.2 support
Demodulation :	QPSK, 8PSK, 16PSK, 32PSK
Symbol rate :	1 ~ 45 MS/s 10 - 31 MS/s
Transport stream :	MPEG-2 ISO/IEC 13818-1
Profile level :	MPEG-2 MP@HL@ML/HL, MPEG-4 AVC, Divx
Audio decoding :	MPEG-1 Layer1, 2&3(MP3), MPEG-2 Layer2, MPEG-2 AAC
Video decoding :	1080p, 1080i, 720p
Audio mode :	576p, 5761 Stereo L/R
Main CPU :	MT M88C58001 750 MHz 32 bit
Memory :	1 Gb (128MByte) DDR2
Flash Memory :	8 MByte SPL Flash
USB :	2 x USB 2.0
RCA A/V :	CVBS, Audio L/R
HDMI :	HDMI 1.3
RS - 232C :	RS232 part for SW upgrade

REMOTE THAISAT

รีโมท HD	รีโมท HD	รีโมท DIGITAL TV	รีโมท Learning 2 in 1
RV-104 RV-103 RV-104 RV-006 DV-6800V HS-DT24	RV-010 RV-007	Rv-001 RV-002 DV-003	รีโมท 2 in 1 [รีโมทดาวเทียมไทยแซท + รีโมททีวี]

ขั้นตอนการเพิ่มคำสั่ง...รีโมททีวี...เพิ่ม

1. กดปุ่ม SET ที่รีโมท 2 in 1 ค้างไว้ สังเกตที่ไฟแดงจะสว่างมากขึ้น หยุดกด
2. นำรีโมททีวีที่ต้องการ เพิ่มปุ่ม คำสั่ง ให้หันฝั่งส่งสัญญาณ อินฟราเรด เข้าหา รีโมท 2 in 1
3. กดปุ่มคำสั่งที่ต้องการ ของ รีโมท ทั้ง 2 ตัวพร้อมกัน ไฟแดงจะกระพริบ 2 ครั้ง
   ทำจนครบทุกปุ่มที่ต้องการ
4. กดปุ่ม SET จบขั้นตอน...ลองทดสอบสั่งงานดูว่าได้หรือไม่

หากไม่ได้ให้ลองทำขั้นตอนใหม่อีกครั้ง

หัวรับสัญญาณ LNBF

หัวรับสัญญาณดาวเทียม LNBF THAISAT

ไทยแซทมุ่งเน้น พัฒนาสินค้า ประเภท หัวรับ LNBF จนถึงขั้นเป็นผู้นำตลาด ด้าน LNBF หัวรับสัญญาณดาวเทียมจากไทยแซท พัฒนาถึงขั้นการใช้งานแบบพิเศษที่เรียกชื่อว่าระบบ ทีวีดาวเทียมแบบ Extreme และได้รับสิทธิบัตร จาก กรมทรัพย์สินทางปัญญา ทั้งระบบ Extreme C-BNAD และ Extreme KU-BAND ทำให้การแบ่งสัญญาณเพิ่มจุดรับชมทำได้ง่ายๆด้วยตัวแยกแบบสปลิทเตอร์ ซึ่งระบบทีวีดาวเทียมแบบเดิมๆทำไม่ได้
และเราเป็นผู้นำหัวรับแบบป้องกันคลื่น 5G ที่ใช้สำหรับป้องกันคลื่นรบกวนจากโครงข่ายโทรศัพท์มือถือทำให้เพื่อนช่างและลูกค้าที่เคยใช้หัวรับจากไทยแซทมีความมั่นใจต่อสินค้า

C -Band

LNBF (C1) PRO
Model : TH-850 PRO 5G Filter

Specification

Input Frequency Range :	3.70~4.20 GHz
L.O. Frequency :	5.150 GHz
Frequency Stability :	±2 MHZ (-40°C - +70°C)
Local Leakage Input :	-45 dBm
Output Frequency :	950~1450 MHz
Conversion Gain :	65 dB (Typ.)
Gain Flatness :	±1 dB (36MHz)
Output VSWR :	2.5 : 1
Output Spurious :	-60 dBm(Max)
Power Supply :	13 - 24 V/450 mA (Max)
Image Rejection :	45 dB (Min)
Output Power :	+5 dBm (at 1 dm Comppression)
Output Connector :	Type F Female
Input Connector :	Cicular WG with Home Ring

LNBF (Extreme) PRO
Model : Extreme C - Band PRO 5G Filter

Specification

Input Frequency Range :	3.70~4.20 GHz
Local Oscillator Freq.(Low Band) :	5.15 GHz
Local Oscillator Freq.(High Band) :	5.75 GHz
Frequency Stability :	+2 MHz (-40°C - +70°C)
Local Leakage Input :	-45 dBm
Output Frequency :	950 ~ 1450 MHz
Conversion Gain :	65 dB (Min)
Gain Flatness :	±1 dB / 36 MHz
Output VSWR :	2.5 : 1
Output Spurious :	-60 dBm (Max)
Power Supply :	13 - 24 v / 450 mA(Max)
Image Rejection :	45 mA (Min)
Output Power :	+5 dBm (at 1 dB Comppression)
Output Connector :	Type F Female
Input Connector :	Cicular WG with Home Ring

LNBF (C2) PRO
Model : TH-C2

Specification

Input Frequency Range :	3.70~4.20 GHz
L.O. Frequency :	5.150 GHz
Frequency Range :	±2.0 MHZ (Max.)@-30°C+70°C
Local Leakage Input :	-45 dBm
Output Frequency :	950~1450 MHz
Conversion Gain :	65 dB (Min)
Gain Flatness :	±1 dB / 36MHz
Output VSWR :	2.5 : 1
Output Spurious :	-60 dBm (Max)
Power Supply :	13 -24 v / 450 mA (Max)
Image Rejection :	45 dB (Min)
Output Power :	+5 dBm (at 1 dB Comppression)
Output Connector :	Type F Female
Input Connector :	Cicular WG with Home Ring

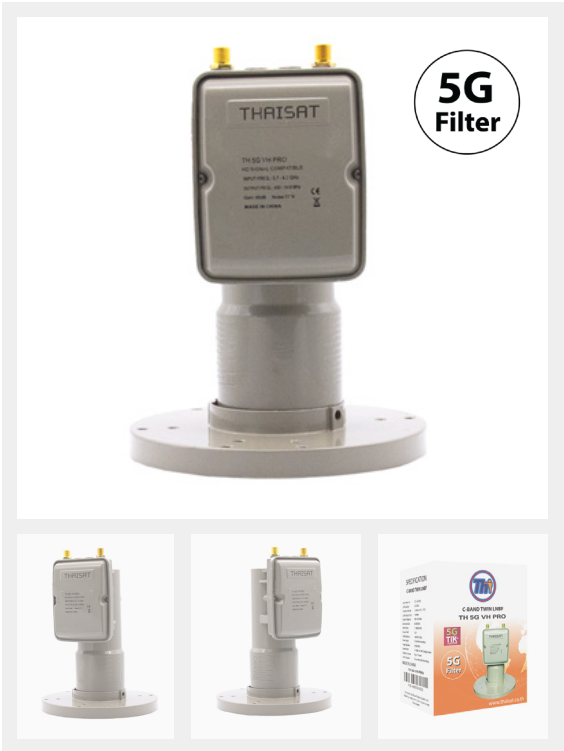

LNBF (C2)
Model : TH 5G VH PRO

Specification

Input Frequency Range :	3.70~4.20 GHz
L.O. Frequency :	5.150 GHz
Frequency Stability :	±2 MHZ (-40°C - +70°C)
Local Leakage Input :	-45 dBm
Output Frequency :	950~1450 MHz
Conversion Gain :	65 dB (Typ.)
Gain Flatness :	±1 dB (36MHz)
Output VSWR :	2.5 : 1
Output Spurious :	-60 dBm(Max)
Power Supply :	13 - 24 V/450 mA (Max)
Image Rejection :	45 dB (Min)
Output Power :	+5 dBm (at 1 dm Comppression)
Output Connector :	Type F Female
Input Connector :	Cicular WG with Home Ring

LNBF (C1)
Model : TH-C1 5G Filter

Specification

Input Frequency Range :	3.70~4.20 GHz
L.O. Frequency :	5.150 GHz
Frequency Stability :	±1.0 MHZ
L.O. Phase Noise :	-60 dBc/Hz@1KHz
	-90 dBe/Hz@10KHz
	-105 dBc/Hz@100KHz
Local Leakage Input :	-45 dBm
Output Frequency :	950 ~ 1450 MHz
Conversion Gain :	65 dB (Typ.)
Gain Flatness :	±1 dB / 36 MHz
Output VSWR :	2 : 1
Output Spurious :	-60 dBm (Max)
Noise Figure :	17°K
DCSupply Voltage :	11 - 14.5 v(v), 15.5 - 22 v(H)
Supply Current :	120 mA (Max)
Operating Temperature :	- 40˜+80°C
Relative Humidity :	0%~95%
Waveguide :	WC-229
IF Output Connecter :	"F" Type Female 75 Ω

LNBF (C2)
Model : TH-C2 5G Filter

Specification

Input Frequency Range :	3.70~4.20 GHz
L.O. Frequency :	5.150 GHz
Frequency Stability :	±1.0 MHZ
L.O. Phase Noise :	-60 dBc/Hz@1KHz
	-90 dBe/Hz@10KHz
	-105 dBc/Hz@100KHz
Local Leakage Input :	-45 dBm
Output Frequency :	Twin output 950~1450 MHz
Conversion Gain :	65dB (Typ.)
Gain Flatness :	±1 dB / 36 MHz
Output VSWR :	2 : 1
Output Spurious :	-60 dBm (Max)
Noise Figure :	17°K
DC Supply Voltage :	11 - 14.5 V(V), 15.5 - 22 V(H)
Supply current :	180 dmA (Max)
Operating Temperature :	-40˜+80°C
Relative Humidity :	0%~95%
Waveguide :	WC-229
IF Output Connecter :	"F" Type Female 75 Ω

LNBF (C2)
Model : TH 5G VH

Specification

Input Frequency Range :	3.70~4.20 GHz
L.O. Frequency :	5.150 GHz
Frequency Stability :	±1 MHZ
L.O. Phase Noise :	-60 dBc/Hz@1KHz
	-90 dBe/Hz@10KHz
	-105 dBc/Hz@100KHz
Local Leakage Input :	-45 dBm
Output Frequency :	Twin output 950~1450 MHz
Conversion Gain :	65dB (Typ.)
Gain Flatness :	±1 dB / 36 MHz
Output VSWR :	2 : 1
Output Spurious :	-60 dBm (Max)
Noise Figure :	17°C
DC Supply Voltage :	11 - 14.5 V(V), 15.5 - 22 V(H)
Supply current :	180 dmA (Max)
Operating Temperature :	-40~+80°C
Relative Humidity :	0%~95%
Waveguide :	WC-229
IF Output Connecter :	"F" Type Female 75 Ω

LNBF (C1)
Model : Extreme - 1

Specification

Input Frequency :	Low Band 3.4 - 4.2 GHz
	High Band 3.4 -4.2 GHz
L.O. Frequency :	Low Band 5 GHz
	High Band 5.8 GHz
Frequency Stability :	±2 MHz (-40°C - +70°C)
Local Leakage Input :	-45 dBm
Output Frequency :	Low Band 800 - 1600 MHz
	High Band 1600 - 2400 MHz
Conversion Gain :	65 dB (Min.)
Gain Flatness :	±1 dB / 36 MHz
Output VSWR :	2.5 : 1
Output Spurious :	-60 dBm (Max)
Power Supply :	13 -24 v / 250 mA (Max)
Image Rejection :	45 dB (Min)
Output Power :	+5 dBm (at 1 dB Comppression)
Output Compression :	F Type Female

LNBF (C1)
Model : Extreme - 2

Specification

Input Frequency :	Low Band 3.4 - 4.2 GHz
	High Band 3.4 - 4.2 GHz
L.O. Frequency :	Low Band 5 GHz
	High Band 5.8 GHz
Frequency Stability :	+2 MHz (-40°C - +70°C)
Local Leakage Input :	-45 dBm
Output Frequency :	Low Band 800 - 1600 MHz
	High Band 1600 - 2400 MHz
Conversion Gain :	65 dB (Min.)
Gain Flatness :	1 dB / 36 MHz
Output VSWR :	2.5 : 1
Output Spurious :	-60 dBm (Max)
Power Supply :	13 - 24 v / 450 mA(Max)
Image Rejection :	45 mA (Min)
Output Power :	+5 dBm (at 1 dB Comppression)
Output Compression :	Type F Female

KU-Band

LNBF (KU - BAND)
Model : Extreme KU Plus

Specification

Output Port	Ver 6 Extreme Plus		Hor 8
Parameter	Vertical	Horizontal	Horizontal
Input Freq.	12.313 - 12.782 GHz	11.01 - 11.68 GHz	10.7 - 11.7 GHz
Output Freq.	1713 - 2128 MHz	860 - 1530 MHz	950 - 1950 MHz
L.O.	10.6 GHz	KU Plus	9.75 GHz

Gain	65 dB
Noise Figure	0.3 dB

LNBF (KU - Band)
Model : Extreme - TRU

Specification

Output Port	single	single
Parameter	Vertical	Horizontal
Input Freq.	12.30 ~ 12.90 GHz	10.7 - 11.7 GHz
Output Freq.	1550 ~ 2150 MHz	950 - 1450 MHz
L.O.	10.75 GHz	9.75 GHz

Gain	65 dB
Noise Figure	0.3 dB

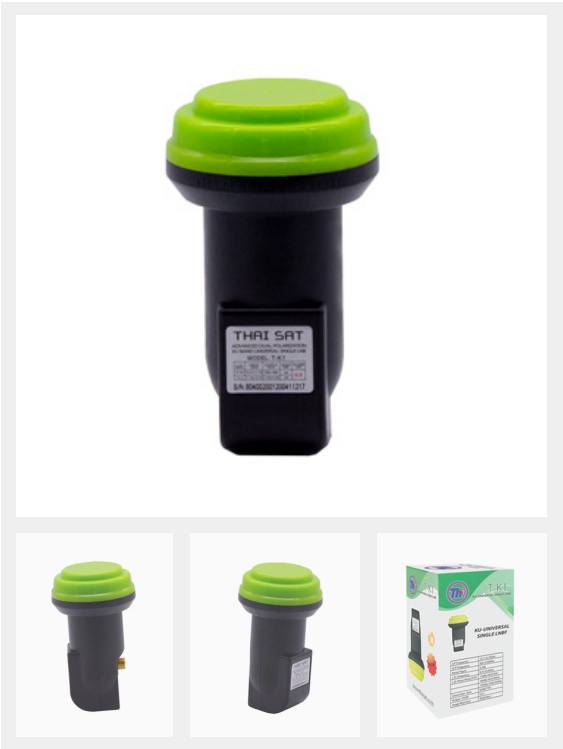

LNBF (KU - Band)
Model : T - K1

Specification

I/P Frequency :	10.7 ~ 12.75 GHz
O/P Frequency :	950 - 2150 MHz
Noise Figure :	0.3 dB
L.O. Frequency :	9.75 / 10.6 GHz
L.O. Phase Noise (TYP) :	-70 dBc / Hz@1KHz
	-90 dBc / Hz@10KHz
	-105 dBc / Hz@100KHz
Conversion Gain :	65 dB (TYP.)
Output VSWR :	2.0 : 1
Image Rejection :	45 dB (Min.)

LNBF (KU - Band)
Model : TK - 1

Specification

Input Frequency :	10.7 - 12.75 GHz
Output Frequency :	950 - 2150 MHz
L.O. Frequency :	9.75 / 10.6 GHz
Noise Figure :	0.3 dB (Typ.)
Conversion Gain :	55 dB (Typ.)

LNBF (KU - Band)
Model : UNI - S2

Specification

Input Frequency :	10.70 ~ 11.70 GHz 11.70 ~ 12.75 GHz
Output Frequency :	950 - 1950 MHz 1100 ~ 2150 MHz
L.O. Frequency :	9.75 / 10.6 GHz
Noise Figure :	0.3 dB
Gain :	65 dB

LNBF (KU - Band)
Model : UNI - S2

Specification

Input Frequency :	10.7 ~ 11.70 GHz
	11.70 ~ 12.75 GHz
Output Frequency :	950 - 1950 MHz
	1100 ~ 2150 MHz
L.O. Frequency :	9.75 / 10.6 GHz
Noise Figure :	0.1 dB
Gain :	65 dB

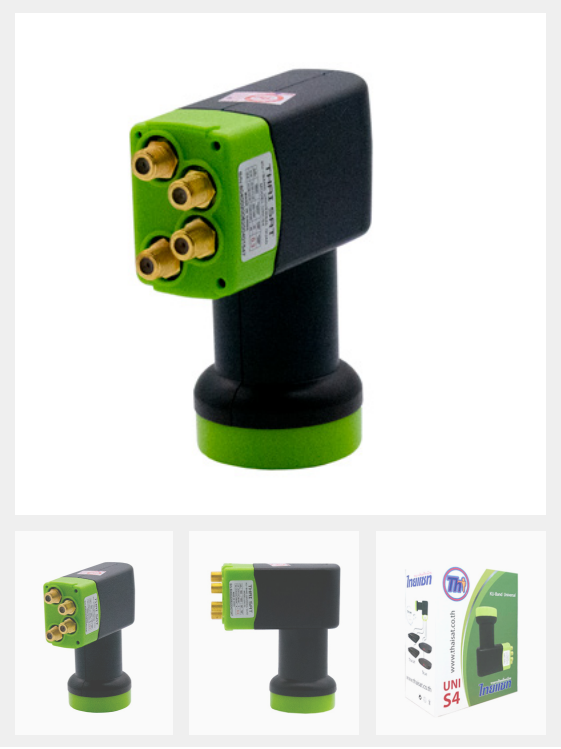

LNBF (KU - Band)
Model : UNI - S4

Specification

Input Frequency :	10.7 ~ 11.70 GHz
	11.70 ~ 12.75 GHz
Output Frequency :	950 ~ 1950 MHz
	1100 ~ 2150 MHz
L.O. Frequency :	9.75 / 10.6 GHz
Noise Figure :	0.3 dB
Gain :	65 dB

LNBF (KU - Band)
Model : UNI - S4

Specification

Input Frequency :	10.7 ~ 11.70 GHz
	11.70 ~ 12.75 GHz
Output Frequency :	950 ~ 1950 MHz
	1100 ~ 2150 MHz
L.O. Frequency :	9.75 / 10.6 GHz
Noise Figure :	0.1 dB
Gain :	65 dB

แผงสายอากาศ

แผงสายอากาศดิจิตอลทีวี

ไทยแซทได้เริ่มผลิต แผงสาอากาศ แบบดิจิตอลทีวี ของแท้ เป็นรายแรกๆของประเทศ ด้วยประสิทธิภาพ และ การใช้งานได้ดีจริง จึงทำให้เราได้รับการตอบรับเป็นอย่างสูง พิสูจน์ได้จากยอดขายกว่า ล้าน ต้นในระยะเวลาอันสั้น

DIY TD-5E (ประกอบเอง) ราคาประหยัด

แผงสายอากาศดิจิตอล รุ่น 5E DIY เป็นแผงสายอากาศยอดนิยมสูงสุด การันตี จากยอดขายกว่าล้านต้น ในระยะเวลาสั้นๆ เหมาะสำหรับ ช่าง หรือลูกค้า ที่แบบ DIY

Specification

UHF :	21 - 49
Gain :	7.5 - 10 dB

TD-5E (ประกอบสำเร็จพร้อมใช้)

แผงสายอากาศดิจิตอล รุ่น 5E ประกอบสำเร็จพร้อมฝาปิดถุงแบบห้อยแขวนสำหรับขายได้ เหมาะสำหรับร้านค้าตัวแทนจำหน่าย

Specification

UHF :	21 - 49
Gain :	7.5 - 10 dB

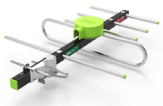

TD-5E (ประกอบสำเร็)พร้อมสายRG6

แผงสายอากาศดิจิตอล รุ่น 5E ประกอบสำเร็จ พร้อมฝาปิดถุงแบบห้อยแขวน สำหรับขายได้ เหมาะสำหรับ ร้านค้า ตัวแทนจำหน่าย

Specification

UHF :	21 - 49
Gain :	7.5 - 10 dB

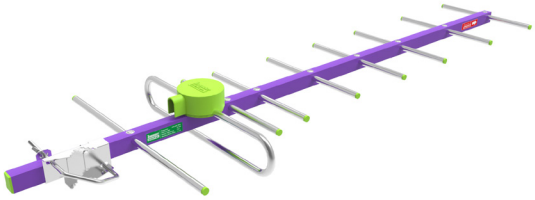

แผงสายอากาศ 9E

แผงสายอากาศดิจิตอล รุ่น 9E Gain การรับสูงสามารถรับได้ในระยะไกล เป็นแผงสายอากาศที่ออกแบบสำหรับระบบดิจิตอลโดยเฉพาะ

Specification

UHF :	21 - 49
Gain :	8 - 13 dB

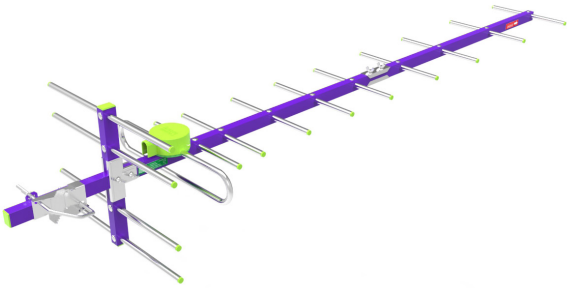

แผงสายอากาศ 14E

แผงสายอากาศดิจิตอล รุ่น 14 E Gain การรับสูง สามารถรับได้ในระยะไกล เป็นแผงสายอากาศที่ออกแบบสำหรับระบบดิจิตอลโดย

Specification

No. of Elements :	14 E
Channel UHF :	21 - 49
Gain :	9 - 14.5 dB
Output Impedance :	75 ohm
Boom Length :	1250 mm
Boom Diametre :	20 x 15 mm
Boom thickness :	0.8 mm
Muximum Width :	270 mm
Verticant Height ;	230 mm
Element Diameter :	8 mm
Element thickness :	0.8 mm

แผงสายอากาศ 16E

แผงสายอากาศดิจิตอลทีวี ออกแบบให้มีแกนการรับสูง เสริมความแข็งแรงเป็นพิเศษ ด้วยวัสดุใหญ่ หนาแข็งแรง พร้อมจุดต่อแบบกันน้ำ

Specification

No. of Elements :	16 E
Channel UHF :	21 - 49
Gain :	9 - 15 dB
Output Impedance :	75 ohm
Boom Length :	1945 mm
Boom Diametre :	19 x 19 mm
Boom thickness :	0.8 mm
Muximum Width :	270 mm
Verticant Height ;	230 mm
Element Diameter :	8 mm
Element thickness :	0.8 mm
Shpg Weight :	2.18 Kg
Cartoon Dimensions :	20 x 100 x 93 CM

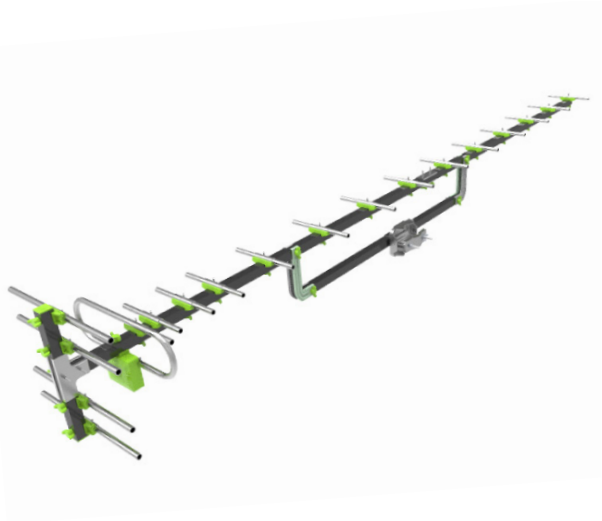

แผงสายอากาศ 19E

แผงสายอากาศดิจิตอลทีวี ออกแบบให้มีแกนการรับสูง เสริมความแข็งแรงเป็นพิเศษ ด้วยวัสดุใหญ่ หนาแข็งแรง พร้อมจุดต่อแบบกันน้ำ

Specification

No. of Elements :	14 E
Channel UHF :	21 - 49
Gain :	9 - 14.5 dB
Output Impedance :	75 ohm
Boom Length :	1250 mm.
Boom Diametre :	20 x 15 mm.
Boom thickness :	0.8 mm
Muximum Width :	270 mm.
Verticant Height ;	230 mm.
Element Diameter :	8 mm.
Element thickness :	0.8 mm

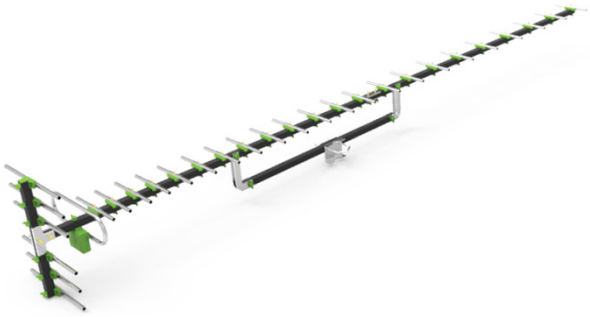

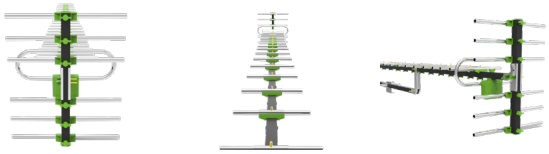

แผงสายอากาศ 29E

แผงสายอากาศดิจิตอลทีวี ออกแบบให้มีแกนการรับสูง เสริมความแข็งแรงเป็นพิเศษ ด้วยวัสดุใหญ่ หนาแข็งแรง พร้อมจุดต่อแบบกันน้ำ

Specification

No. of Elements :	29 E
Channel UHF :	21 - 60
Gain :	12 - 17 dB
Output Impedance :	75 ohm
Boom Length :	2450 mm
Boom Diametre :	19 x 19 mm
Boom thickness :	1.4 mm
Muximum Width :	270 mm
Verticant Height ;	330 mm
Element Diameter :	10 mm
Element thickness :	0.8 mm
Shpg Weight :	2.65 Kg
Cartoon Dimensions :	20 x 127.5 x 93 CM

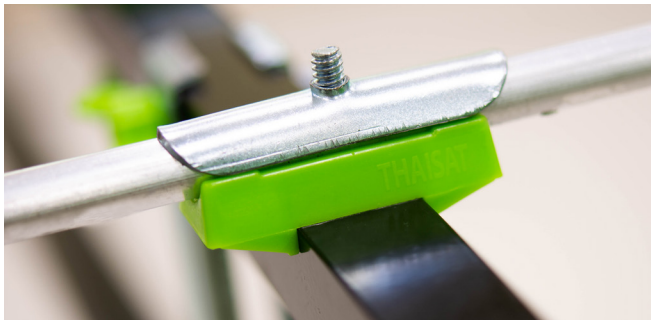

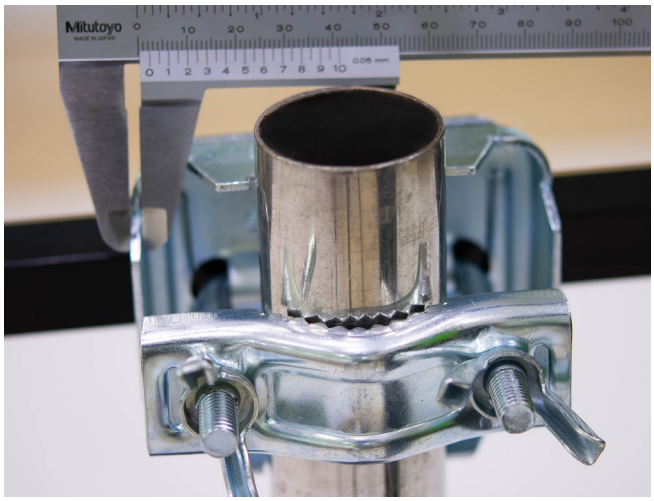

TOWER 1.5 M, TOWER 2 M

ชุดเสาทาวเวอร์ ผลิตด้วยเหล็กกลม เชื่อมด้วยเหล็กเส้นถัดขึ้นรูปฐานตั้งแบบ 3 เหลี่ยม ตั้งง่าย พ่นด้วยสีฝุ่นอบร้อน 200 องศา สำหรับติดตั้งแผงสายอากาศดิจิตอลทีวีหรืออื่นๆ

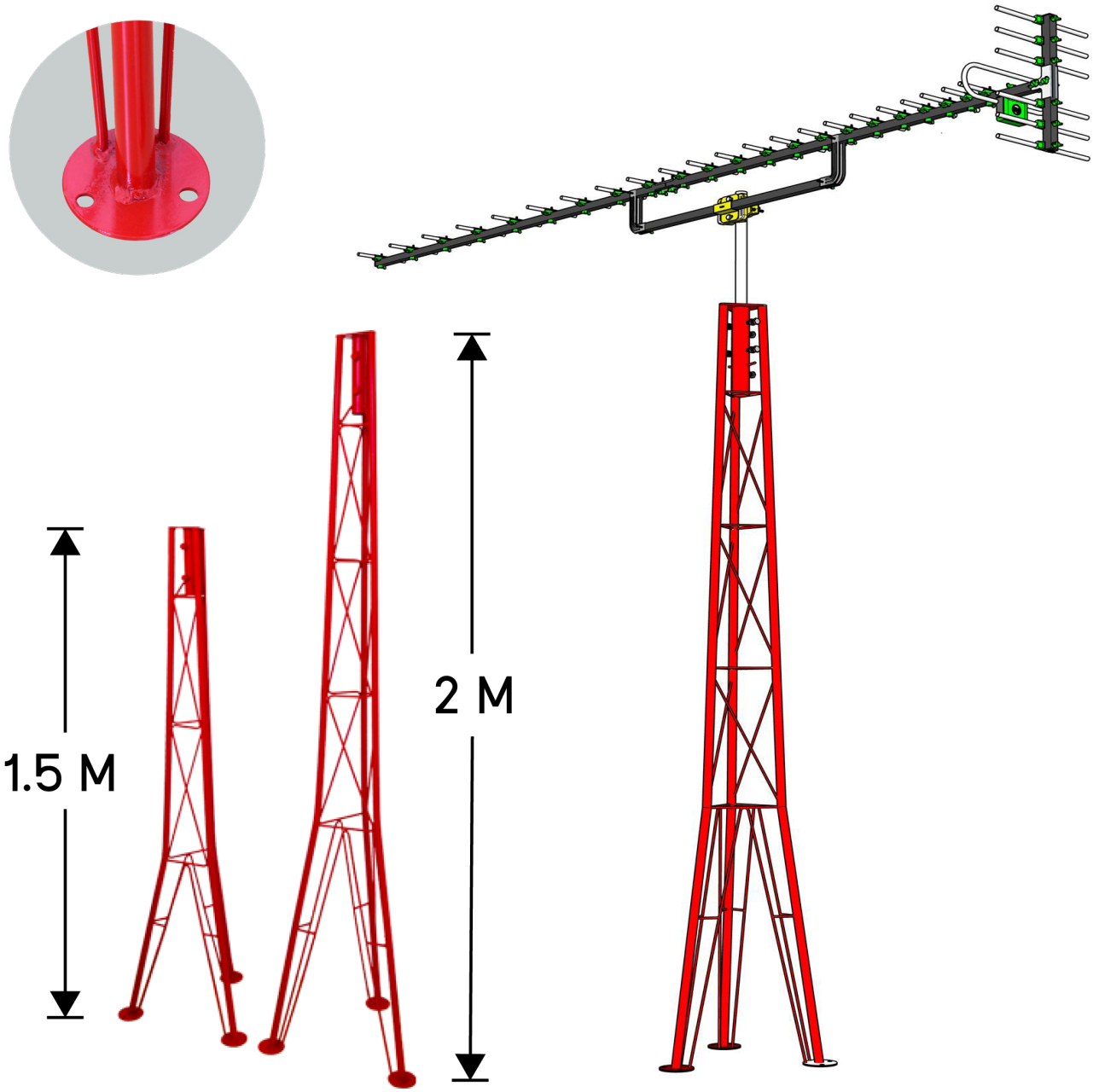

MATV และอุปกรณ์

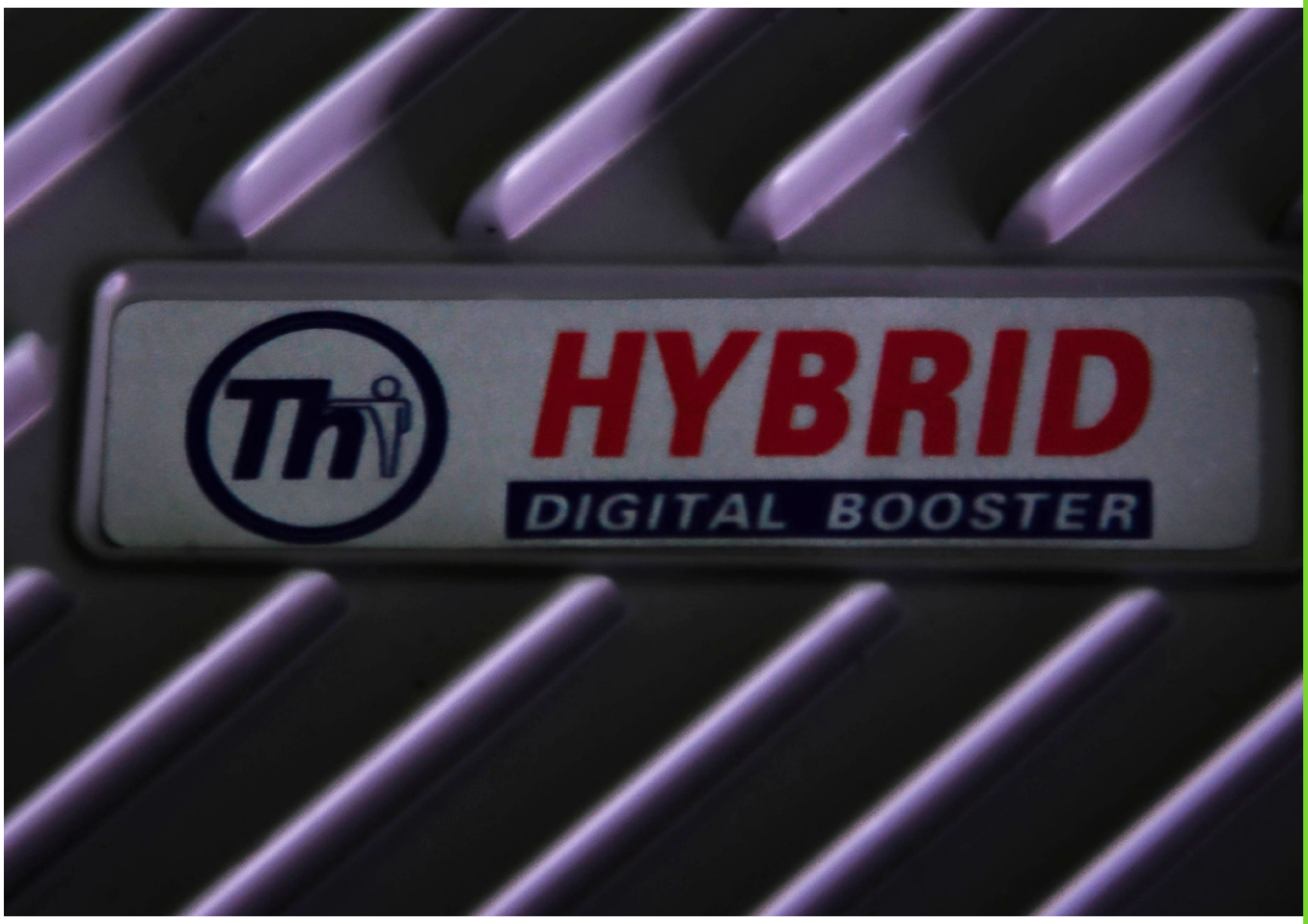

อุปกรณ์ขยายสัญญาณ สำหรับระบบทีวี

อุปกรณ์ขยายสัญญาณ ทีวี ที่ดีควรมีเกนการขยายที่เหมาะสม และใช้งานได้ง่าย ไม่ซับซ้อน อุปกรณ์ขยายสัญญาณทีวี แบรนด์ไทยแซท จึงได้มีแนวการผลิต สำหรับการใช้งานที่ง่าย ปรับสัญญาณได้ง่าย ไม่มากรุ่น เลือกใช้ได้ง่าย

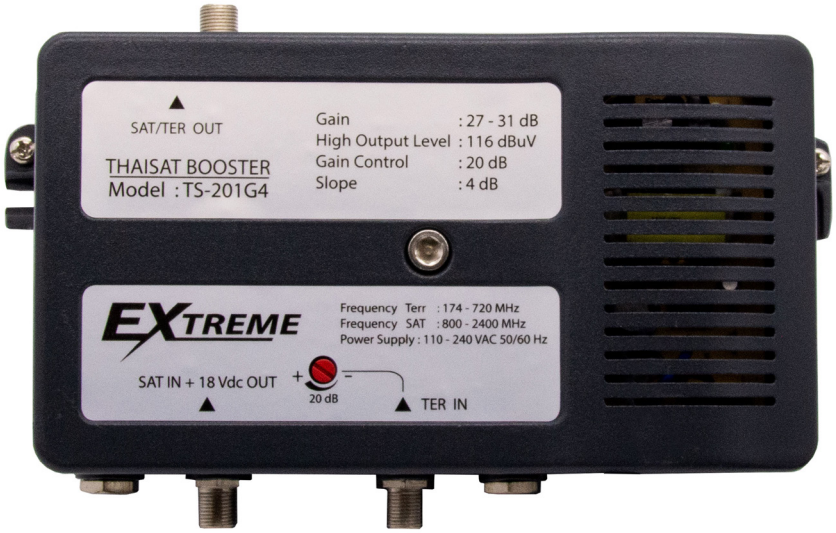

Booster Model : TS - 201G4

Specification

Frequency Terr :	174 -720 MHz
Frequency SAT :	800 - 2400 MHz
Power Supply :	110 - 240 VAC 50 / 60 Hz
Gain :	27 - 31 dB
High Output Level :	110 dBuV
Gain Control :	20 dB
Slope :	4 dB

ทีวีดาวเทียม และ ระบบทีวีดิจิตอล ขยายสัญญาณ 2 ระบบ ในตัวเดียว

ตัวโครงสร้างอุปกรณ์ผลิตจาก โลหะหล่อขึ้นรูป ระบายความร้อนได้ดี ออกแบบวงจรด้วยระบบโปรแกรมซิมโมเลชั่น ทำให้ได้ค่าอิมพีแดนซ์ที่ตรง ค่าฟิลเตอร์ที่ได้ตามกำหนด ช่วยทำให้สัญญาณสะอาด เกนการขยายสูง

การใช้งาน SAT
สำหรับการต่อขยายสัญญาณฝั่งดาวเทียมภายในบูสเตอร์ จะมีวงจรจ่ายไฟ 18 Volt DC จ่ายไฟเลี้ยงให้ LNB โดยตรง และ มีวงจรสโลบปรับสัญญาณไว้ที่ 4 dB ผู้ใช้ไม่ต้องปรับตั้งค่าใดๆ เมื่อตั้งจานดาวเทียมเสร็จ ต่อ สายจากหัวรับ LNBF เข้าบูสเตอร์ได้เลย ไม่ต้องใช้เครื่องวัดค่าใดๆ สัญญาณที่ออกมาจาก OUTPUT ประมาณ 105-110 dB การต่อสัญญาณไปใช้ ต้องผ่านอุปกรณ์ตัวแยกสัญญาณก่อน จึงจะทดสอบได้

สำหรับในส่วนฝั่งดิจิตอลทีวี แนะนำควรจะต้องต่ออุปกรณ์ 5G Filter ป้องกันการรบกวนไว้ก่อน เพื่อให้ได้สัญญาณสะอาดที่สุดก่อนรวมสัญญาณกับระบบดาวเทียม ความแรงสัญญาณ ดิจิตอล ควรจะได้ประมาณ 70-75 dB ค่า Mer ควรจะได้ 25 dB เป็นอย่างน้อยเพื่อความสมบูรณ์ของระบบดิจิตอลทีวี

Extreme Booxter THATSAT TS101G

Specification

Frequency Terr :	174 - 806 MHz
Gain :	27 - 30 dB
Slope :	3 dB
Frequency SAT :	950 - 2150 MHz
Gain :	25 - 31 MHz
Slpoe :	8 dB
Power Supply :	110 - 240 VAC 50 / 60 Hz

“Extreme Booster TS101G”

สำหรับงานบ้านและอาคารที่ต้องการขยายสัญญาณเพิ่ม เพื่อใช้หลายจุดรับชมบูสเตอร์ชนิดพิเศษกว่าบูสเตอร์ทั่วไปในท้องตลาด ใช้สำหรับขยายสัญญาณทีวีดิจิตอลและสัญญาณจากจานดาวเทียม หรืออย่างใดอย่างหนึ่งตาม รูปแบบตัวอย่างการใช้งาน

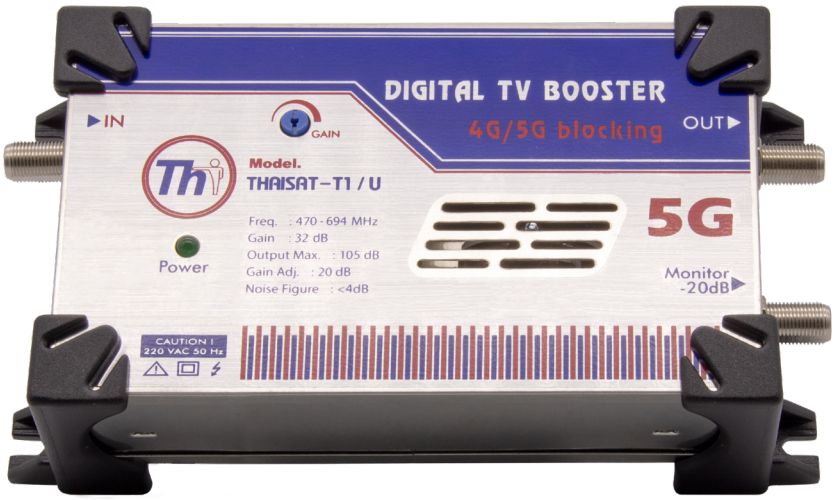

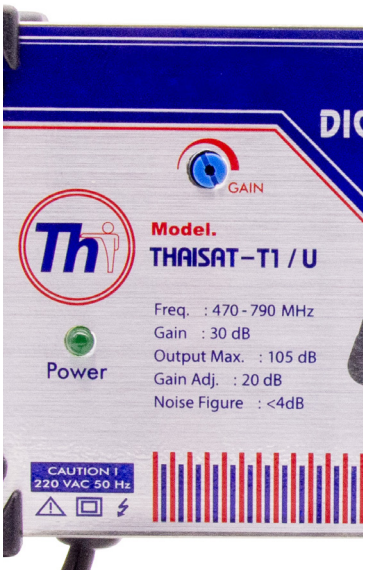

Digital TV Booster THAISAT T1/U

Specification

Frequency Terr :	40 - 1000 MHz
Operating Gain :	30 dB + / - 2 dB
Gain & Slope Control :	0 - 20 dB
Output Level :	97 dB @ 40 Channel
Noise Figure :	< 4 dB
Hum Modulation :	> - 70 dB @ 6A Through Current
Cross Modulation :	- 77 dB
Composite Second Order :	- 76 dB
Composite Triple Beat :	-74 dB
Output Test :	-20 dB
Input & Output Impedance :	75 Ohm
Current Requirument :	165 mA
Input Voltage :	15 VDC
Packed Weight :	0.4 Kg
Dimension :	170 x 80 x 50 mm

บูสเตอร์ขยายสัญญาณเสาอากาศดิจิตอลทีวีขนาดกลาง

อัตราขยาย 32 DB ขยายสัญญาณย่านความถี่ UHF 470-694 MHz สัญญาณเอาท์พุทสูงสุด 105 DB เหมาะสำหรับขยายสัญญาณดิจิตอลทีวีภายในบ้าน หรือระบบทีวีขนาดเล็ก (60-100จุด) ข้อแนะนำควรติดอุปกรณ์ตัดคลื่น 5G Filter เพื่อตัดการรบกวนและเพิ่มคุณภาพสัญญาณดิจิตอล (Mer) ให้สมบูรณ์ยิ่งขึ้นจะช่วยทำให้เปลี่ยนช่องรายการได้เร็วขึ้น

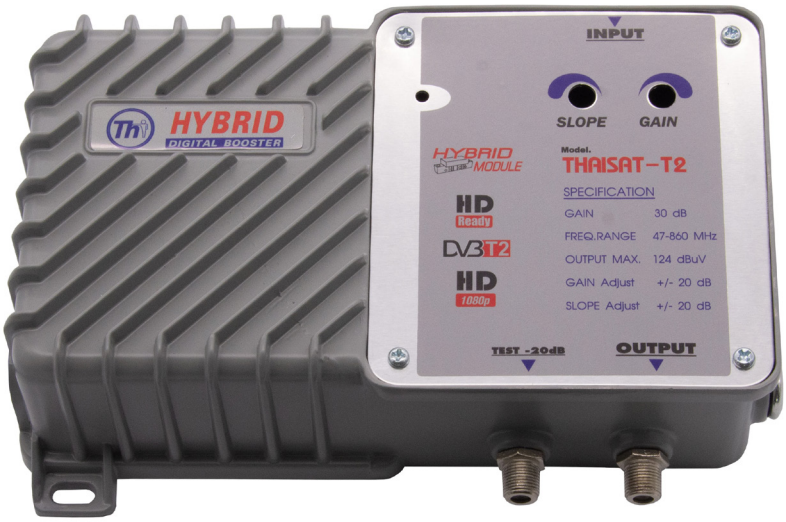

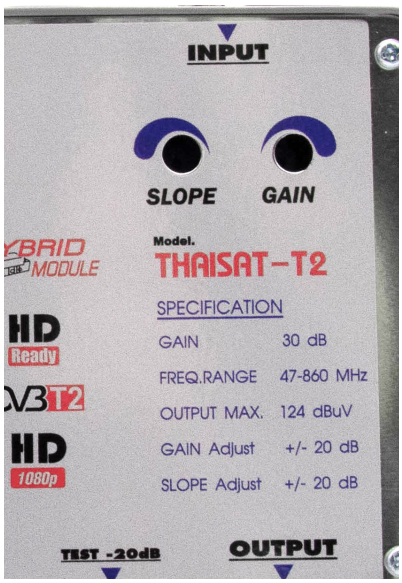

Digital TV Channel T6

Specification

Frequency Range :	47 - 860 MHz
Operating Gain :	30 dB +/- 2 dB
Gain & Slope Control :	0 - 20 dB
Output Level :	98 dB @ 80 Channel
Noise Figure :	< 6 dB
Hum Modulation :	> -70 dB @ 6A Through Current
Cross Modulation :	- 77 dB
Composite Second Order :	-76 dB
Composite Triple Beat :	-74 dB
Output Test :	-20 dB +/- 2 dB
Input & Output Impedance :	75 Ohm
Current Requirment :	340 mA
Input Voltage :	200 - 240 VAC 50 Hz
Packed Weigth :	0.8 Kg
Dimension :	195 x 130 x 60 mm.

บูสเตอร์ขยายสัญญาณทีวีและดิจิตอลทีวี

โครงตัวถังแบบโลหะหล่อระบายความร้อนได้ดีแบบไฮบริคโมดูลอัตราขยาย 30 dB ขยายสัญญาณตลอดย่านความถี่ 47-860 MHz สัญญาณเอาท์พุทสูงสุด 124 dBuV มีปุ่มปรับ เกน/สโลป บาลานซ์สัญญาณได้ง่าย เหมาะสำหรับขยายสัญญาณในระบบเคเบิ้ลทีวีขนาดใหญ่ มีจำนวนช่องมาก (50-200 จุด)

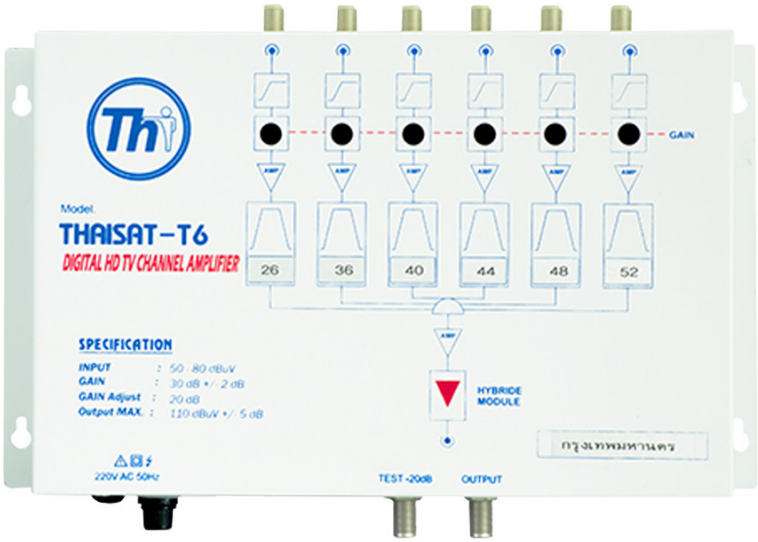

Digital TV Channel T6

Specification

Input Frequency Range : 470 - 860 MHz
Input Level : 60 - 80 dBuV
Input Impedance : 750 Ohm TV Antenna
Channel Bandwidth : 8 MHz
Separate CH. Filter : 6 MUX Filter (Channel TV Digital)
Separate CH. Gain Adjust : 20 dB
Output Impedance : 75 Ohm MATV System
Output Gain : 30 dB + / - 2 dB
Output Max : 110 dBuV
Noise Figure : 6 dB
Final Amplifier : Hybride Module
Power AC. Input : 210 - 230 VAC 50 Hz

บูสเตอร์ขยายสัญญาณ Channel Amplifier

ดิจิตอลทีวี แบบ 6 อินพุทแยกอิสระ รับสัญญาณตรง แบบช่องต่อช่อง ช่วยให้ไม่สูญเสียสัญญาณที่รับได้มากถึง 15 dB สัญญาณขาเข้าลดทอนน้อย ทำให้ภาคขยายสัญญาณขยายได้อย่างเต็มประสิทธิภาพทุกช่องความถี่ มีวงจรกรองสัญญาณเฉพาะ(ตามเขตพื้นที่) ช่วยลดสัญญาณรบกวนข้างเคียงได้ ใช้ภาคขยายแบบ ไฮบริดโมดูล อัตราขยายมากถึง 30 dB

Splitter Power pass 2 WAY Model 2 AP

รองรับความถี่ 5 - 2400 MHz ใช้ได้กับระบบดิจิตอลทีวีและระบบทีวีดาวเทียม ยอมให้ไฟ DC ผ่านได้ทุกพอร์ท ป้องกันไฟย้อนกลับ ใช้กับระบบ Extreme ได้

Spiltter Power Pass 3 WAY Model 3 AP

รองรับความถี่ 5 - 2400 MHz ใช้ได้กับระบบดิจิตอลทีวีและระบบทีวีดาวเทียม ยอมให้ไฟ DC ผ่านได้ทุกพอร์ท ป้องกันไฟย้อนกลับ ใช้กับระบบ Extreme ได้

Splitter Power Pass 4 WAY Model 4 AP

รองรับความถี่ 5 - 2400 MHz ใช้ได้กับระบบดิจิตอลทีวีและระบบทีวีดาวเทียม ยอมให้ไฟ DC ผ่านได้ทุกพอร์ท ป้องกันไฟย้อนกลับ ใช้กับระบบ Extreme ได้

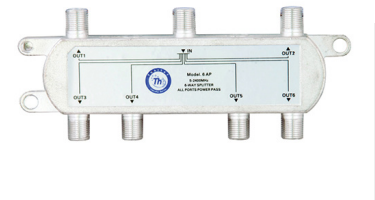

Splitter Power Pass 6 WAY Model 6 AP

รองรับความถี่ 5 - 2400 MHz ใช้ได้กับระบบดิจิตอลทีวีและระบบทีวีดาวเทียม ยอมให้ไฟ DC ผ่านได้ทุกพอร์ท ป้องกันไฟย้อนกลับ ใช้กับระบบ Extreme ได้

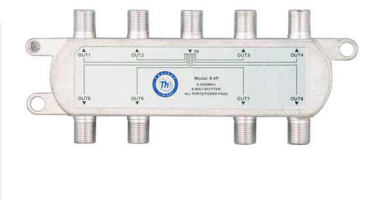

Splitter Power Pass 8 WAY Model 8 AP

รองรับความถี่ 5 - 2400 MHz ใช้ได้กับระบบดิจิตอลทีวีและระบบทีวีดาวเทียม ยอมให้ไฟ DC ผ่านได้ทุกพอร์ท ป้องกันไฟย้อนกลับ ใช้กับระบบ Extreme ได้

Band Pass Filter 5G

สำหรับตัดคลื่นความถี่ 5G มือถือทิ้ง ป้องกันการรบกวนระบบทีวีดิจิตอล ช่วยทำให้สัญญาณดิจิตอลสมบูรณ์ (MER) เมื่อเวลาเปลี่ยนช่องจะประมาลผลเร็วขึ้น

Digital Booster

ขยายสัญญาณ ดิจิตอลทีวี 20 dB ใช้ไฟเลี้ยงจากกล่องรับดิจิตอลทีวี

Switch 22 KHz Generator

ใช้ร่วมกับมัลติสวิทซ์ เพื่อบังคับให้หัวรับ KU Universal ช่วง Hi ทำงาน

Line Amp 20 dB

ขยายสัญญาณ จากหัวรับดาวเทียม เพื่อแยกใช้งานหลายๆ จุดรับชม

DiSEqC 4x1

สวิทซ์ตัดต่อสำหรับใช้ร่วมกับดาวเทียม 4 ดาวเทียมกับเครื่องรับ 1 เครื่อง ไดแซ็คสวิทซ์

TAP-OFF 2 WAY

สำหรับแบ่งสัญญาณระบบทีวีรวมแบบ MATV รองรับความถี่ 5-1000 MHz รองรับระบบดิจิตอล
Tap -10 dB

TAP-OFF 4 WAY

สำหรับแบ่งสัญญาณระบบทีวีรวมแบบ MATV รองรับความถี่ 5-1000 MHz รองรับระบบดิจิตอล
Tap -10 d

Digital 5G Filter Bandpass & Stopband

สำหรับตัดคลื่นความถี่ 5G มือถือทิ้งป้องกันการรบกวนระบบทีวีดิจิตอลช่วยทำให้สัญญาณดิจิตอลสมบูรณ์(MER) เมื่อเวลาเปลี่ยนช่องจะประมาลผลเร็วขึ้น ตัดการรบกวนแบบ

Frequency Range		: 5 - 1000 MHz
Insertion Loss	≤ 3.5 dB	: 470 : - 694 MHz
Stop Band	≥ 30 dB	: 5 - 424 MHz
	≥ 30 dB	: 718 - 1000 MHz

อุปกรณ์ Fiber Optic

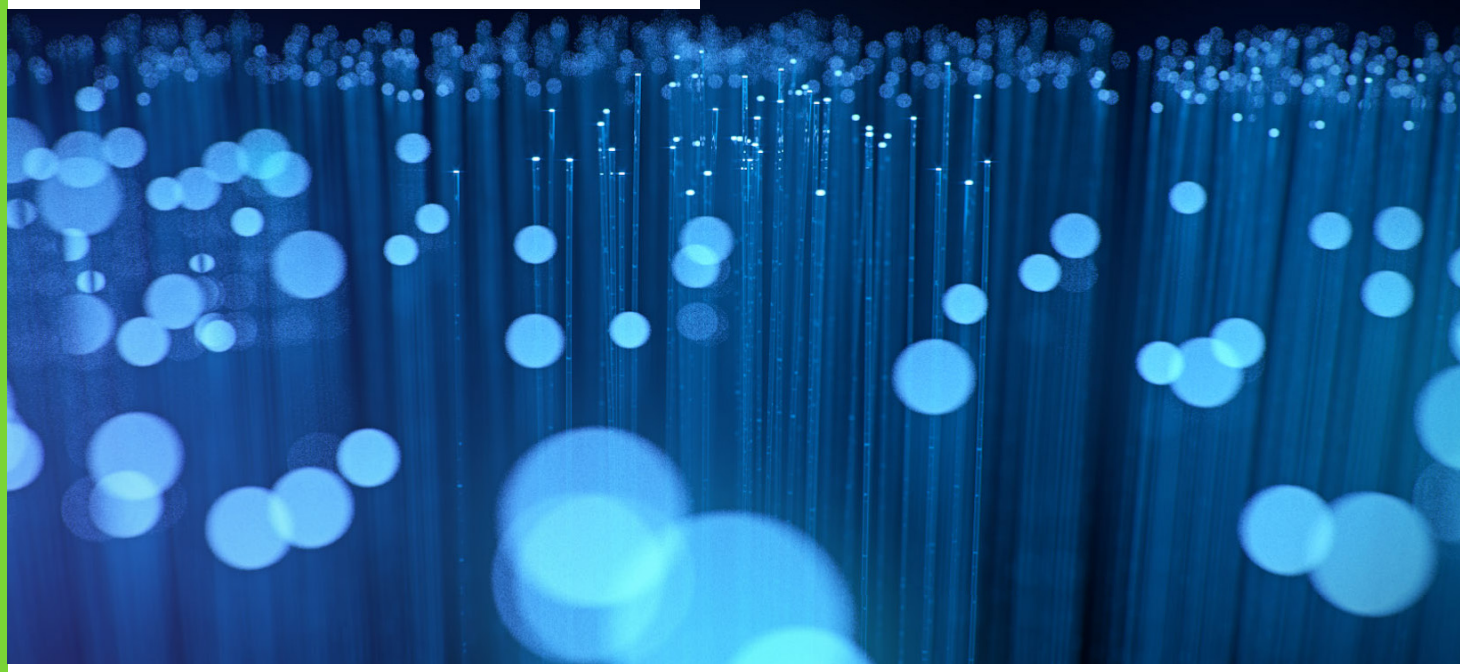

เป็นเทคโนโลยีที่ช่วยทำให้งานระบบทีวีที่ส่งผ่านสายนำสัญญาณในระยะไกลทำได้ง่ายขึ้น ประหยัดมากขึ้น และทนทานมากขึ้น เมื่อก่อนระบบไฟเบอร์ออฟติค เป็นเรื่องที่ไกลตัวมาก เนื่องจาก ราคาแพง อุปรณ์ ต่อพ่วงแพง และเครื่องมือที่ใช้ในการจั้มต่อมีราคาแพง หลักหมื่น หลักแสน จึงทำให้ค่าแรงในการทำระบบสูงตามไปด้วย จึงไม่เป็นที่นิยม

มาถึงปัจจุบัน อุปกรณ์ มีราคาถูกลงมามาก สาย Fiber ก็ถูกลงมากเช่นกัน ราคาถูกกว่าสายนำสัญญาณแบบ RG6 เสียอีก และ รวมถึงเครื่องมือที่ใช้ในการจั้มต่อ ราคาก็ถูกลงมามากด้วย หลักพันต้นๆก็ซื้อได้แล้ว และ การส่งสัญญาณด้วย Fiber optic สามารถส่งระยะไกลได้มากถึง 10 กิโลเมตร โดยไม่จำเป็นต้องมีอุปกรณ์ขยายสัญญาณระหว่างทาง ซึ่งจะต้องต่อไฟเลี้ยงให้อุปกรณ์ และ เสี่ยงฟ้าผ่าอุปกรณ์เสียหายได้ง่าย ทำให้ไม่ต้องเปลืองอุปกรณ์และ ช่วยประหยัดการซ่อมบำรุงระบบด้วย ด้วยเหตุนี้ การส่งสัญญาณผ่าน Fiber optic จึงเป็นที่นิยมมากขึ้น

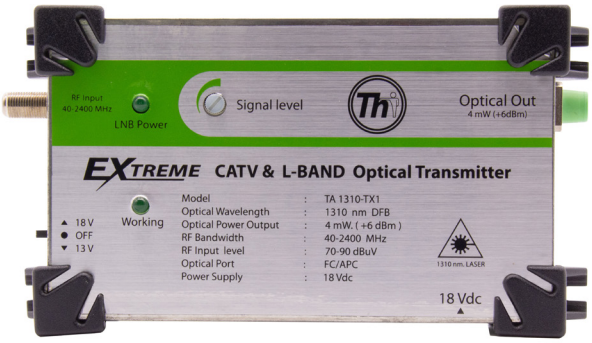

Optical Transmitter

Specification

Model :	TA 1310 - TX 1
Optical Wavelength :	1310 nm DFB
Optical Power Output :	4 mW (+6 dBm)
RF Bandwidth :	40 - 2400 MHz
RF Input Level :	70 - 90 dBuV
Optical Port :	FC / APCmA
Power Supply	18 Vdc

อุปกรณ์ส่งสัญญาณแสง ทำหน้าที่ แปลงสัญญาณ RF 40-2400 MHzใช้ได้กับ เคเบิ้ลทีวี ดิจิตอลทีวี และ รองรับความถี่ ทีวีดาวเทียมแบบ Exterme ส่งด้วยความยาวคลื่นแสง 1310 nm เป็นช่วงความยาวคลื่นที่มีการลดทอนน้อยที่สุด กำลังส่ง 4 mW +6dBM (ส่งได้ไกลถึง 5-10 กิโลเมตร) ในกรณีที่ต่อกับดาวเทียมโดยตรง สามารถเปิดไฟเลี้ยงไปที่หัวรับโดยตรงได้หัวต่อแสง Output Port FC / APC หัวต่อแบบกลมสีเขียว ใช้หัวต่อแบบฟาสได้

เครื่องแปลงสัญญาณแสง เป็นสัญญาณ RF

Specification

Optical Wavelenght :	1290 - 1600 nm
Optical Power Output :	- 12 - 0 dBm
RF Bandwidth :	40 -2400 MHz
Output Level :	80 -95 dBuV
Potical Port :	SC / APC
Power Supply :	18 Vdc / 185 mA

อุปกรณ์ภาครับใช้ร่วมกับอุปกรณ์ภาคส่ง Fiber รับสัญญาณแสง แปลงสัญญาณแสงกลับมาเป็น RF 40-2400 MHz ให้สัญญาณขาออกได้ 80-95 dB สามารถนำไปต่อใช้งานกับทีวี หรือ ระบบทีวีดาวเทียมแบบ Extreme ได้โดยตรง ประมาณ 10-20เครื่องรับ หรือ นำไปต่อพ่วงกับบูสเตอร์เพื่อขยายสัญญาณเพิ่มแยกสัญญาณเพิ่มได้ 50-80 จุดรับชม หัวต่อแสงใช้แบบหัวฟาสได้ แบบเหลี่ยมสีเขียว SC/APC หากใช้กับเครื่องรับดาวเทียม ไม่ต้องต่อไฟเลี้ยงก็ทำได้ โดยอุปกรณ์จะได้ไฟเลี้ยงโดยตรงจาเครื่องรับดาวเทียม สะดวกและง่าย

สายใยแก้วนำแสง
2 Core 1000 เมตร

Adaptor สำหรับต่อกลม

Adaptor สำหรับหัว
ต่อเหลี่ยม

สาย Patch Cord
สำหรับต่อจั๊มกลมออกเหลี่ยม
SC/FC APC

ชุดเครื่องมือเข้าหัวแบบฟาส
Fiber

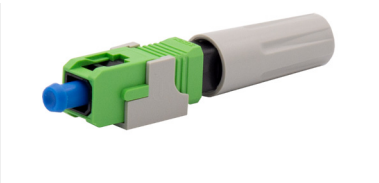

หัวต่อแบบเหลี่ยมเขียว
SC/APC

ชุดจั๊มต่อสาย fiber
Mechanical

สปลิทเตอร์แสง
1 ออก 4

สปลิทเตอร์แสง
1 ออก 8

Ethanol Alconaol
99.9% 1 ลิตร

กิ๊บตอกสาย Fiber ดำ
(1,000 ตัว/ถุง)

มัลติสวิทซ์

มัลติสวิทซ์จากไทยแซท

มัลติสวิทซ์คืออุปกรณ์ที่ทำหน้าที่เป็นสวิทซ์ตัดต่อให้กับเครื่องรับดาวเทียมกับหัวรับ LNBF ในนแต่ละดาวเทียม เมื่อมีการจั้มรวมกัน หลายดาวเทียม หลายดวง ก็ต้องมีสวิทซ์ตัดต่อเพื่อทำหน้าที่คัดเลือกสัญญาณที่ต้องการให้แบบอัตโนมัติ และเมื่อมีสวิทซ์รวมกันหลายๆตัวอยู่ในตัวเดียวกันจึงเรียกว่ามัลติสวิทซ์

มัลติสวิทซ์จากไทยแซท ด้วยประสบการณ์การทำงานทำให้พบปัญหาเกี่ยวกับการตัดต่อสัญญาณคำสั่งการตัดต่อ และ ปัญหาที่เกิดจึงทำให้เราเข้าใจและออกแบบอุปกรณ์มัลติสวิทซ์ ให้มีความเหมาะสมในการตัดต่อที่แม่นยำดี ต่อทุกคำสั่ง

Multiswitch Model. 2x4

พิเศษ มีวงจรตัด 22 MHz ป้องกันการรบกวน ตัดต่อแม่นยำ ใช้ได้กับเครื่องรับทุกยี่ห้อ

** ไม่ต้องใช้ไฟเลี้ยง **

Specification

Frequency Range :	950 - 2150 MHz
Insertion Loss :	5 dB
Isolation :	25 dB
Return Loss :	10 dB
Impedance (all ports) :	75 Ω

Multiswitch Model. 2x6

พิเศษ มีวงจรตัด 22 MHz ป้องกันการรบกวน ตัดต่อแม่นยำ ใช้ได้กับเครื่องรับทุกยี่ห้อ

** ไม่ต้องใช้ไฟเลี้ยง **

Specification

Frequency Range :	950 - 2150 MHz
Insertion Loss :	5 dB
Isolation :	25 dB
Return Loss :	10 dB
Impedance (all ports) :	75 Ω

Multiswitch Model. 2x8

พิเศษ มีวงจรตัด 22 MHz ป้องกันการรบกวน ตัดต่อแม่นยำ ใช้ได้กับเครื่องรับทุกยี่ห้อ

** ไม่ต้องใช้ไฟเลี้ยง **

Specification

Frequency Range :	950 - 2150 MHz
Insertion Loss :	5 dB
Isolation :	25 dB
Return Loss :	10 dB
Impedance (all ports) :	75 Ω

Multiswitch Model. 2x12

พิเศษ มีวงจรตัด 22 MHz ป้องกันการรบกวน ตัดต่อแม่นยำ ใช้ได้กับเครื่องรับทุกยี่ห้อ มีไฟเลี้ยง เหมาะใช้กับอาคารที่มีสายยาว

Specification

Frequency Range :	950 - 2150 MHz
Insertion Loss :	5 dB
Isolation :	25 dB
Return Loss :	10 dB
Normal Working Voltage :	20 V
DC Current Consumption :	200 mA
DC Max Power Passing :	500 mA
Impedance (all ports) :	75 Ω
Supply Voltage Optional :	20V (±1) 1200 mA

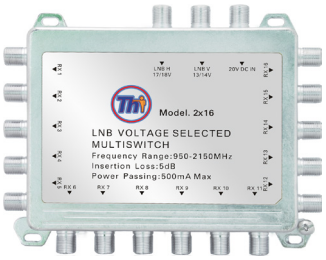

Multiswitch Model. 2x16

พิเศษ มีวงจรตัด 22 MHz ป้องกันการรบกวน ตัดต่อแม่นยำ ใช้ได้กับเครื่องรับทุกยี่ห้อ มีไฟเลี้ยง เหมาะใช้กับอาคารที่มีสายยาว

Specification

Frequency Range :	950 - 2150 MHz
Insertion Loss :	5 dB
Isolation :	25 dB
Return Loss :	10 dB
Normal Working Voltage :	20 V
DC Current Consumption :	200 mA
DC Max Power Passing :	500 mA
Impedance (all ports) :	75 Ω
Supply Voltage Optional :	20V (±1) 1200 mA

Multiswitch Model. 3x8

รวมสัญญาณดิจิตอล DVB-T2
Booster DVB-T2 20 dBuV
พิเศษมีวงจรตัด 22 KHz
ป้องกันการรบวน ตัดต่อแม่นยำ
ใช้ได้กับเครื่องรับทุกยี่ห้อ

Specification

Frequency Range ANT :	5 - 860 MHz
Frequency Range SAT :	950 - 2150 MHz
Insertion Loss ANT :	5 dB
Insertion Loss SAT :	5 dB
Isolation :	25 dB
Return Loss SAT Inputs :	10 dB
Return Loss ANT Input :	12 dB
Return Loss Outputs :	8 dB
Normal Working Voltage :	20 V

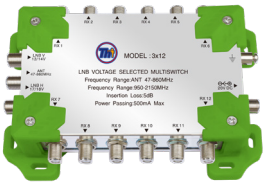

Multiswitch Model. 3x12

รวมสัญญาณดิจิตอล DVB-T2
Booster DVB-T2 20 dBuV
พิเศษมีวงจรตัด 22 KHz
ป้องกันการรบวน ตัดต่อแม่นยำ
ใช้ได้กับเครื่องรับทุกยี่ห้อ

Specification

Frequency Range ANT :	5 - 860 MHz
Frequency Range SAT :	950 - 2150 MHz
Insertion Loss ANT :	5 dB
Insertion Loss SAT :	5 dB
Isolation :	25 dB
Return Loss SAT Inputs :	10 dB
Return Loss ANT Input :	12 dB
Return Loss Outputs :	8 dB
Normal Working Voltage :	20 V

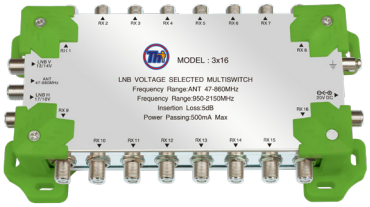

Multiswitch Model. 3x16

รวมสัญญาณดิจิตอล DVB-T2
Booster DVB-T2 20 dBuV
พิเศษมีวงจรตัด 22 KHz
ป้องกันการรบวน ตัดต่อแม่นยำ
ใช้ได้กับเครื่องรับทุกยี่ห้อ

Specification

Frequency Range ANT :	5 - 860 MHz
Frequency Range SAT :	950 - 2150 MHz
Insertion Loss ANT :	5 dB
Insertion Loss SAT :	5 dB
Isolation :	25 dB
Return Loss SAT Inputs :	10 dB
Return Loss ANT Input :	12 dB
Return Loss Outputs :	8 dB
Normal Working Voltage :	20 V

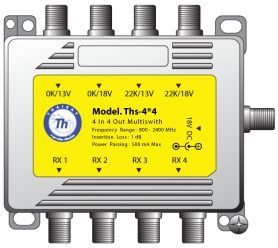

Multiswitch Model. 4x4

พิเศษมีวงจรตัด 22 KHz
ป้องกันการรบกวน ตัดต่อแม่นยำ
ใช้ได้กับเครื่องรับทุกยี่ห้อ

ใช้ไฟเลี้ยงสำหรับงานที่ต้องการใช้สายยาวๆ

Specification

Frequency Range :	950 - 2150 MHz
Insertion Loss :	5 dB
Isolation Between Outputs :	25 dB
Switching Isolation Input :	28 dB
Return Loss Inputs :	12 dB
Return Loss Outputs :	8 dB
Output Level :	95 dBuV
Normal Working Voltage :	20 V
DC Current Consumption :	50 mA
DC Max Power Passing :	500 mA

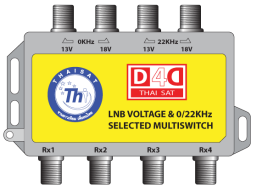

Multiswitch Model. 4x4 DVD

พิเศษมีวงจรตัด 22 KHz
ป้องกันการรบกวน ตัดต่อแม่นยำ
ใช้ได้กับเครื่องรับทุกยี่ห้อ

ไม่ต้องใช้ไฟเลี้ยง

Specification

Insertion Loss :	950 - 2150 MHz
Isolation Between Outputs :	5 dB
Switching Isolation Input :	5 dB
Return Loss Inputs :	25 dB
Return Loss Outputs :	10 dB
Output Level :	12 dB
Impedance :	75 Ω

Multiswitch Model. 4x8

ใช้ไฟเลี้ยง ใช้กับสายยาวๆได้ดี ใช้ได้กับเครื่องรับทุกยี่ห้อ

Specification

Frequency Range :	950 - 2150 MHz
Insertion Loss :	5 dB
Isolation Between Outputs :	25 dB
Switching Isolation Input :	28 dB
Return Loss Inputs :	12 dB
Return Loss Outputs :	8 dB
Output Level :	95 dBuV
Normal Working Voltage :	20 V
DC Current Consumption :	40 mA
DC Max Power Passing :	500 mA
Supply Voltage :	20V (±1) 1200 mA
	75 Ω

Multiswitch Model. 5x4

ไฟเลี้ยงแบบหม้อแปลงภายใน ทนทานกว่าระบบ สวิทซ์ซึ่ง

Frequency Range ANT :	5 - 860 MHz
Frequency Range SAT :	950 - 2150 MHz
Insertion Loss ANT :	5 dB
Insertion Loss SAT :	3 dB
Isolation In - IN SAT :	25 dB
Isolation IN - IN SAT/ANT :	25 dB
Isolation Between Outputs :	25 dB
Switching Isolation SAT Inputs :	28 dB
Return Loss SAT Inputs :	10 dB
Return Loss ANT Inputs :	12 dB
Return Loss Outputs :	8 dB
Output Level ANT :	85 dBuV
Output LeveL SAT :	100 dBuV
Normal Working Voltage :	20 V
Dc Current Consumption :	50 mA
External Power Supply :	90-240 AC 50/60 Hz
Temperature Range :	-20 ~ 60°C
Impedance (all ports) :	75 Ω

Multiswitch Model. 5x8

ใช้ไฟเลี้ยง ใช้กับสายยาวๆได้ดี ใช้ได้กับเครื่องรับทุกยี่ห้อ

Frequency Range ANT :	5 - 860 MHz
Frequency Range SAT :	950 - 2150 MHz
Insertion Loss ANT :	5 dB
Insertion Loss SAT :	3 dB
Isolation In - IN SAT :	25 dB
Isolation IN - IN SAT/ANT :	25 dB
Isolation Between Outputs :	25 dB
Switching Isolation SAT Inputs :	28 dB
Return Loss SAT Inputs :	10 dB
Return Loss ANT Inputs :	12 dB
Return Loss Outputs :	8 dB
Output Level ANT :	85 dBuV
Output LeveL SAT :	100 dBuV
Normal Working Voltage :	20 V
Dc Current Consumption :	50 mA
External Power Supply :	90-240 AC 50/60 Hz
Temperature Range :	-20 ~ 60°C
Impedance (all ports) :	75 Ω

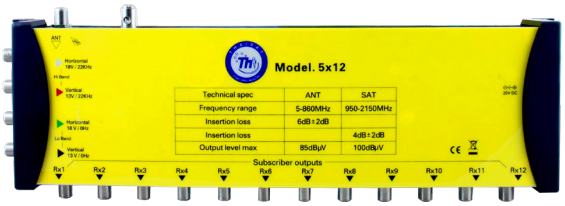

Multiswitch Model. 5x12

ใช้ไฟเลี้ยงสำหรับงานเดินสายยาวๆ ใช้ได้กับเครื่องรับทุกยี่ห้อ

Frequency Range ANT :	5 - 860 MHz
Frequency Range SAT :	950 - 2150 MHz
Insertion Loss ANT :	5 dB
Insertion Loss SAT :	3 dB
Isolation In - IN SAT :	25 dB
Isolation IN - IN SAT/ANT :	25 dB
Isolation Between Outputs :	25 dB
Switching Isolation SAT	28 dB
Inputs :	10 dB
Return Loss SAT Inputs :	12 dB
Return Loss ANT Inputs :	8 dB
Return Loss Outputs :	85 dBuV
Output Level ANT :	100 dBuV
Output LeveL SAT :	20 V
Normal Working Voltage :	50 mA
Dc Current Consumption :	90-240 AC 50/60 Hz
External Power Supply :	-20 ~ 60°C
Temperature Range :	75 Ω

Multiswitch Model. 5x16

ใช้ไฟเลี้ยงสำหรับงานเดินสายยาวๆ ใช้ได้กับเครื่องรับทุกยี่ห้อ

Frequency Range ANT :	5 - 860 MHz
Frequency Range SAT :	950 - 2150 MHz
Insertion Loss ANT :	5 dB
Insertion Loss SAT :	3 dB
Isolation In - IN SAT :	25 dB
Isolation IN - IN SAT/ANT :	25 dB
Isolation Between Outputs :	25 dB
Switching Isolation SAT	28 dB
Inputs :	10 dB
Return Loss SAT Inputs :	12 dB
Return Loss ANT Inputs :	8 dB
Return Loss Outputs :	85 dBuV
Output Level ANT :	100 dBuV
Output LeveL SAT :	20 V
Normal Working Voltage :	50 mA
Dc Current Consumption :	90-240 AC 50/60 Hz
External Power Supply :	-20 ~ 60°C

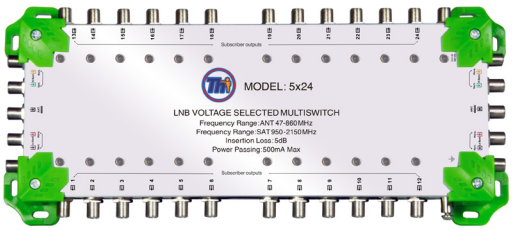

Multiswitch Model. 5x24

มีไฟ LED โชว์แสดงสถานะการใช้งานเครื่องรับ ใช้ร่วมกับกล่อง DVB-T2 ได้

Frequency Range ANT :	5 - 860 MHz
Frequency Range SAT :	950 - 2150 MHz
Insertion Loss ANT :	5 dB
Insertion Loss SAT :	3 dB
Isolation In - IN SAT :	25 dB
Isolation IN - IN SAT/ANT :	25 dB
Isolation Between Outputs :	25 dB
Switching Isolation SAT Inputs :	28 dB
Return Loss SAT Inputs :	10 dB
Return Loss ANT Inputs :	12 dB
Return Loss Outputs :	8 dB
Output Level ANT :	85 dBuV
Output LeveL SAT :	100 dBuV
Normal Working Voltage :	20 V
Dc Current Consumption :	50 mA
External Power Supply :	90-240 AC 50/60 Hz
Temperature Range :	-20 ~ 60°C
Impedance (all ports) :	75 Ω

Multiswitch Model. 5x32

Specification

Frequency Range ANT :	5 - 860 MHz
Frequency Range SAT :	950 - 2150 MHz
Insertion Loss ANT :	5 dB
Insertion Loss SAT :	3 dB
Isolation :	25 dB
Return Loss SAT Inputs :	10 dB
Return Loss ANT Inputs :	12 dB
Return Loss Outputs :	8 dB
Normal Working Voltage :	20 V
Supply Voltage :	20 V (±1) 1200mA

มีไฟ LED โชว์แสดงสถานะการใช้งานเครื่องรับ ใช้ร่วมกับกล่อง DVB-T2 ได้

Multiswitch Model. 9x8

Frequency Range ANT :	5 - 860 MHz
Frequency Range SAT :	950 - 2150 MHz
Insertion Loss ANT :	5 dB
Insertion Loss SAT :	3 dB
Isolation In - IN SAT :	25 dB
Isolation IN - IN SAT/ANT :	25 dB
Isolation Between Outputs :	25 dB
Switching Isolation SAT Inputs :	28 dB
Return Loss SAT Inputs :	10 dB
Return Loss ANT Inputs :	12 dB
Return Loss Outputs :	8 dB
Output Level ANT :	85 dBuV
Output LeveL SAT :	100 dBuV
Normal Working Voltage :	20 V
Dc Current Consumption :	80 mA
External Power Supply :	90-240 AC 50/60 Hz
Temperature Range :	-20 ~ 60°C
Impedance (all ports) :	75 Ω

ใช้ไฟเลี้ยงใช้ร่วมกับกล่อง DVB-T2 ได้สำหรับเครื่องรับไม่เกิน 8 จุด

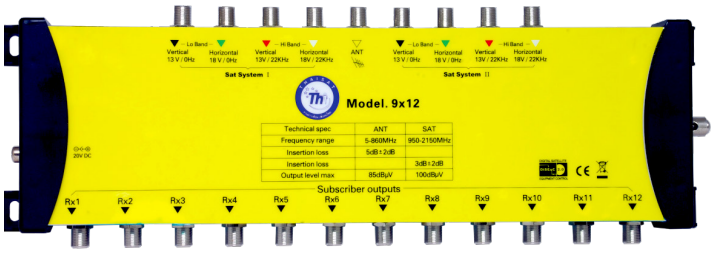

Multiswitch Model. 9x12

Frequency Range ANT :	5 - 860 MHz
Frequency Range SAT :	950 - 2150 MHz
Insertion Loss ANT :	5 dB
Insertion Loss SAT :	3 dB
Isolation In - IN SAT :	25 dB
Isolation IN - IN SAT/ANT :	25 dB
Isolation Between Outputs :	25 dB
Switching Isolation SAT Inputs :	28 dB
Return Loss SAT Inputs :	10 dB
Return Loss ANT Inputs :	12 dB
Return Loss Outputs :	8 dB
Output Level ANT :	85 dBuV
Output LeveL SAT :	100 dBuV
Normal Working Voltage :	20 V
Dc Current Consumption :	80 mA
External Power Supply :	90-240 AC 50/60 Hz
Temperature Range :	-20 ~ 60°C
Impedance (all ports) :	75 Ω

ใช้ไฟเลี้ยงใช้ร่วมกับกล่อง DVB-T2 ได้สำหรับเครื่องรับไม่เกิน 12 จุด

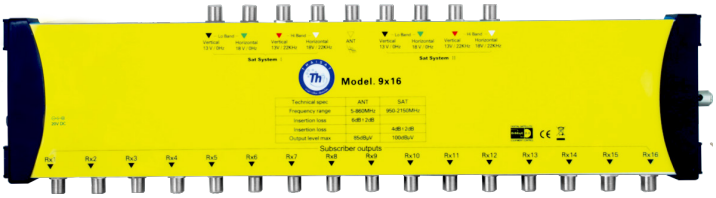

Multiswitch Model. 9x16

ใช้ไฟเลี้ยงใช้ร่วมกับกล้อง DVB-T2 ได้สำหรับเครื่องรับไม่เกิน 16 จุด

Frequency Range ANT :	5 - 860 MHz
Frequency Range SAT :	950 - 2150 MHz
Insertion Loss ANT :	5 dB
Insertion Loss SAT :	3 dB
Isolation In - IN SAT :	25 dB
Isolation IN - IN SAT/ANT :	25 dB
Isolation Between Outputs :	25 dB
Switching Isolation SAT Inputs :	28 dB
Return Loss SAT Inputs :	10 dB
Return Loss ANT Inputs :	12 dB
Return Loss Outputs :	8 dB
Output Level ANT :	85 dBuV
Output LeveL SAT :	100 dBuV
Normal Working Voltage :	20 V
Dc Current Consumption :	80 mA
External Power Supply :	90-240 AC 50/60 Hz
Temperature Range :	-20 ~ 60°C
Impedance (all ports) :	75 Ω

สายนำสัญญาณ RG6

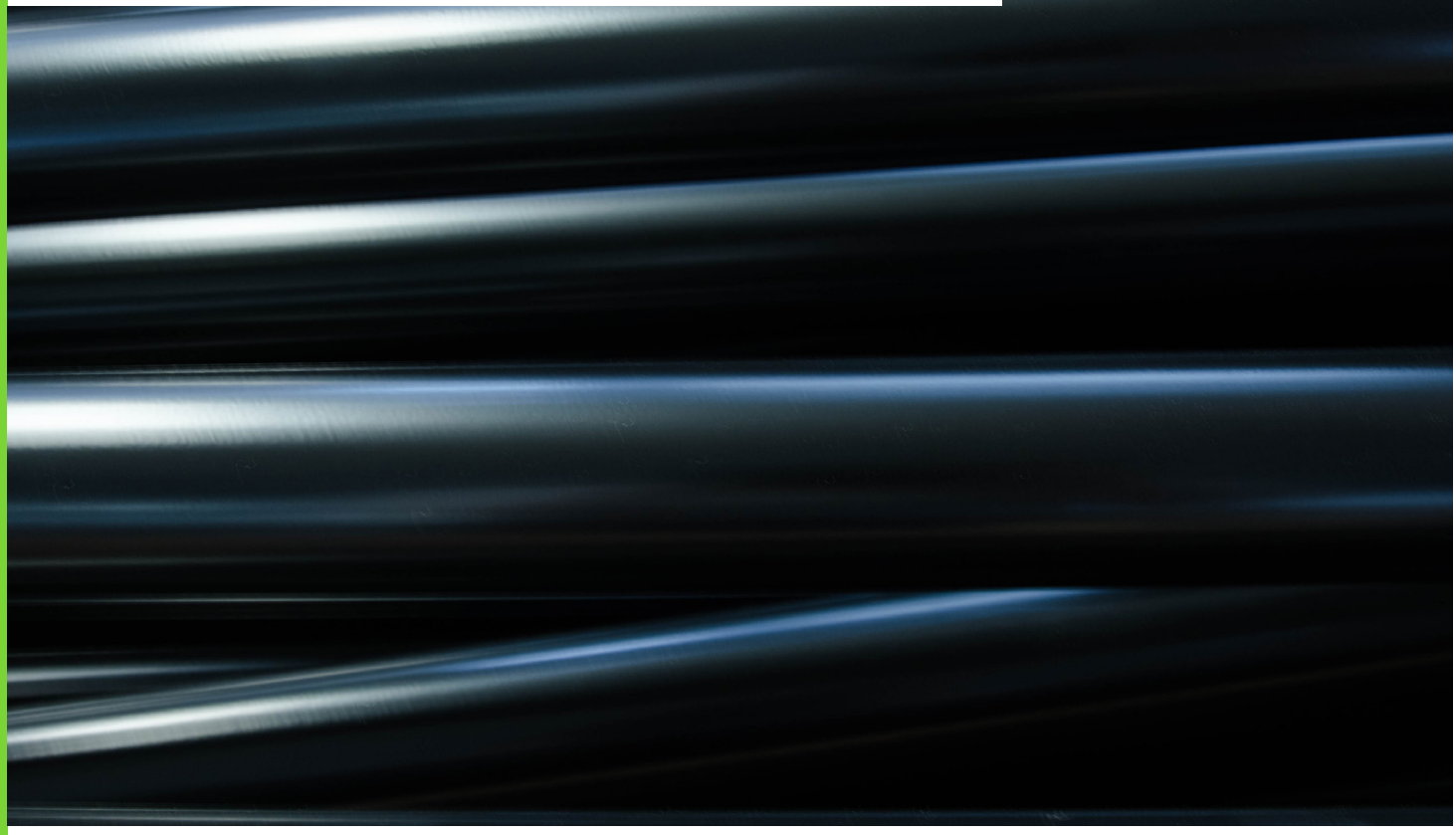

สายนำสัญญาณ RG6

สำหรับระบบทีวี และ ระบบทีวีดาวเทียม ใช้ความถี่ในการส่งสัญญาณ ความถี่ที่สูงมาก สูงกว่ากล้องวงจรปิด ประเภทสายสำหรับดาวเทียมกับกล้องวงจรปิดจึงต่างกัน ความถี่ที่ใช้ 5-2400 MHz ฉนั้น วัสดุก็จำเป็นต้องมีค่าลดทอนที่ต่ำ เช่นฉนวน ที่ใช้กั้นระหว่างแกนตัวนำกับ ชีสด้านรอบนอก ต้องมีค่า C-PF ที่ต่ำ

สาย RG6 ขนาด 10 ม.
สีดำพร้อมแจ็ค (สำหรับแผงสายอากาศ)

สาย RG6 ขนาด 10 ม.
สีดำพร้อมแจ็ค (สำหรับดาวเทียม)

Specification

Frequency ความถี่ MHz	อัตราลดทอน(dB/100m)
5	3.10
50	5.20
200	8.90
470	14.10
860	19.40
1000	21.20

สาย RG6 60% ขนาด 20 ม.

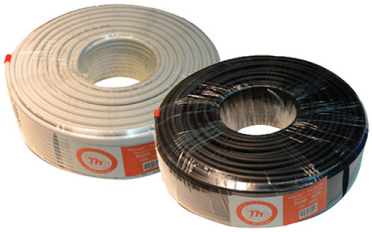

สาย RG6 60% ขนาด 100 ม.

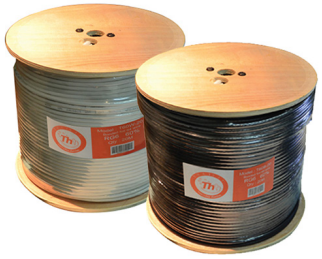

สาย RG6 60% ขนาด 305 ม.

สายนำสัญญาณ RG6 THAISAT 60% สายคุณภาพดีอยู่ที่วัสดุการนำมาใช้ โดยเฉพาะโฟมหุ้มแกนกลาง อ่อนไปก็ไม่ดีหรือแข็งไปค่า Capacitance ไม่ได้ก็ไม่ดีทำให้การลดทอนสัญญาณมากผิดปกติสายจาก ไทยแซท มีค่า (pF/m) 54 ±3

Specification

GENERAL

Inner conductor	Copper Covered Steel (CCS) 18% Conductivity
Dielectric	Foam PE
Outer conductor	Bonded AL Foil
	AL Braid 16*4*0.12 mm
Jacket	Virgin White PVC
Print	Black ink, legible, cannot be wiped off by Fingers
Packing	Red plastic caps on both ends.
	T60VW-100, 100m Coil, 6 Coil per Box.
	T60VW-305, 305m Wooden reel, 1 Wooden reel per Box
Label	Approved label is required to be affixed on each of reel

DIMENSIONS - (mm)

Inner conductor diameter	1.02 ± 0.01
Foam dielectric diameter	4.85 ± 0.08
Diameter over jacket	6.75 ± 0.10
Jacket wall thickness	0.70 norminal
100M Coil (D*d*H)	275*100*80
100M Box (L*W*H)	570*280*250
305M Wooden reel (D*d*H)	300*85*265
305M Box (L*W*H)	310*310*275
Reel label	100*50
Print Height	2.50 ± 0.50

สาย RG6 90% ขนาด 100 ม.

สาย RG6 90% ขนาด 305 ม.

สายนำสัญญาณ RG6 THAISAT 90% สายคุณภาพดีอยู่ที่วัสดุการนำมาใช้ โดยเฉพาะโฟมหุ้มแกนกลางอ่อนไปก็ไม่ดีหรือแข็งไปค่า Capacitance ไม่ได้ก็ไม่ดีทำให้การลดทอนสัญญาณมากผิดปกติสายจากไทยแซท มีค่า (pF/m) 54 ±3

Specification

GENERAL

Inner conductor	Copper Covered Steel (CCS) 18% Conductivity
Dielectric	Foam PE
Outer conductor	Bonded AL Foil
	AL Braid 16*4*0.12 mm
Jacket	Virgin White PVC
Print	Black ink, legible, cannot be wiped off by Fingers
Packing	Red plastic caps on both ends.
	T90VB-100, 100m Coil, 6 Coil per Box.
	T90VB-305, 305m per Wooden reel, 1 Wooden reel per Box
Label	Approved label is required to be affixed on each of reel

DIMENSIONS - (mm)

Inner conductor diameter	1.02 ± 0.01
Foam dielectric diameter	4.85 ± 0.08
Diameter over jacket	6.75 ± 0.10
Jacket wall thickness	0.70 norminal
100M Coil (D*d*H)	275*100*80
100M Box (L*W*H)	570*280*250
305M Wooden reel (D*d*H)	300*85*265
305M Box (L*W*H)	310*310*275
Reel label	100*50
Print Height	2.50 ± 0.50

แจ็คต่อแบบต่างๆ

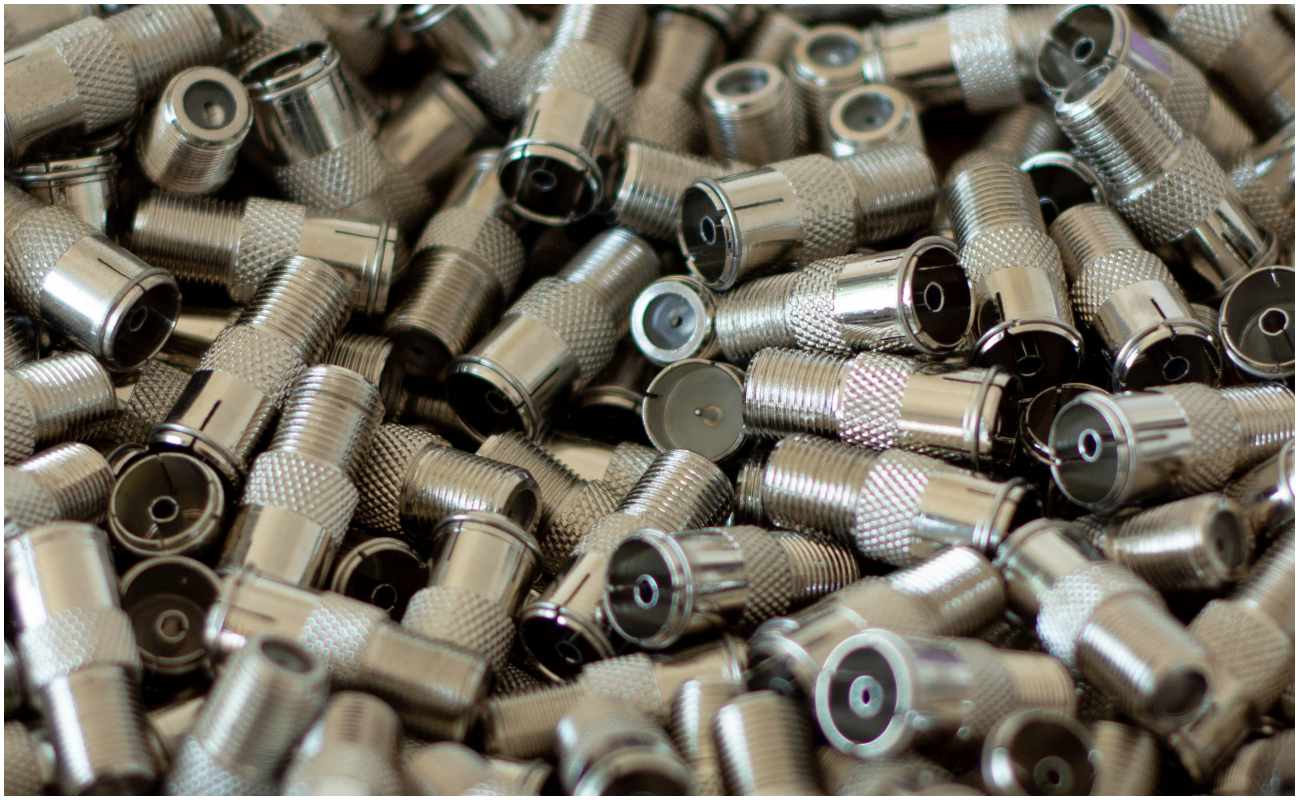

F - TYPE
แบบเกลียว

หัว F - Type แบบเกลียวในใช้กับสาย RG6

F - TYPE 81
แบบตัวต่อตรง

ใช้กับหัว F - Type แบบเกลียว สำหรับต่อสาย RG6

JACK 75 โอห์ม
ตัวผู้

แจ็คผู้แบบพลาสติก งอ 90 องศา สำหรับเสียบหลังโทรทัศน์

JACK 75 โอห์ม
ตัวเมีย

แจ็คตัวผู้แบบพลาสติก งอ 90 องศาสำหรับเสียบหลังช่องรีวีฟเวอร์ ช่อง RF OUT

JACK 75 โอห์ม
ตัวผู้

แจ็คตัวผู้แบบเหล็ก

หลอดไฟฉุกเฉิน

หลอดไฟฉุกเฉิน LED 7 วัตต์

Specification

- Operaters like a normal light bulb when mains power is available.
- Battery-backup lighting when mains power is interrupted.
- Life expectancy up to 30000 - 50000 hours.
- Energy saving LED lighting

The input voltage :	85 - 265 V/AC
Concersion time :	1 S
The charging method :	Mains lighting when charging
Charging time :	5 - 10 hours
Emergency time :	4 - 6 hours
Emergency light :	All bright

หลอดกลม

หลอดกลม
E27LA5W-001

Power :	5 W
Luminous Flux :	100-110 LM/W
Voltage :	AC 180-260 V
CCT :	6500 K
Bulb diameter :	∅ 55 mm

หลอดกลม
E27LA7W-002

Power :	7 W
Luminous Flux :	100-110 LM/W
Voltage :	AC 180-260 V
CCT :	6500 K
Bulb diameter :	∅ 60 mm

หลอดกลม
E27LA9W-003

Power :	9 W
Luminous Flux :	100-110 LM/W
Voltage :	AC 180-260 V
CCT :	6500 K
Bulb diameter :	∅ 70 mm

หลอดไฟนีออน

T818W-0001

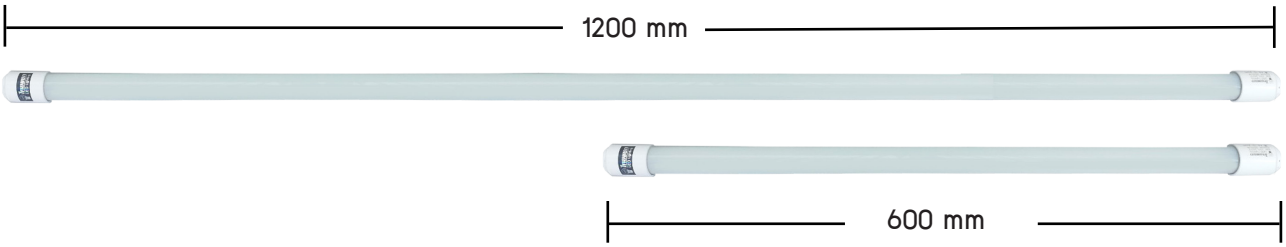

T818W-0002

หลอดนีออน T818W-001	
Power :	18 W
Luminous Flus :	1700 - 1920 LM/M
Voltage :	AC 85 - 265 V
CCT :	6500 K
Bulb diameter :	∅ 26*L1200 mm

หลอดนีออน T818W-002	
Power :	9 W
Luminous Flus :	800 - 1000 LM/M
Voltage :	AC 85 - 265 V
CCT :	6500 K
Bulb diameter :	∅ 26*L600 mm

T818W-0001

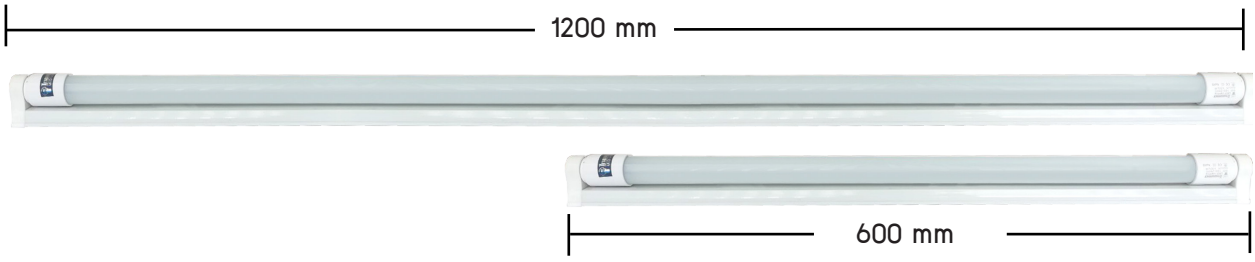

T818W-0002

หลอดนีออน T818W-001	
Power :	18 W
Luminous Flus :	1700 - 1920 LM/M
Voltage :	AC 85 - 265 V
CCT :	6500 K
Bulb diameter :	∅ 26*L1200 mm

หลอดนีออน T818W-002	
Power :	9 W
Luminous Flus :	800 - 1000 LM/M
Voltage :	AC 85 - 265 V
CCT :	6500 K
Bulb diameter :	∅ 26*L600 mm

หลอดฟ้าเหลี่ยม(บาง)

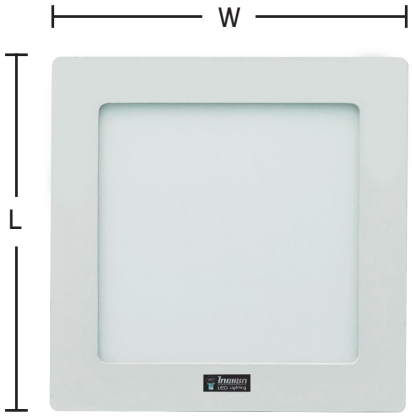

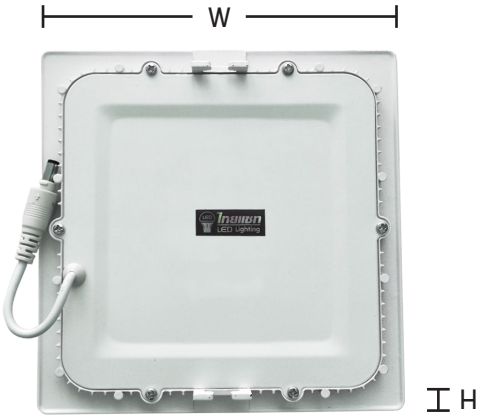

PMS03-0001

Power :	3 W
Luminous Flux :	240 LM
Diamension :	L90*W90*H12 mm
Voltage :	AC 85-265 V
CCT :	6500 K
Open hole :	L70* W70 mm

PMS06-0002

Power :	6 W
Luminous Flux :	540 LM
Diamension :	L120*W120*H12 mm
Voltage :	AC 85-265 V
CCT :	6500 K
Open hole :	L100* W100 mm

PMS09-0003

Power :	9 W
Luminous Flux :	720 LM
Diamension :	L150*W150*H12 mm
Voltage :	AC 85-265 V
CCT :	6500 K
Open hole :	L130* W130 mm

PMS012-0004

Power :	12 W
Luminous Flux :	960 LM
Diamension :	L170*W170*H12 mm
Voltage :	AC 85-265 V
CCT :	6500 K
Open hole :	L150* W150 mm

PMS15-0005

Power :	15 W
Luminous Flux :	1200 LM
Diamension :	L200*W200*H12 mm
Voltage :	AC 85-265 V
CCT :	6500 K
Open hole :	L170* W170 mm

PMS18-0006

Power :	18 W
Luminous Flux :	1640 LM
Diamension :	L225*W225*H12 mm
Voltage :	AC 85-265 V
CCT :	6500 K
Open hole :	L200* W200 mm

PMS24-0007

Power : 24W
Luminous Flux : 1920 LM
Diamension : L300*W300*H12 mm
Voltage : AC 85-265 V
CCT : 6500 K
Open hole : L280* W280 mm

หลอดฝ้ากลม(บาง)

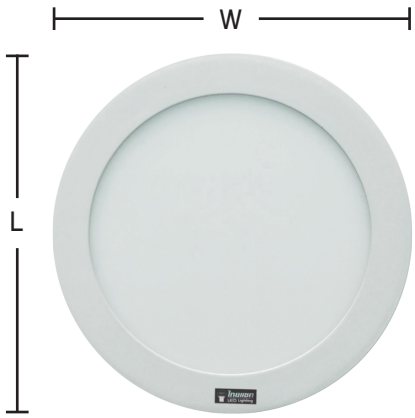

PMR03-0001

Power : 3 W
Luminous Flux : 240 LM
Diamension : ∅ 90*H12 mm
Voltage : AC 85-265 V
CCT : 6500 K
Open hole : ∅ 70 mm

PMR06-0002

Power : 6 W
Luminous Flux : 540 LM
Diamension : ∅ 120*H12 mm
Voltage : AC 85-265 V
CCT : 6500 K
Open hole : ∅ 100 mm

PMS09-0003

Power : 9 W
Luminous Flux : 720 LM
Diamension : ∅ 150*H12 mm
Voltage : AC 85-265 V
CCT : 6500 K
Open hole : ∅ 130 mm

PMS012-0004

Power : 12 W
Luminous Flux : 960 LM
Diamension : ∅ 170*H12 mm
Voltage : AC 85-265 V
CCT : 6500 K
Open hole : ∅ 150 mm

PMR015-0005

Power :	15 W
Luminous Flux :	1200 LM
Diamension :	∅ 200*H12 mm
Voltage :	AC 85-265 V
CCT :	6500 K
Open hole :	∅ 170 mm

PMR018-0006

Power :	18 W
Luminous Flux :	1640 LM
Diamension :	∅ 300*H12 mm
Voltage :	AC 85-265 V
CCT :	6500 K
Open hole :	∅ 280 mm

PMS024-0007

Power :	24 W
Luminous Flux :	1920 LM
Diamension :	∅ 300*H12 mm
Voltage :	AC 85-265 V
CCT :	6500 K
Open hole :	∅ 280 mm

อุปกรณ์เสริม

สาย AV 6 หัว ธรรมดา

ใช้สำหรับต่อสัญญาณภาพและเสียงเข้าโทรทัศน์ หรือแอลซีดี

4-1/8" Angle Finder with Magnetic Base

Measures Angles Accurately and Quickly From 0° - 90°
In Any Quadrant.
- Accurate to 1/2 of 1°
- Magnetic base for mounting on steel framing square or pipe

USE 2.0 WIRELESS 80.2 IN

Specifications

Specification:
Switch 10Mbps or 100Mbps network automatically
Half/Full duplex 10/100Mbps operation
Support Full Duplex Flow Control(IEEE 802.3x)
Support all USB standard commands
Support suspendiresume detection logic
Compliant to USB interface verison 1.0/1.1/2.0/13.0
Support 10Mbps and 100Mbps N-way auto-negotiation operation
Integrated Fast Ethernet MAC, physical clip and transceiver in one chip
MS Windows 98SE/ Me/ 2K XP VISTa. Linux 2.4,CE or Mac OS
2000/XP/Vista, Linux Window7 Window8

Thaisat เสารับ Wifi USB 2.0 Wireless 150 Mbps

USB Wifiเป็นอุปกรณ์เสริมสำหรับเพิ่มให้เครื่องรับดาวเทียม
เล่นยูทูปและอื่นๆผ่านอินเทอร์เน็ตได้

Thaisat เสารับ Wifi USB 2.0 Wireless 300 Mbps

Specifications

Wireless Standards	IEEE 802.11 n (draft) IEEE 802.11 g IEEE 802.11 b
Host Inferface	High speed USB 2.0/1.1 inerface
Data Rate	802.11 n : up to 300 Mbps (downlink) and 300 Mbps (Uplink)
	802.11 g : 54/48/36/24/18/12/9/6 Mbps auto fallback
	802.11 b : 11/5.5/2/1 Mbps auto fallback
Frequency Band	2.4 GHz ISM (Industrial Sclentific Medical) Band
RF Frequency	2412 ~ 2462 MHz (North America)
	2412 ~ 2472 MHz (Europe)
	2412 ~ 2462 MHz (Japan)
Radio Channel	1 - 14 Channels (Universal Domian Selection)
Modulation	11 n : BPSK, QPSK, 16QAM, 64QAM with OFDM
	11 g : BPSK, QPSK, 16QAM, 64QAM OFDM
	11 b : DQPSK, DBPSK DSSS, CCK
Data Security	64/128 - bit WEP Encrvptcon
	WPA, WPA - PSK, WPA2, WPA2 - PSK, TKIP/AES
Operating System	XP/Vista/WIN7/8/10
Envcronment	Operating Temperature : 0°C to 40°C
	Storage Temperature : -200C to 750C
	Oprating Humidity : 10% ~ 90% (Non Condensing)
	Storage Humidity : 5% ~ 95% (Non Condensing)

Thaisat เสารับ Wifi USB 2.0 Wireless 600 Mbps

Specifications

Wireless Standards	IEEE 802.11 n (draft) IEEE 802.11 g IEEE 802.11 b
Host Inferface	High speed USB 2.0/1.1 inerface
Data Rate	802.11 n : up to 600 Mbps (downlink) and 600 Mbps (Uplink)
	802.11 g : 54/48/36/24/18/12/9/6 Mbps auto fallback
	802.11 b : 11/5.5/2/1 Mbps auto fallback
Frequency Band	2.4 GHz ISM (Industrial Sclentific Medical) Band
RF Frequency	2412 ~ 2462 MHz (North America)
	2412 ~ 2472 MHz (Europe)
	2412 ~ 2462 MHz (Japan)
Radio Channel	1 - 14 Channels (Universal Domian Selection)
Modulation	11 n : BPSK, QPSK, 16QAM, 64QAM with OFDM
	11 g : BPSK, QPSK, 16QAM, 64QAM OFDM
	11 b : DQPSK, DBPSK DSSS, CCK
Data Security	64/128 - bit WEP Encrvptcon
	WPA, WPA - PSK, WPA2, WPA2 - PSK, TKIP/AES
Operating System	XP/Vista/WIN7/8/10
Envcronment	Operating Temperature : 0°C to 40°C
	Storage Temperature : -200C to 750C
	Oprating Humidity : 10% ~ 90% (Non Condensing)
	Storage Humidity : 5% ~ 95% (Non Condensing)

THAICOM 6 หรือ ดาวเทียมต่างประเทศ กับเครื่องรับ 4 จุดรับชม

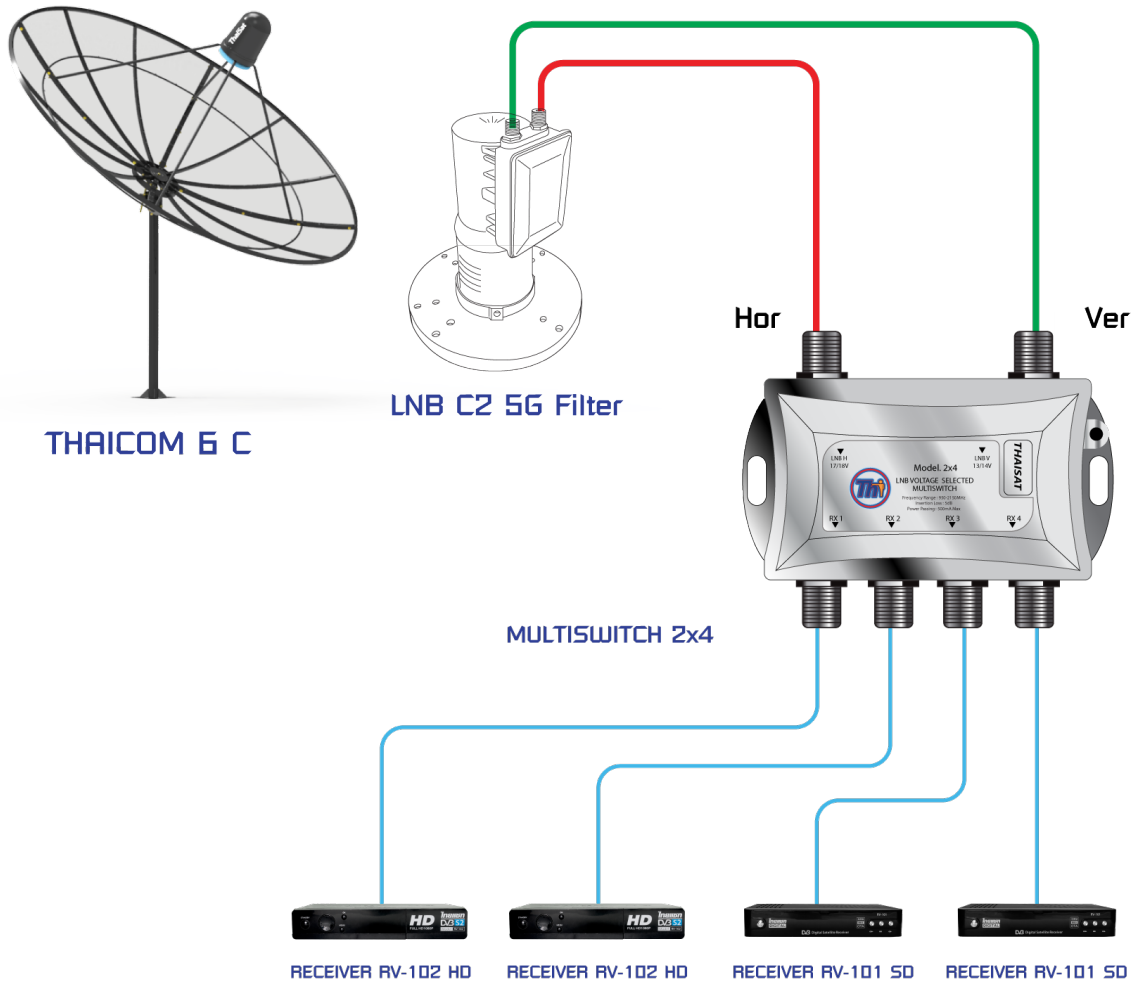

ชื่อดาวเทียม	LNB
THAICOM 5/6C	5150

มัลติสวิทซ์ THAISAT เท่านั้น ที่มีวงจร...ตัดการรบกวนความถี่ 22 KHz

ทำให้ มัลติสวิทซ์ THAISAT ใช้ได้ดีกับ เครื่องรับ ทุกรุ่นยี่ห้อ

THAICOM 6 + Chinasat 6B กับเครื่องรับ 4 จุดรับชม

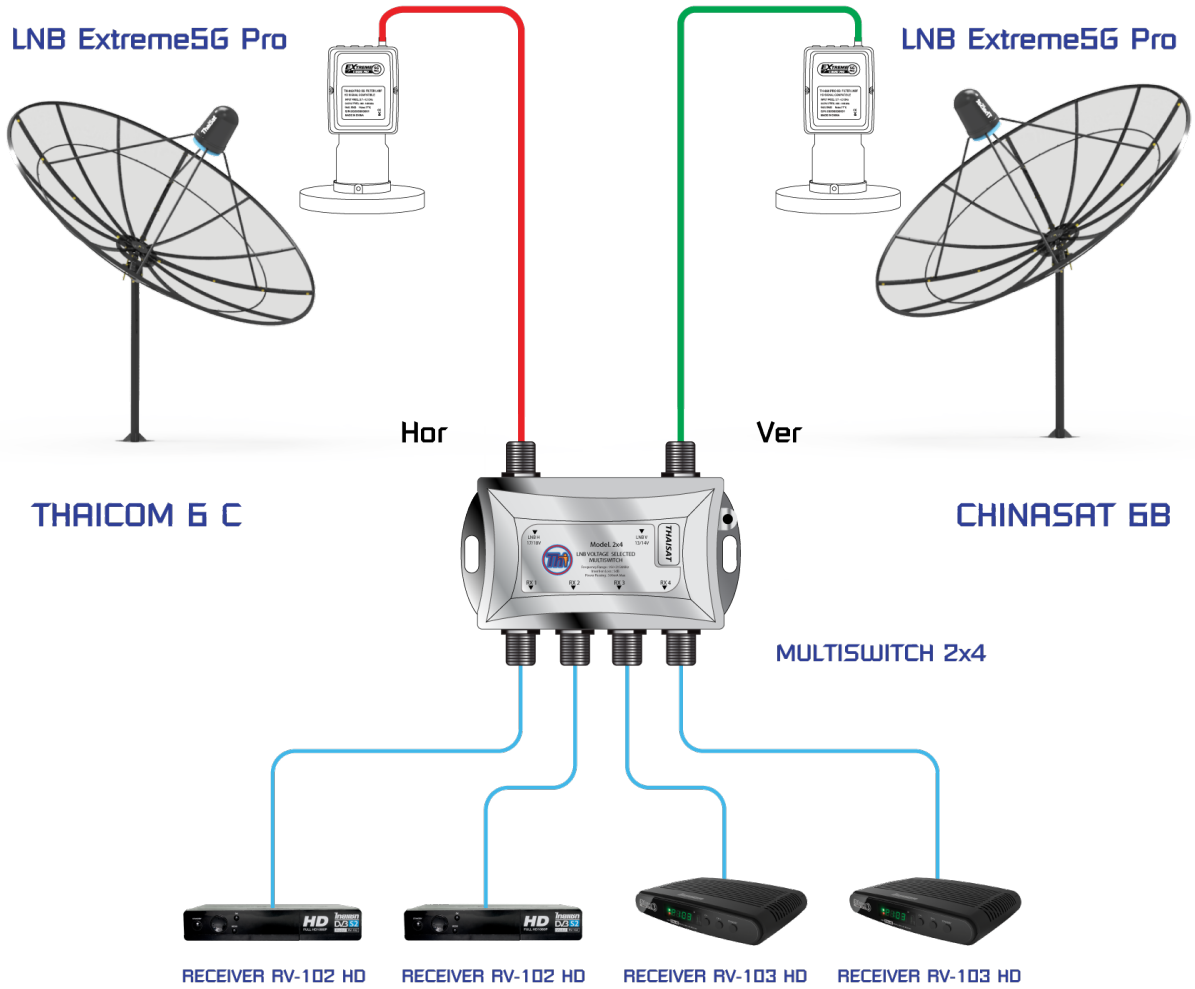

ชื่อดาวเทียม	LNB	Ver/Hor
THAICOM 6 C	Extreme-5G Pro	Hor
Chinasat 6 B	Extreme-5G Pro	Ver

รูปแบบการต่อนี้ใช้ได้กับ เครื่องรับ ไทยแซทเท่านั้น

ใช้ขั้วเดียว สามารถรับชมได้ครบ ทั้ง Ver/Hor ด้วยหัวรับ Extreme 5G Filter

THAICOM 6/8 KU + Chinasat 6B กับเครื่องรับ 4 จุดรับชม

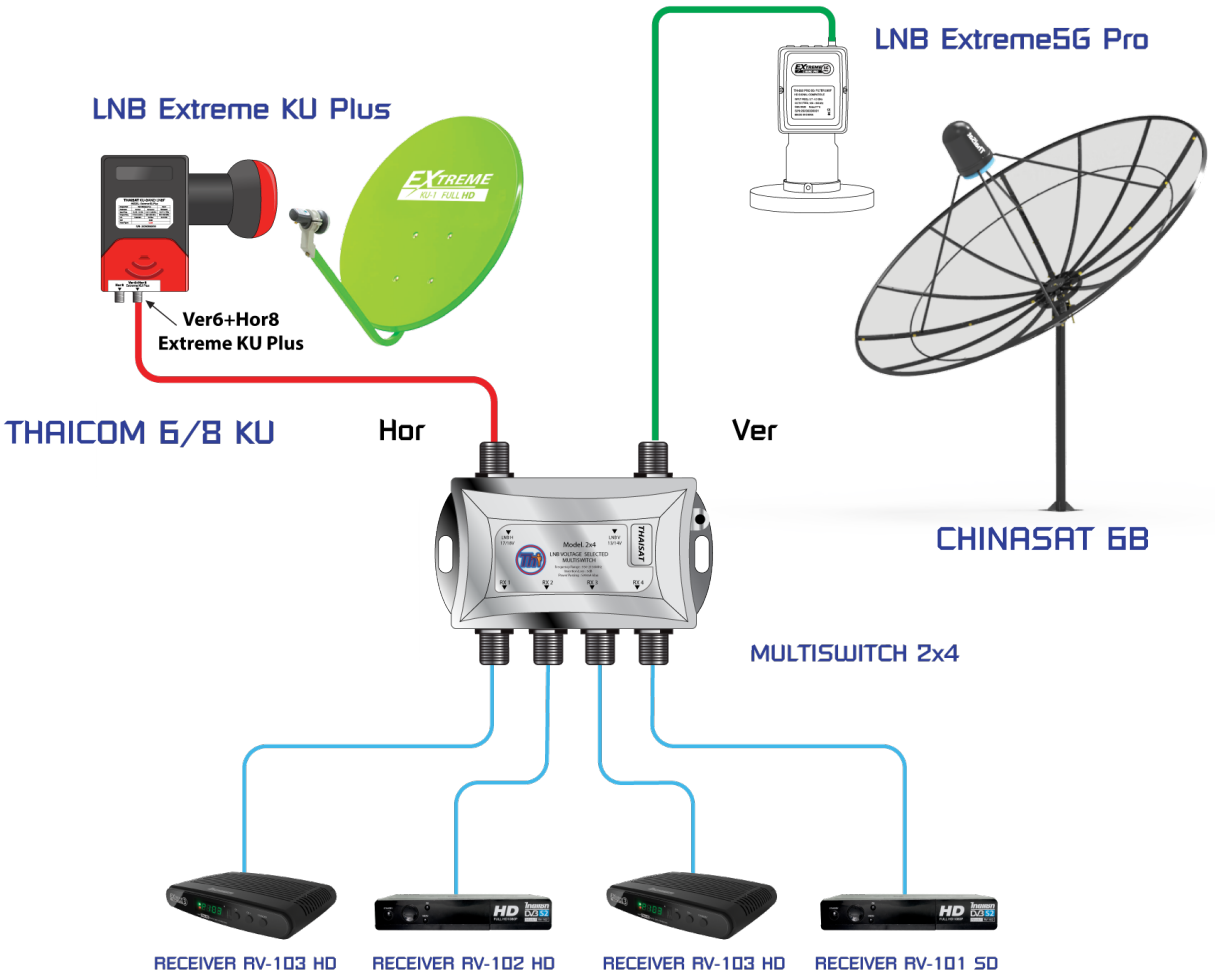

ชื่อดาวเทียม	LNB	Ver/Hor
THAICOM 6/8 KU	Extreme KU Plus	Hor
Chinasat 6 B	Extreme-5G Pro	Ver

รูปแบบการต่อนี้ใช้ได้กับ เครื่องรับ ไทยแซทเท่านั้น

ใช้ขั้วเดียว สามารถรับชมได้ครบ ทั้ง Ver/Hor ด้วยหัวรับ Extreme 5G Filter

THAICOM 6C หรือ ดาวเทียมต่างประเทศ กับเครื่องรับ 6 จุดรับชม

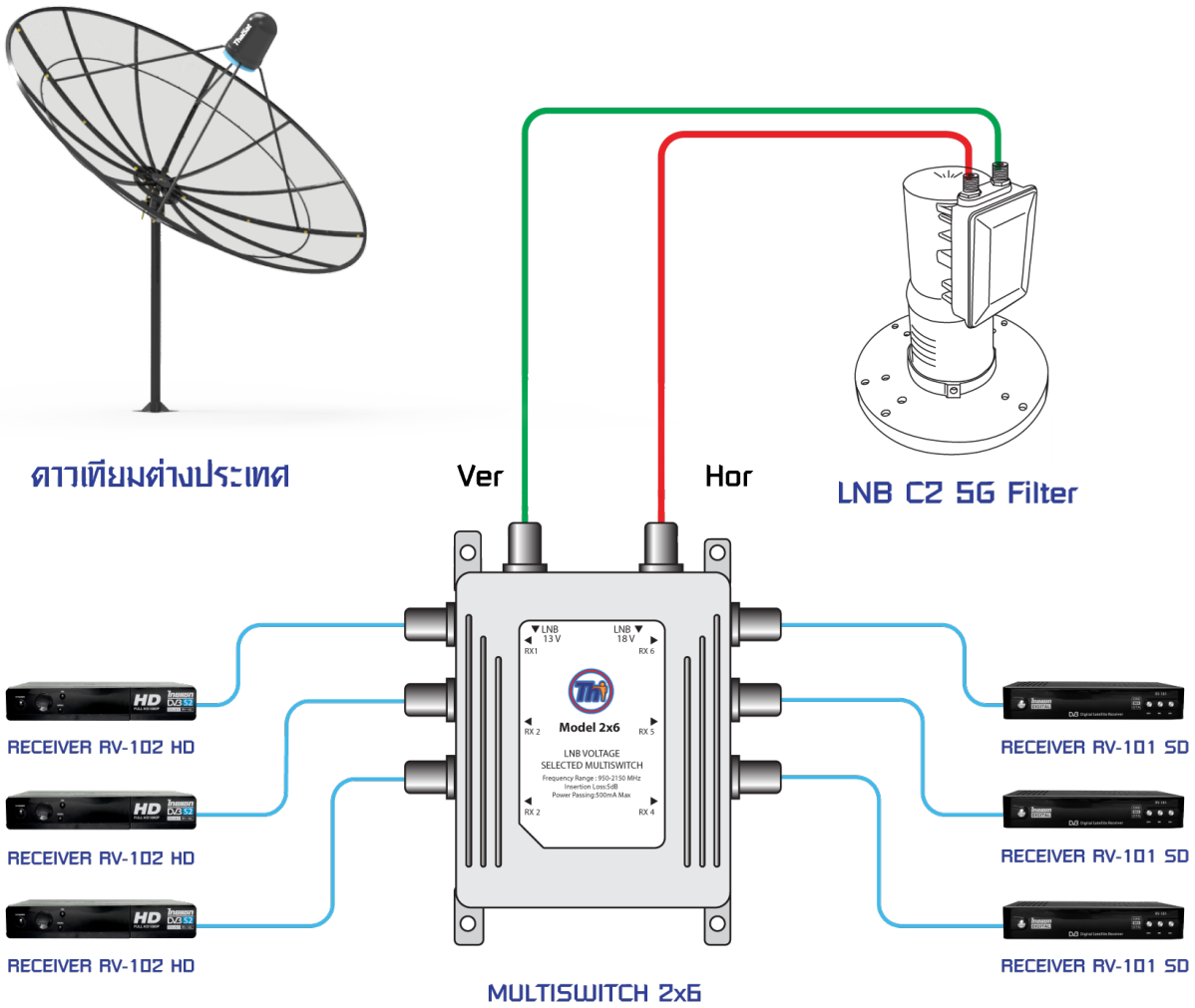

ชื่อดาวเทียม	LNB
ดาวเทียมต่างประเทศ	5150

มัลติสวิทช์ THAISAT เท่านั้น ที่มีวงจร...ตัดการรบกวนความถี่ 22 KHz

infosat IPM SD/HD ทรูวิชั่น

ทำให้ มัลติสวิทช์ THAISAT ใช้ได้ดีกับ เครื่องรับ ทุกรุ่นยี่ห้อ

THAICOM 6 + Chinasat 6B กับเครื่องรับ 6 จุดรับชม

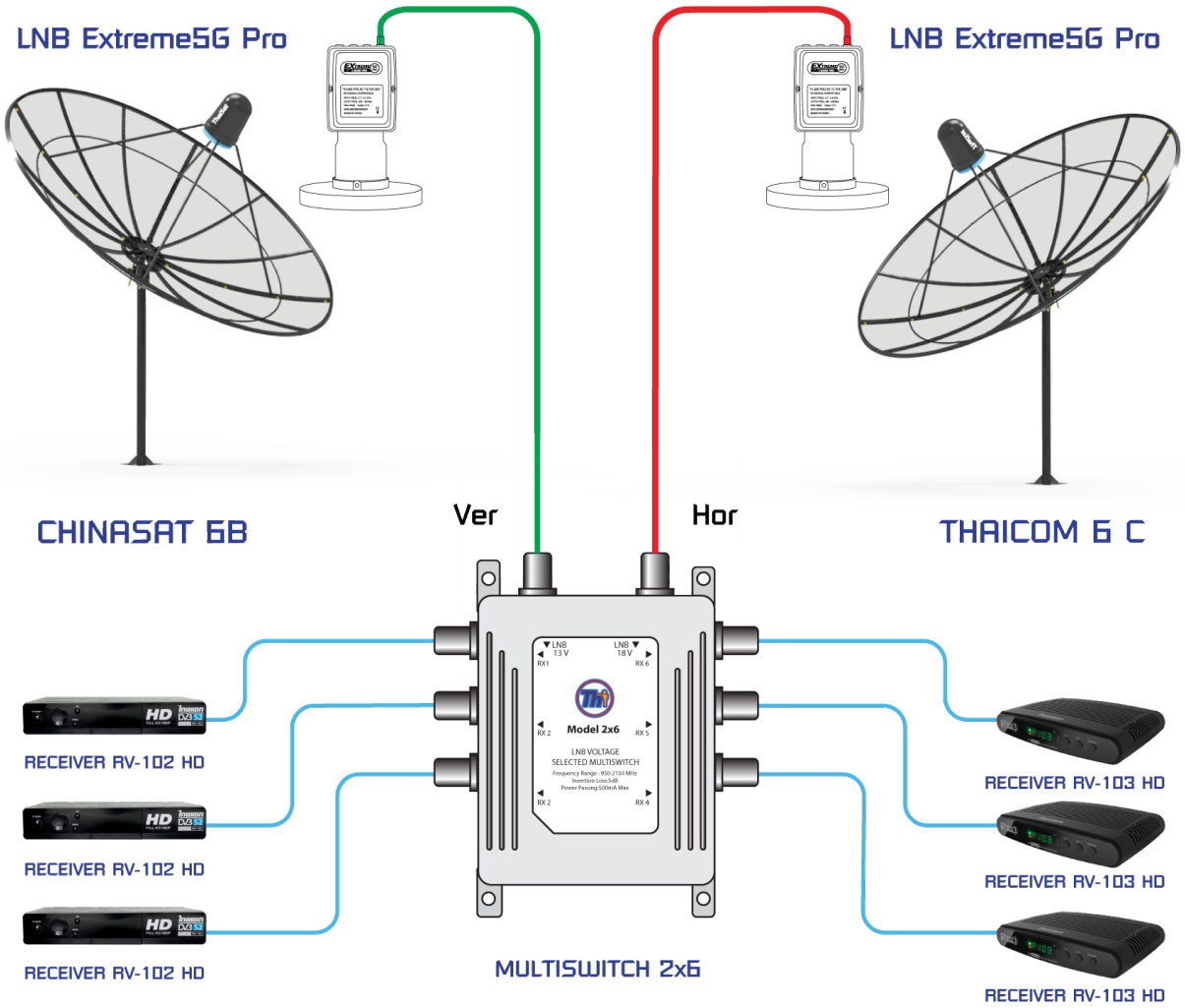

ชื่อดาวเทียม	LNB	Ver/Hor
THAICOM 6 C	5150	Hor
Chinasat 6 B	5150/5750	Ver

รูปแบบการต่อนี้ใช้ได้กับ เครื่องรับ ไทยแซทเท่านั้น

ใช้ขั้วเดียว สามารถรับชมได้ครบ ทั้ง Ver/Hor ด้วยหัวรับ Extreme 5G Filter

THAICOM 6/8 KU + Chinasat 6B กับเครื่องรับ 6 จุดรับชม

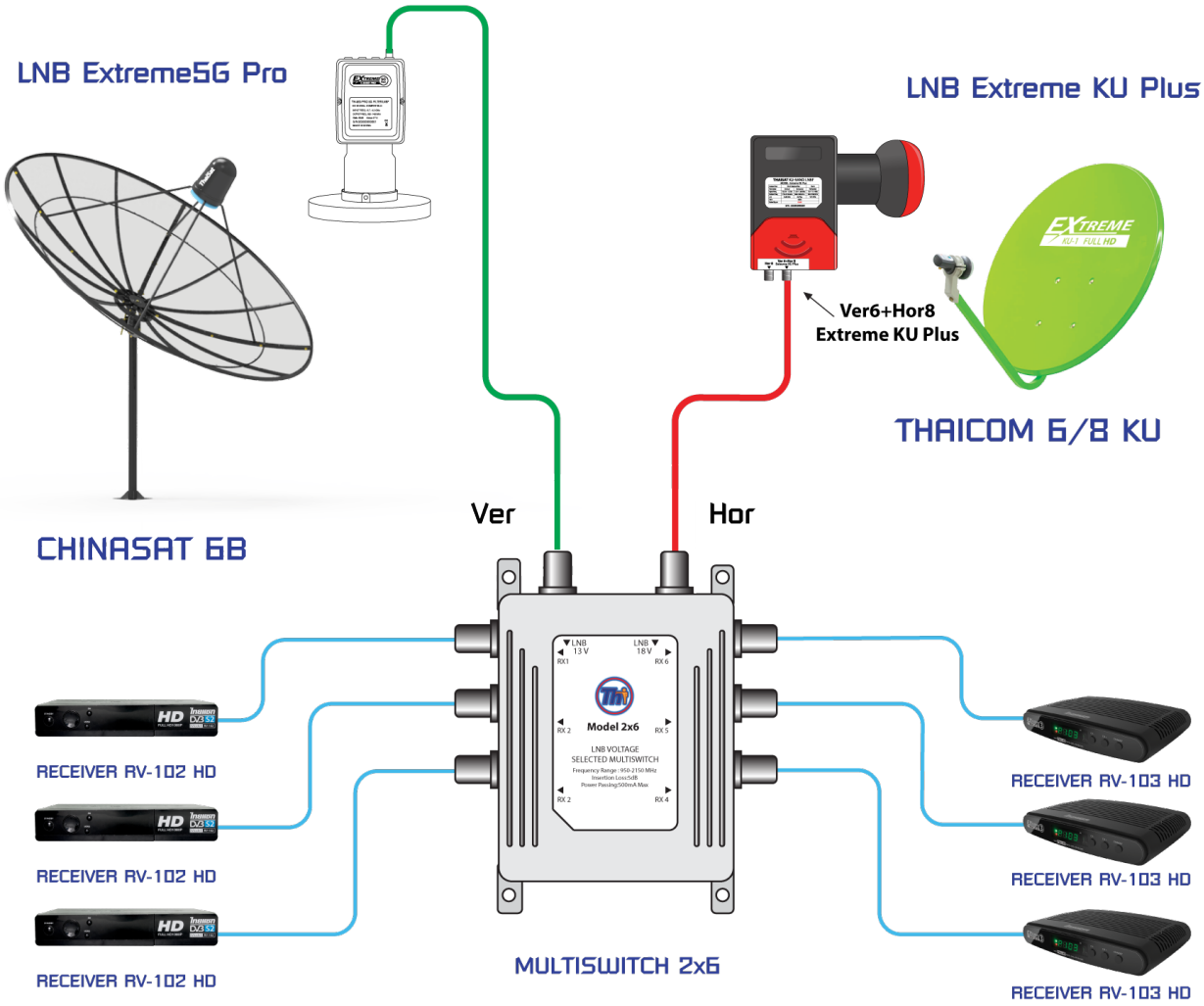

ชื่อดาวเทียม	LNB	Ver/Hor
THAICOM 6/8 KU	Extreme KU Plus	Hor
Chinasat 6 B	Extreme-5G Pro	Ver

รูปแบบการต่อนี้ใช้ได้กับ เครื่องรับ ไทยแซทเท่านั้น

ใช้ขั้วเดียว สามารถรับชมได้ครบ ทั้ง Ver/Hor ด้วยหัวรับ Extreme 5G Filter

THAICOM 6/8 KU กับ เครื่องรับ 6 จุดรับชม

LNB KU-BAND แบบแยก VER/HOR ใช้แทนหัวรับแบบ ควอทโตร

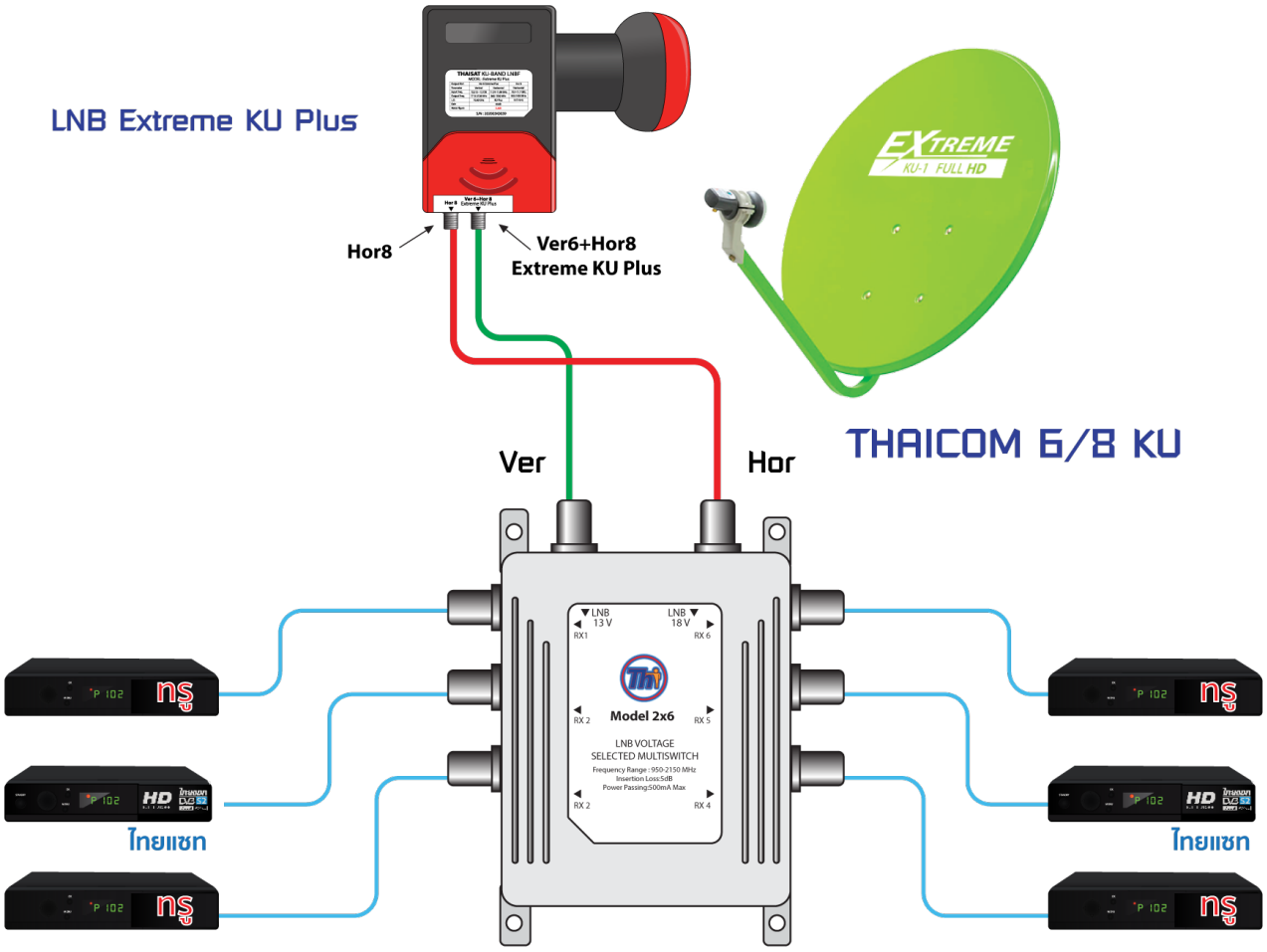

MULTISWITCH 2x6

ชื่อดาวเทียม	LNB
THAICOM 6/8 KU	Universal 9750/10600

มัลติสวิทซ์ THAISAT เท่านั้น ที่มีวงจร...ตัดการรบกวนความถี่ 22 KHz

ทำให้ มัลติสวิทซ์ THAISAT ใช้ได้ดีกับ เครื่องรับ ทุกรุ่นยี่ห้อ

THAICOM 6/8 KU กับ เครื่องรับ 6 จุดรับชม

LNB KU ป้องกันความถี่มือถือ L-BAND 1800/2100 MHz รบกวน บางพื้นที่

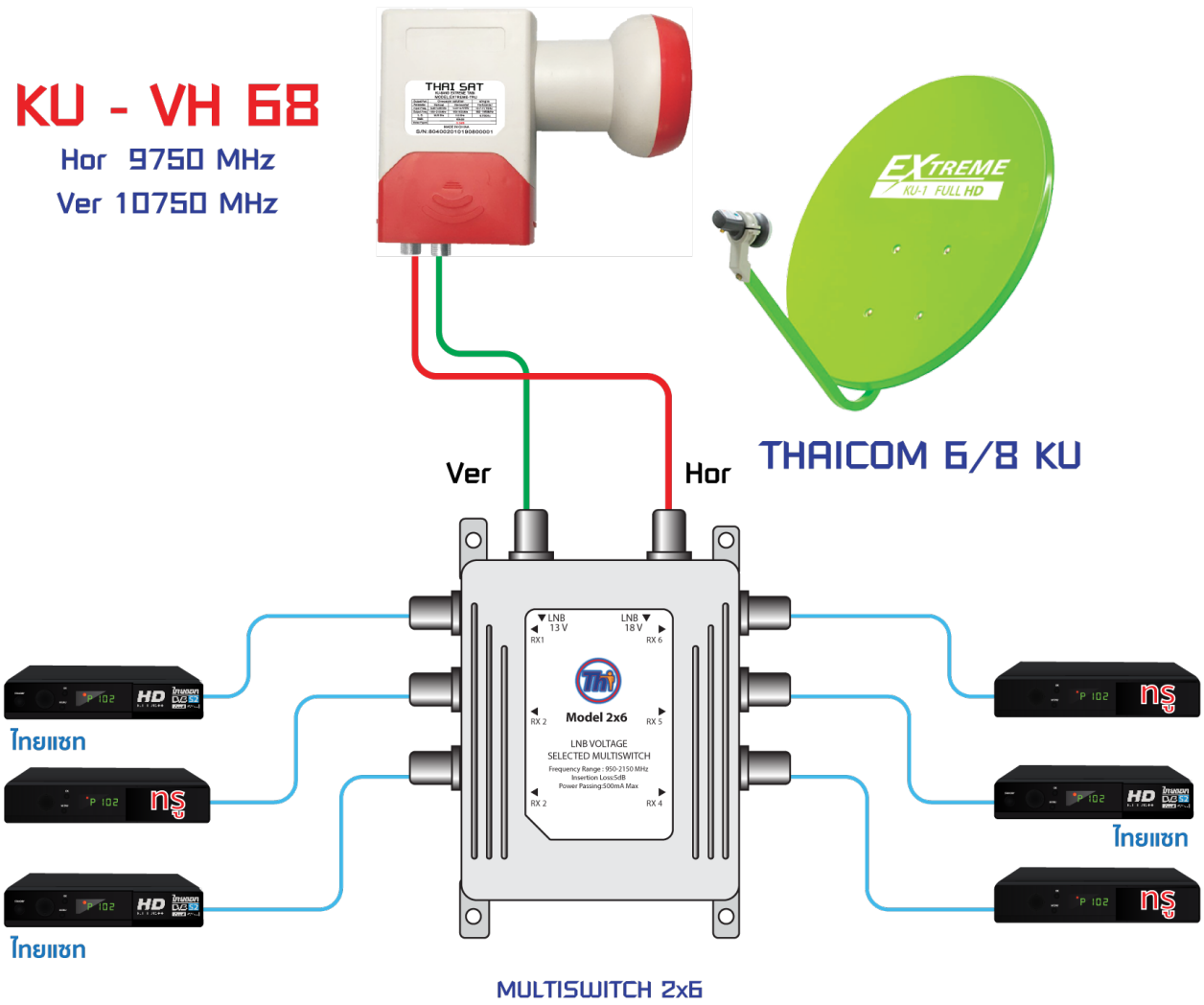

ชื่อดาวเทียม	LNB
THAICOM 6/8 KU	Universal 9750/10750

มัลติสวิทซ์ THAISAT เท่านั้น ที่มีวงจร...ตัดการรบกวนความถี่ 22 KHz

infosat IPM SD/HD ทรูวิชั่น

ทำให้ มัลติสวิทซ์ THAISAT ใช้ได้ดีกับ เครื่องรับ ทุกรุ่นยี่ห้อ

THAICOM 6C หรือ ดาวเทียมต่างประเทศ กับเครื่องรับ 8 จุดรับชม

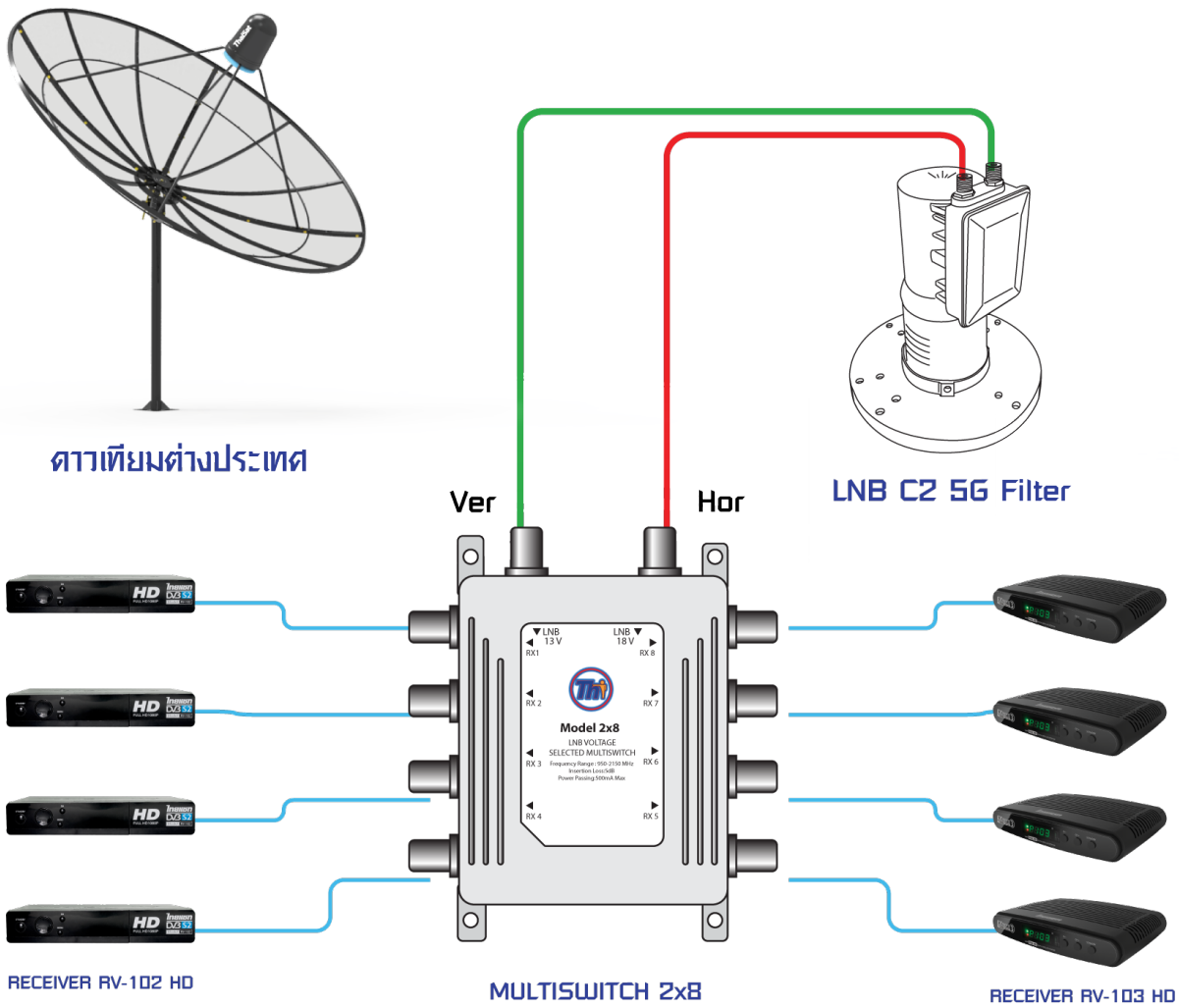

ชื่อดาวเทียม	LNB
ดาวเทียมต่างประเทศ	5150

มัลติสวิทซ์ THAISAT เท่านั้น ที่มีวงจร...ตัดการรบกวนความถี่ 22 KHz

infosat IPM SD/HD ทรูวิชั่น

ทำให้ มัลติสวิทซ์ THAISAT ใช้ได้ดีกับ เครื่องรับ ทุกรุ่นยี่ห้อ

THAICOM 6 + Chinasat 6B กับเครื่องรับ 8 จุดรับชม

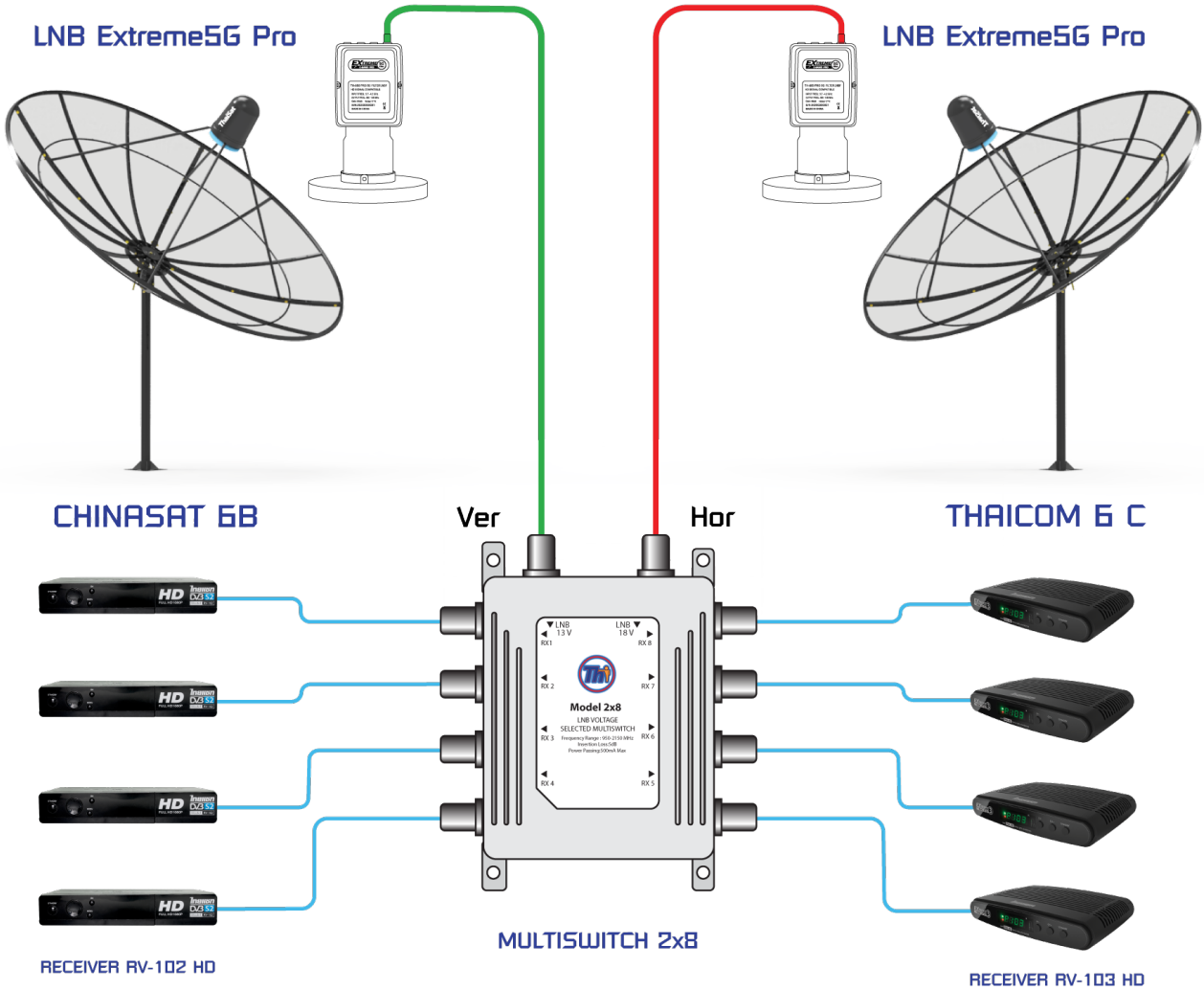

ชื่อดาวเทียม	LNB	Ver/Hor
THAICOM 6 C	5150	Hor
Chinasat 6 B	5150/5750	Ver

รูปแบบการต่อนี้ใช้ได้กับ เครื่องรับ ไทยแซทเท่านั้น

ใช้ขั้วเดียว สามารถรับชมได้ครบ ทั้ง Ver/Hor ด้วยหัวรับ Extreme 5G Filter

THAICOM 6/8 KU + Chinasat 6B กับเครื่องรับ 8 จุดรับชม

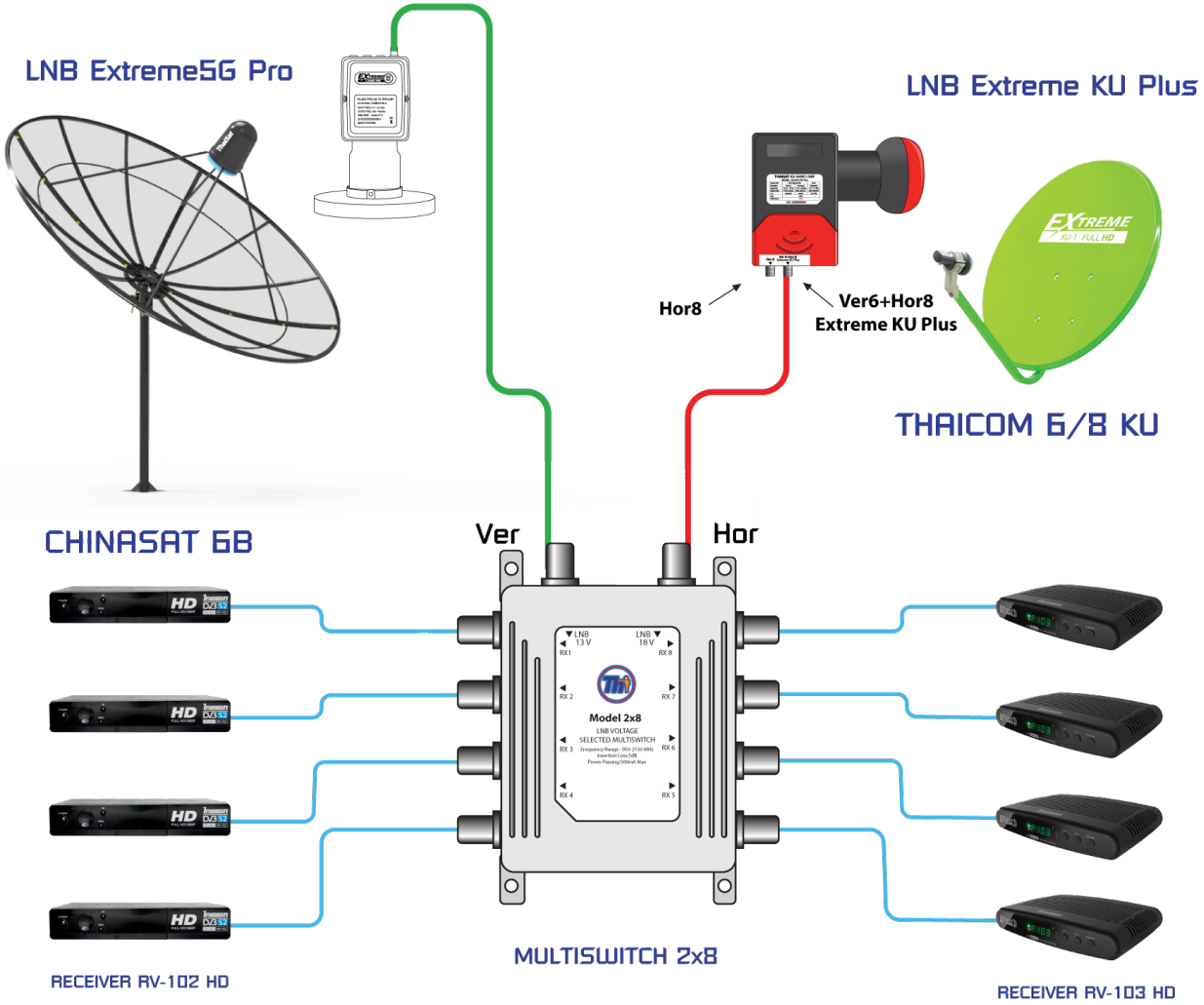

ชื่อดาวเทียม	LNB	Ver/Hor
THAICOM 6/8 KU	Extreme KU Plus	Hor
Chinasat 6 B	Extreme-5G Pro	Ver

รูปแบบการต่อนี้ใช้ได้กับ เครื่องรับ ไทยแซทเท่านั้น

ใช้ขั้วเดียว สามารถรับชมได้ครบ ทั้ง Ver/Hor ด้วยหัวรับ Extreme

THAICOM 6/8 KU กับ เครื่องรับ 8 จุดรับชม

LNB KU-BAND แบบแยก VER/HOR ใช้แทนหัวรับแบบ ควอทโตร

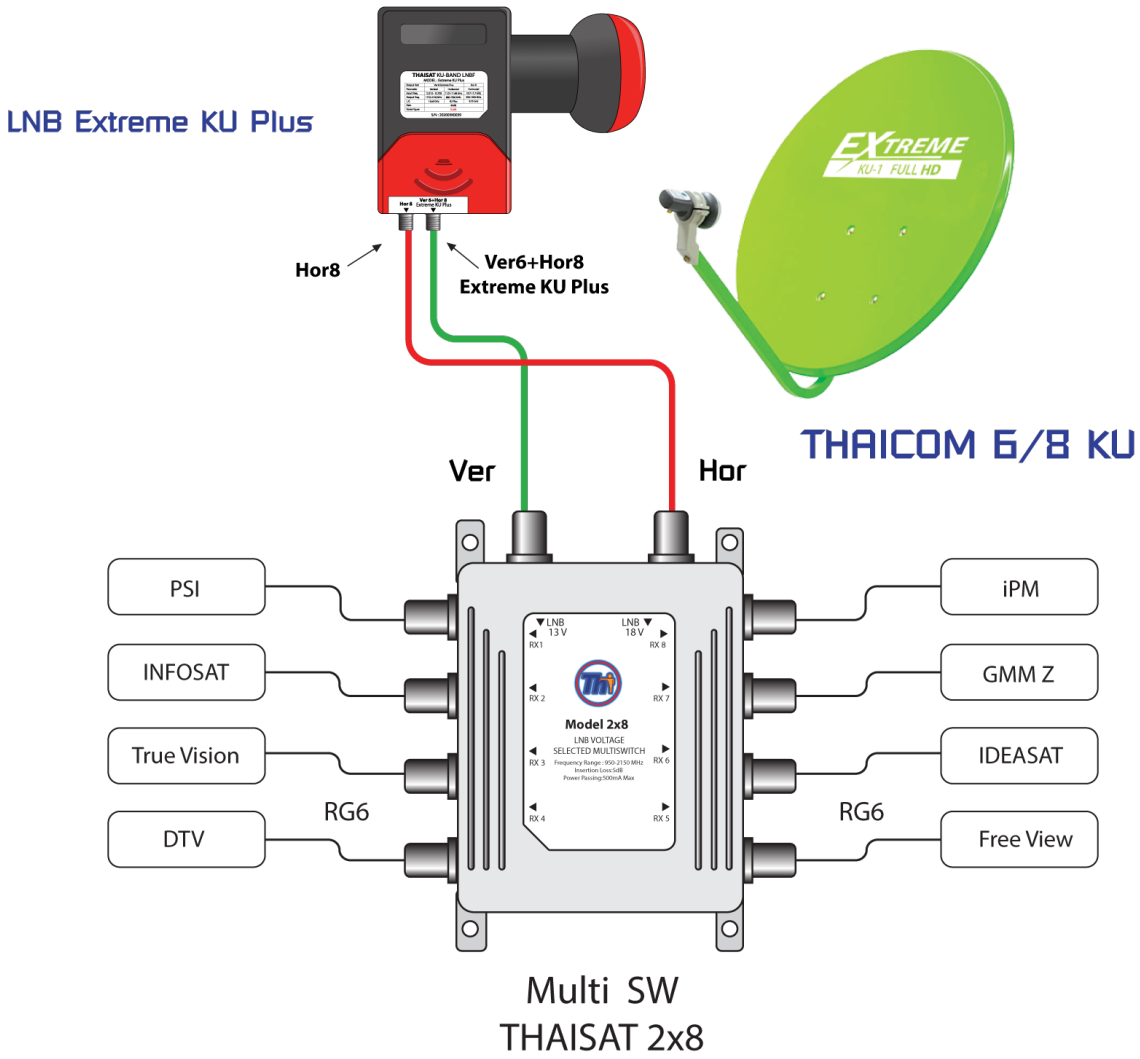

ชื่อดาวเทียม	LNB
THAICOM 6/8 KU	Universal 9750/10600

มัลติสวิทซ์ THAISAT เท่านั้น ที่มีวงจร...ตัดการรบกวนความถี่ 22 KHz

ทำให้ มัลติสวิทซ์ THAISAT ใช้ได้ดีกับ เครื่องรับ ทุกรุ่นยี่ห้อ

THAICOM 6/8 KU กับ เครื่องรับ 8 จุดรับชม

LNB KU ป้องกันความถี่มือถือ L-BAND 1800/2100 MHz รบกวน บางพื้นที่

KU - VH 68

Hor 9750 MHz

Ver 10750 MHz

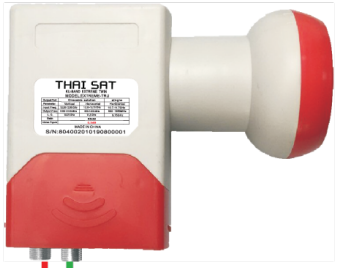

THAICOM 6/8 KU

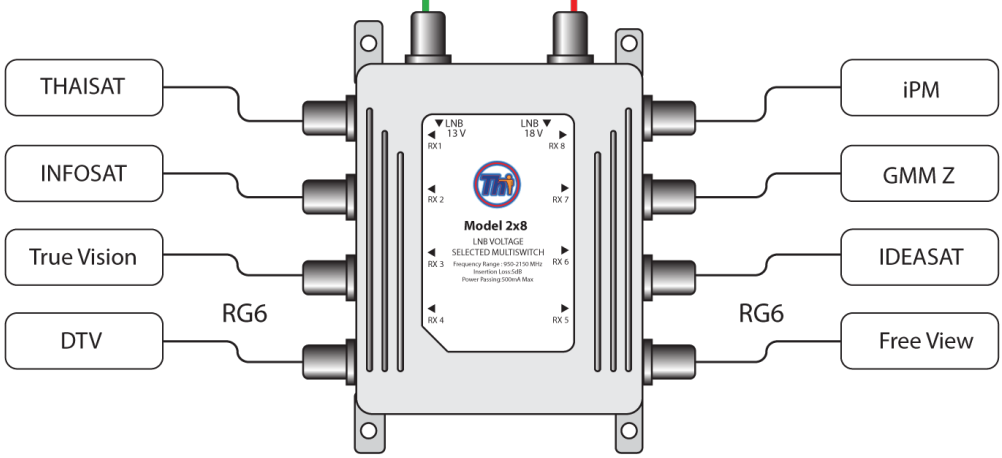

Multi SW
THAISAT 2x8

ชื่อดาวเทียม	LNB
THAICOM 6/8 KU	Universal 9750/10750

มัลติสวิทซ์ THAISAT เท่านั้น ที่มีวงจร...ตัดการรบกวนความถี่ 22 KHz

infosat IPM SD/HD ทรูวิชั่น

ทำให้ มัลติสวิทซ์ THAISAT ใช้ได้ดีกับ เครื่องรับ ทุกรุ่นยี่ห้อ

ดาวเทียม C-BAND สำหรับ 48 จุดรับชม

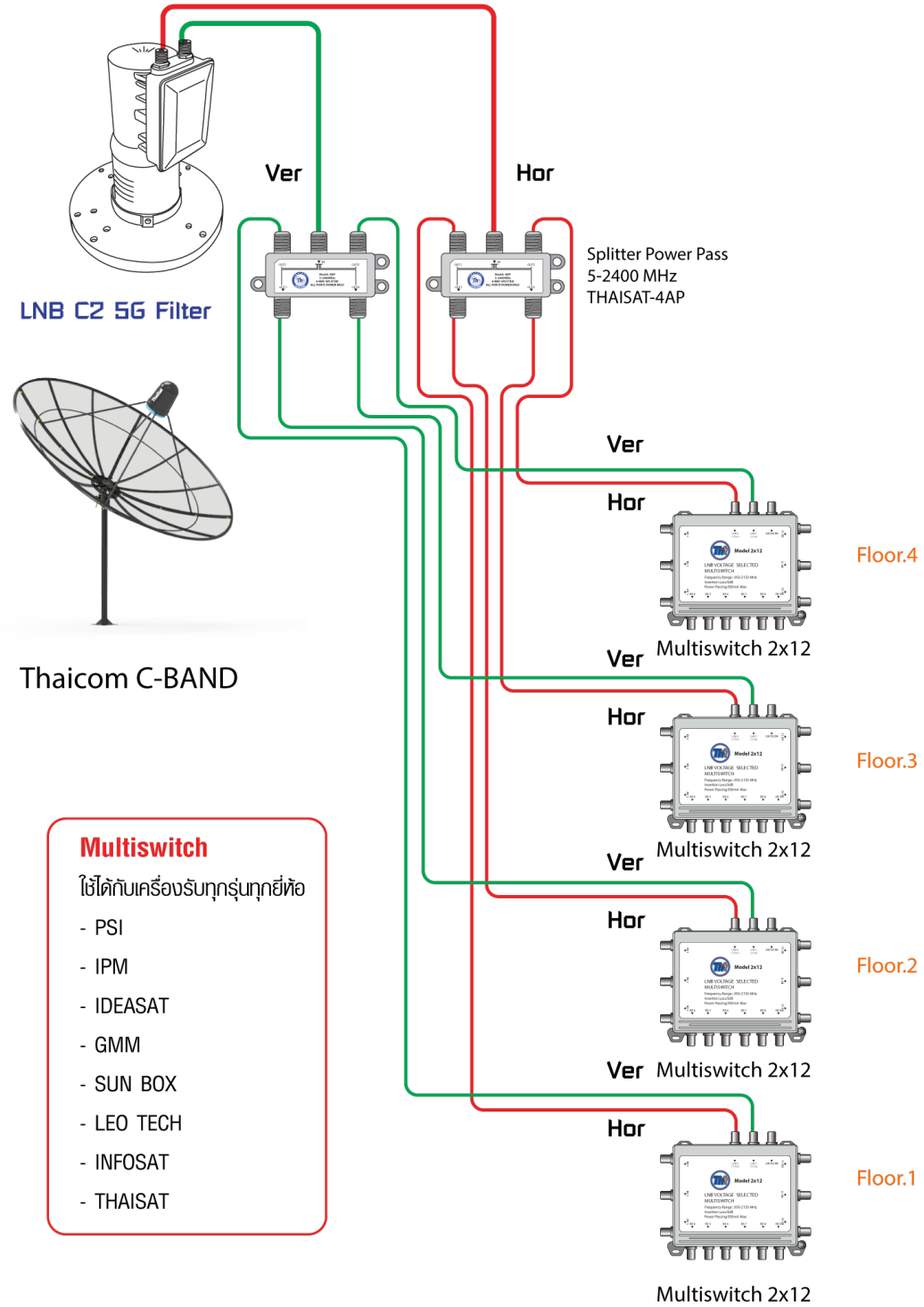

การใช้มัลติสวิทซ์ เพื่อใช้กับระบบ งานอาคาร

ดาวเทียม C-BAND สำหรับ 96 จุดรับชม

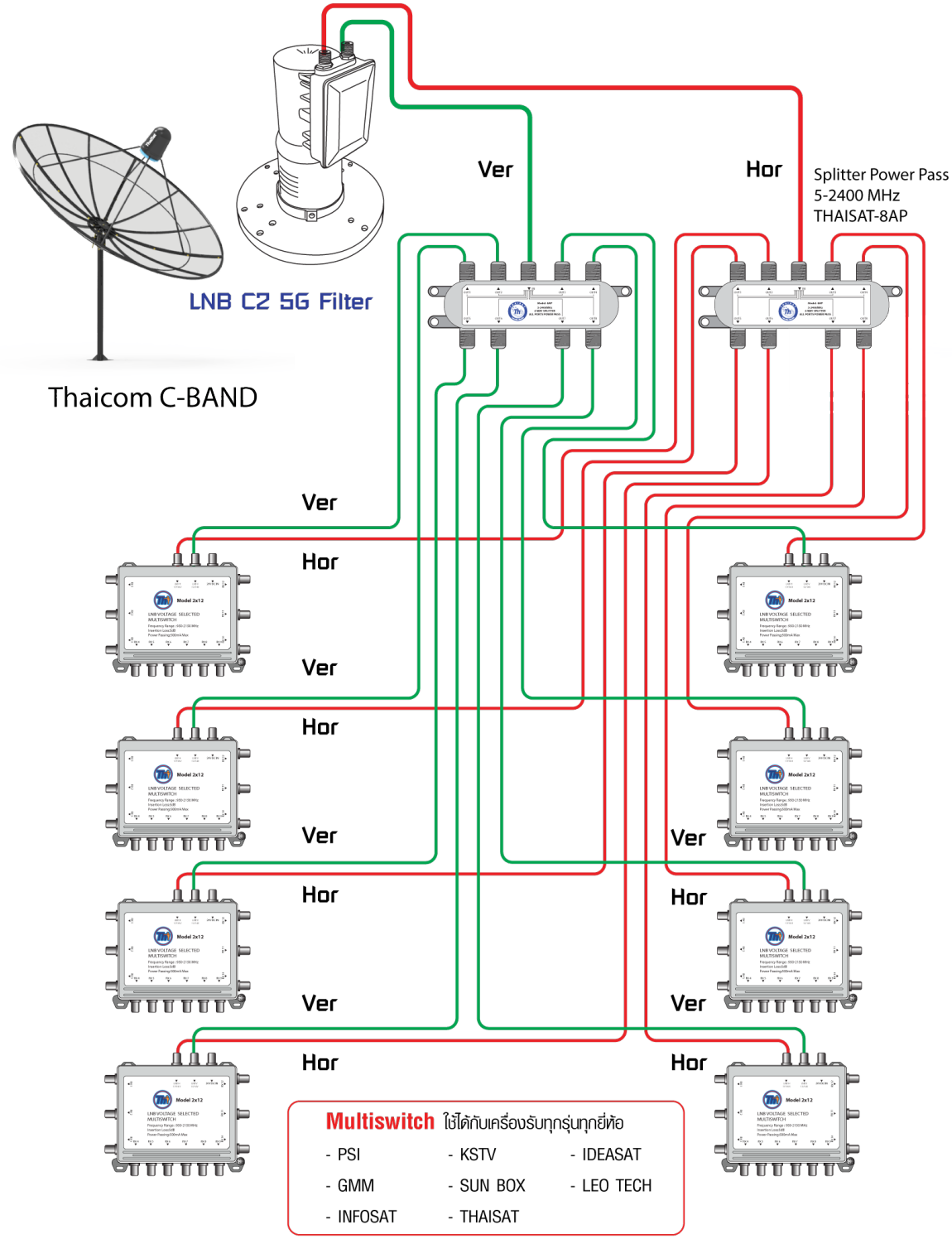

การใช้มัลติสวิทซ์ เพื่อใช้กับระบบ งานอาคาร

Thaicom 6 C หรือ ดาวเทียมต่างประเทศ กับเครื่องรับ 12 จุดรับชม

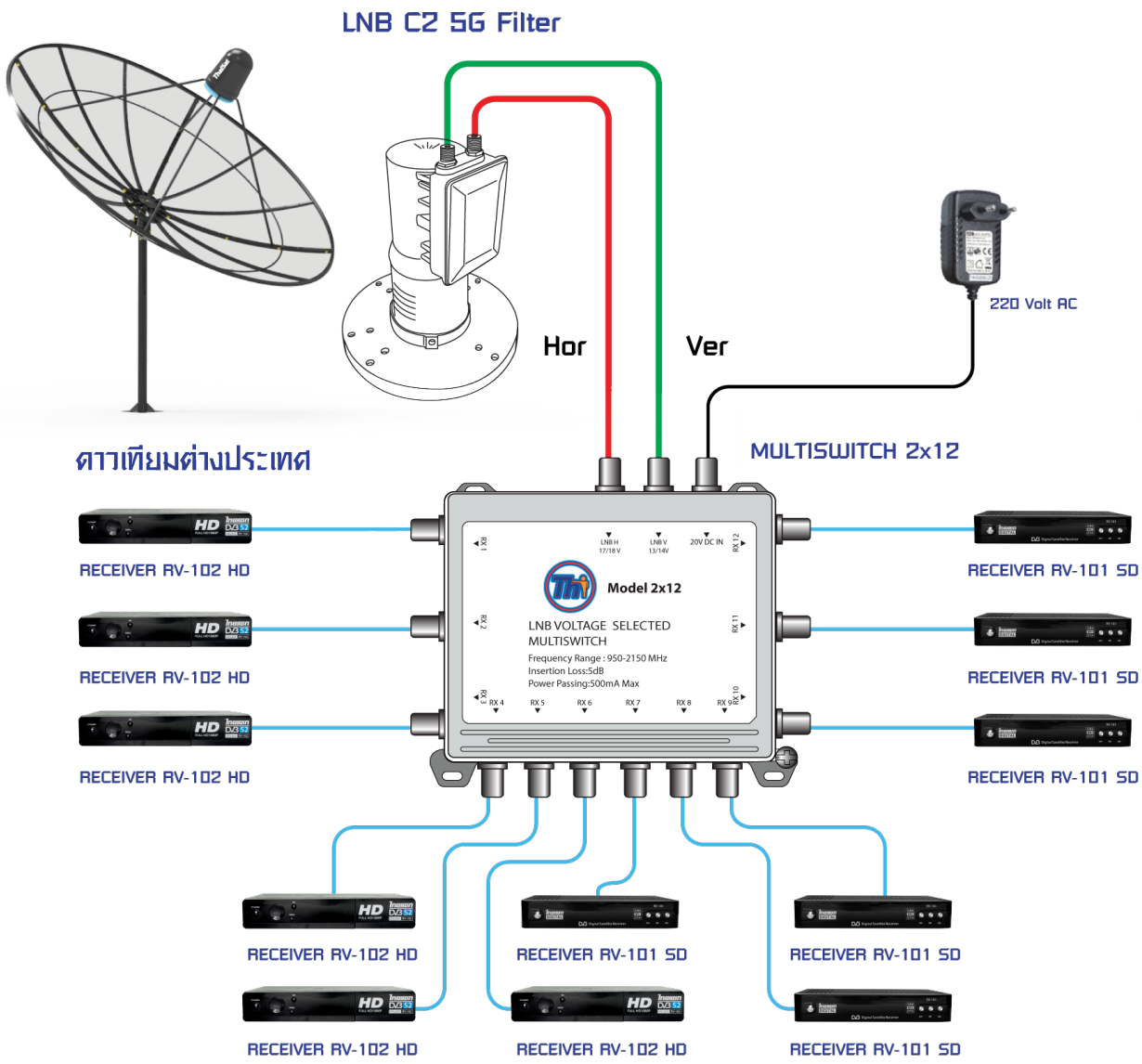

ชื่อดาวเทียม	LNB
ไทย หรือ ดาวเทียมต่างประเทศ	5150

มัลติสวิทช์ THAISAT เท่านั้น ที่มีวงจร...ตัดการรบกวนความถี่ 22 KHz

ทำให้ มัลติสวิทช์ THAISAT ใช้ได้ดีกับ เครื่องรับ ทุกรุ่นยี่ห้อ

THAICOM 6 + Chinasat 6B กับเครื่องรับ 12 จุดรับชม

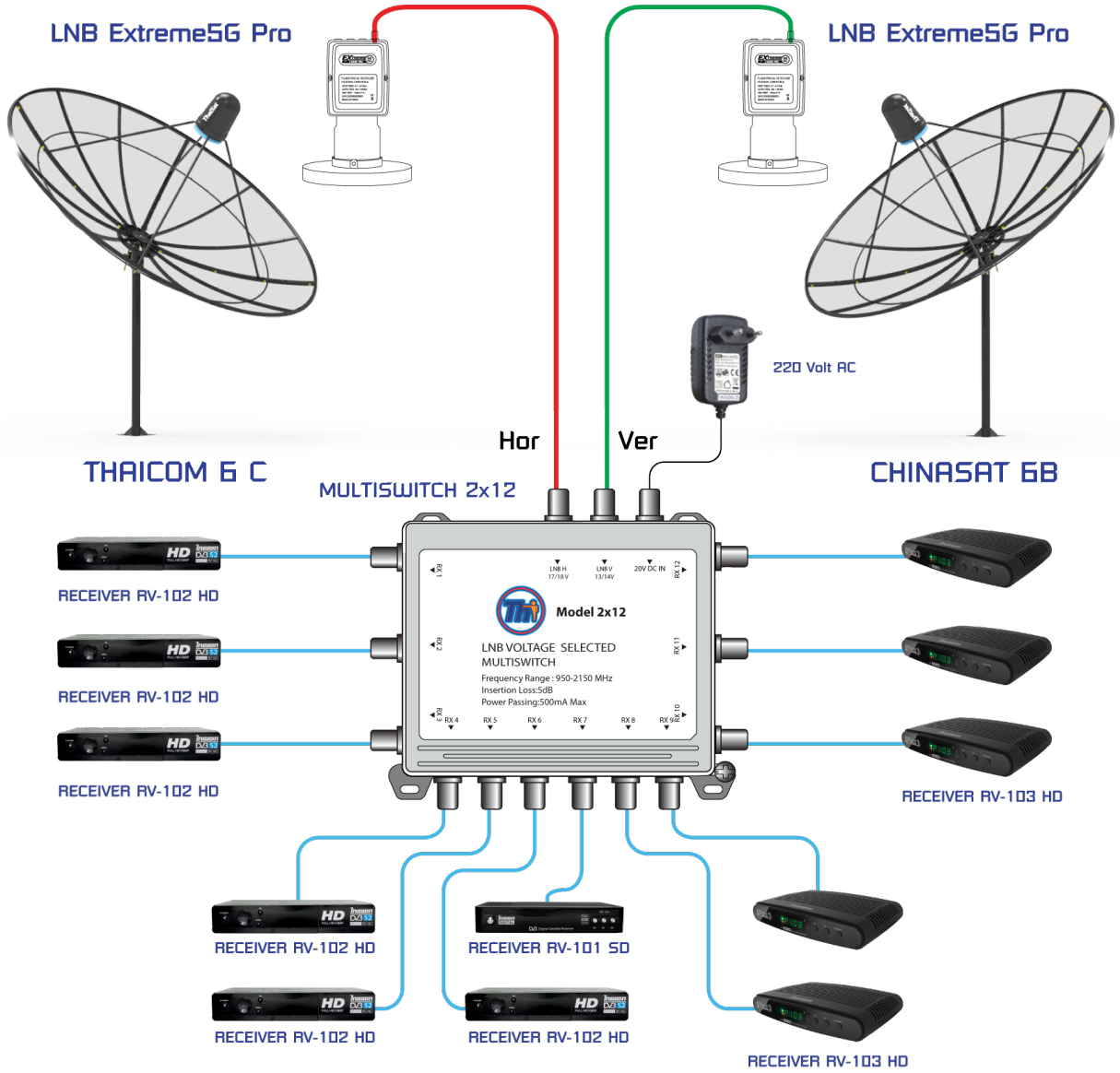

ชื่อดาวเทียม	LNB	Ver/Hor
THAICOM 6 C	Extreme 5G Pro	Hor
Chinasat 6 B	Extreme 5G Pro	Ver

รูปแบบการต่อนี้ใช้ได้กับ เครื่องรับ ไทยแซทเท่านั้น

ใช้ขั้วเดียว สามารถรับชมได้ครบ ทั้ง Ver/Hor ด้วยหัวรับ Extreme

THAICOM 6/8 KU + Chinasat 6B กับเครื่องรับ 12 จุดรับชม

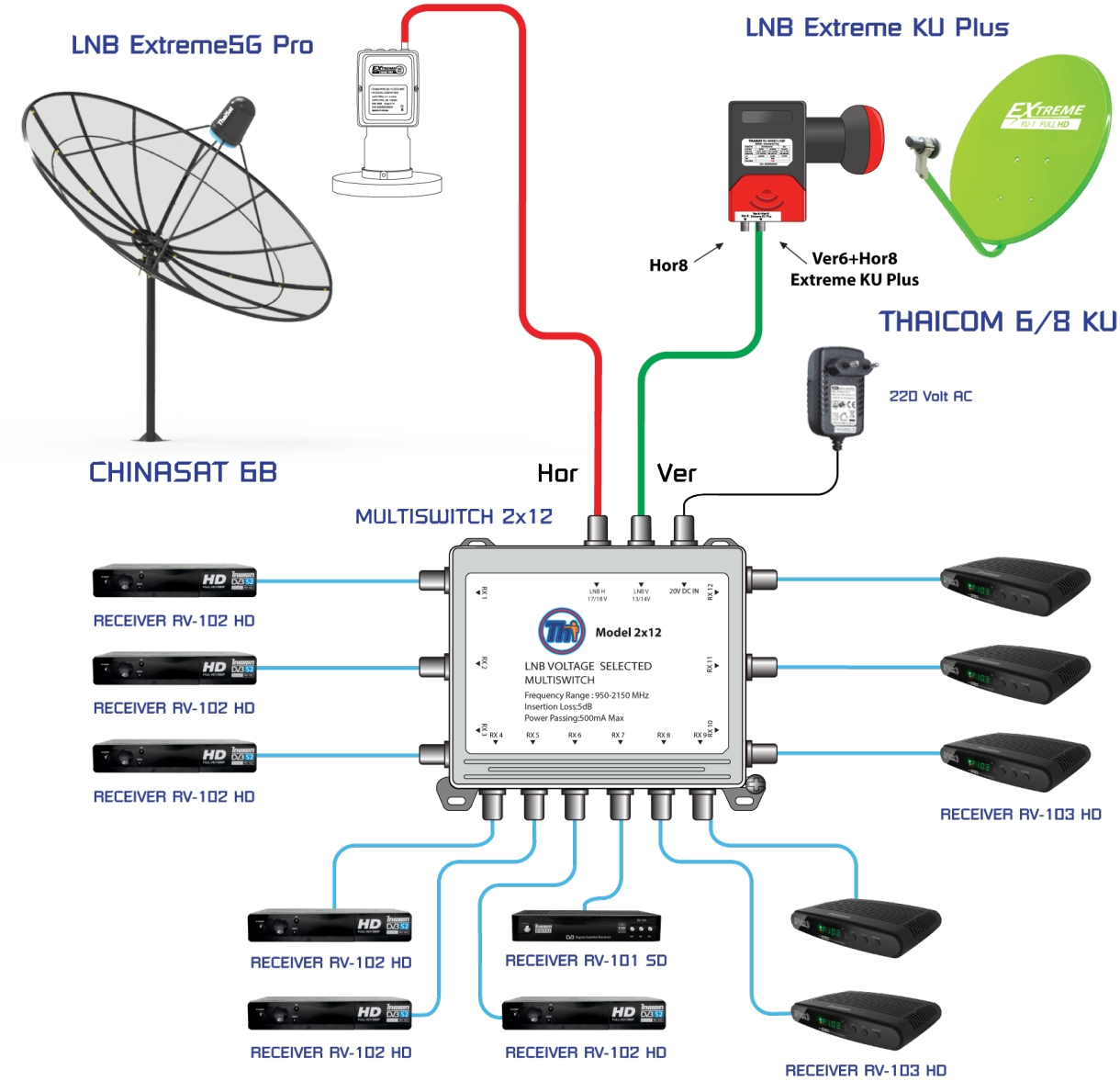

ชื่อดาวเทียม	LNB	Ver/Hor
THAICOM 6/8 KU	Extreme KU Plus	Ver
Chinasat 6 B	Extreme-5G Pro	Hor

รูปแบบการต่อนี้ใช้ได้กับ เครื่องรับ ไทยแซทเท่านั้น

ใช้ขั้วเดียว สามารถรับชมได้ครบ ทั้ง Ver/Hor ด้วยหัวรับ Extreme

แบบแปลนการต่อ THAICOM 6/8 KU กับเครื่องรับ 12 จุดรับชม

LNB KU-BAND แบบแยก VER/HOR ใช้แทนหัวรับแบบ ควอทโตร

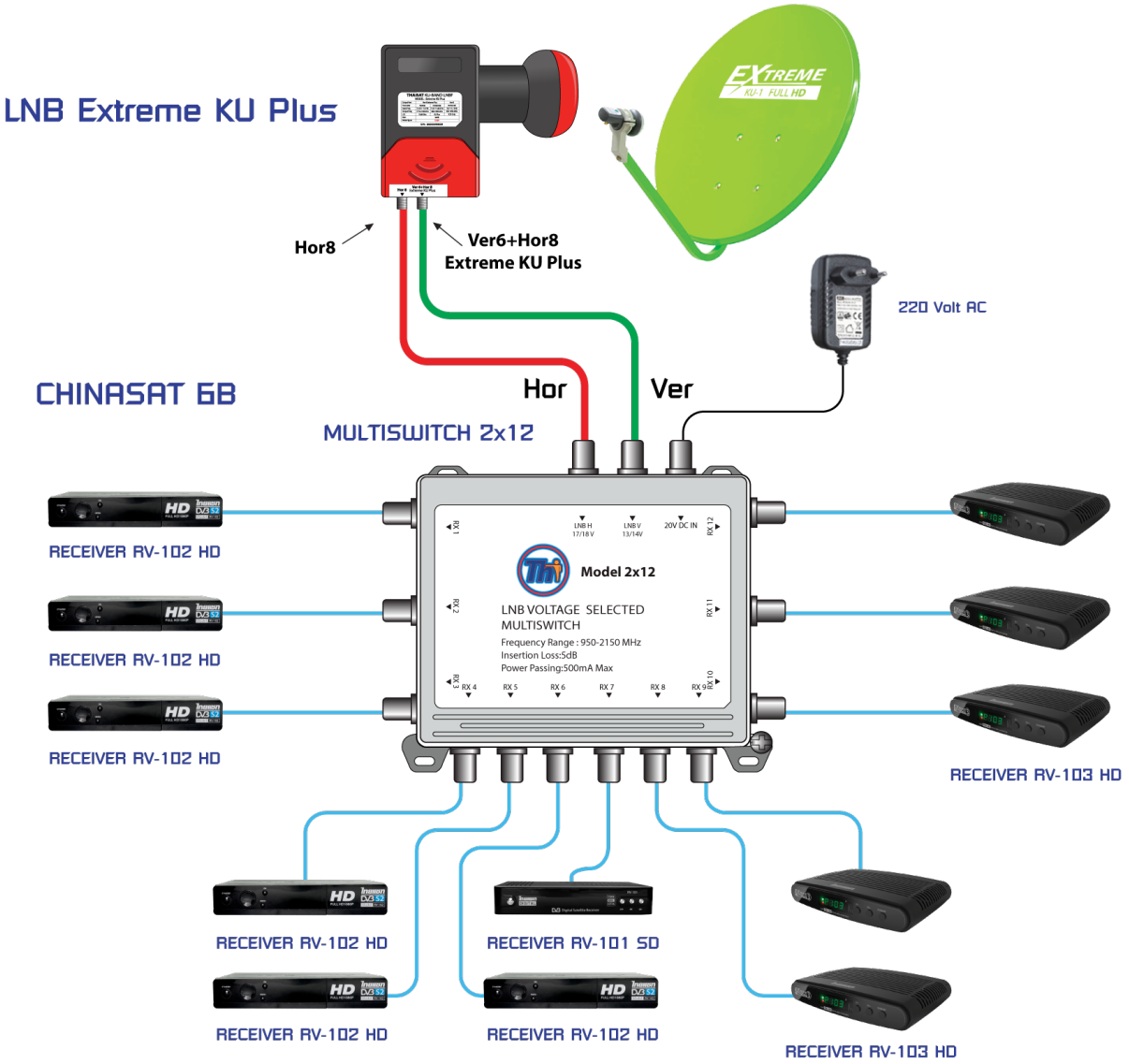

ชื่อดาวเทียม	LNB
THAICOM 6/8KU	Universal 9750/10600

มัลติสวิทช์ THAISAT เท่านั้น ที่มีวงจร...ตัดการรบกวนความถี่ 22 KHz

ทำให้ มัลติสวิทช์ THAISAT ใช้ได้ดีกับ เครื่องรับ ทุกรุ่นยี่ห้อ

แบบแปลนการต่อ THAICOM 6/8 KU กับเครื่องรับ 12 จุดรับชม

LNB KU ป้องกันความถี่มือถือ L-BAND 1800/2100 MHz รบกวน บางพื้นที่

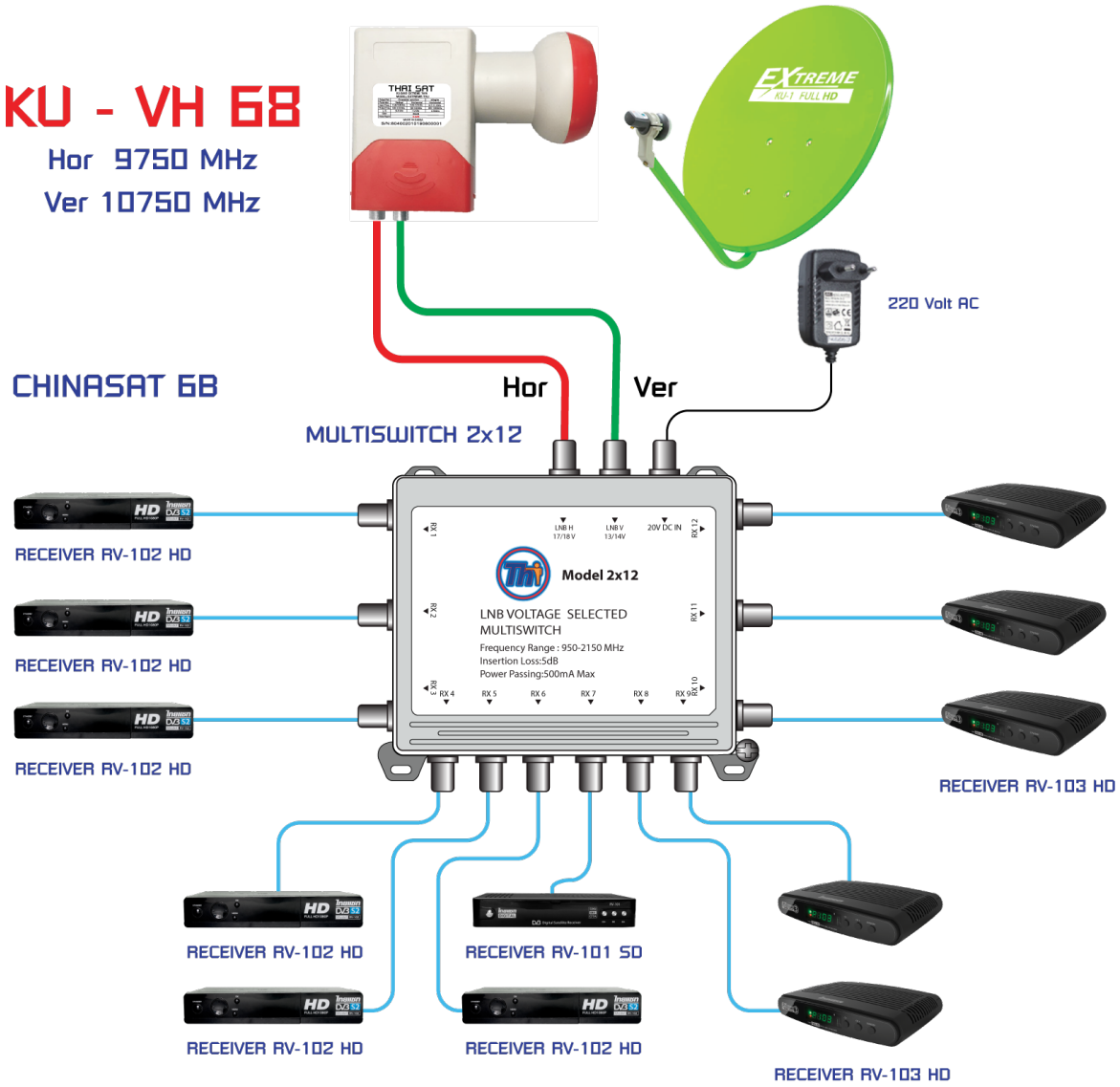

ชื่อดาวเทียม	LNB
THAICOM 6/8KU	Universal 9750/10750

มัลติสวิทซ์ THAISAT เท่านั้น ที่มีวงจร...ตัดการรบกวนความถี่ 22 KHz

infosat IPM ทรูวิชั่น

ทำให้ มัลติสวิทซ์ THAISAT ใช้ได้ดีกับ เครื่องรับ ทุกรุ่นยี่ห้อ

ดาวเทียม C-BAND สำหรับ 64 จุดรับชม

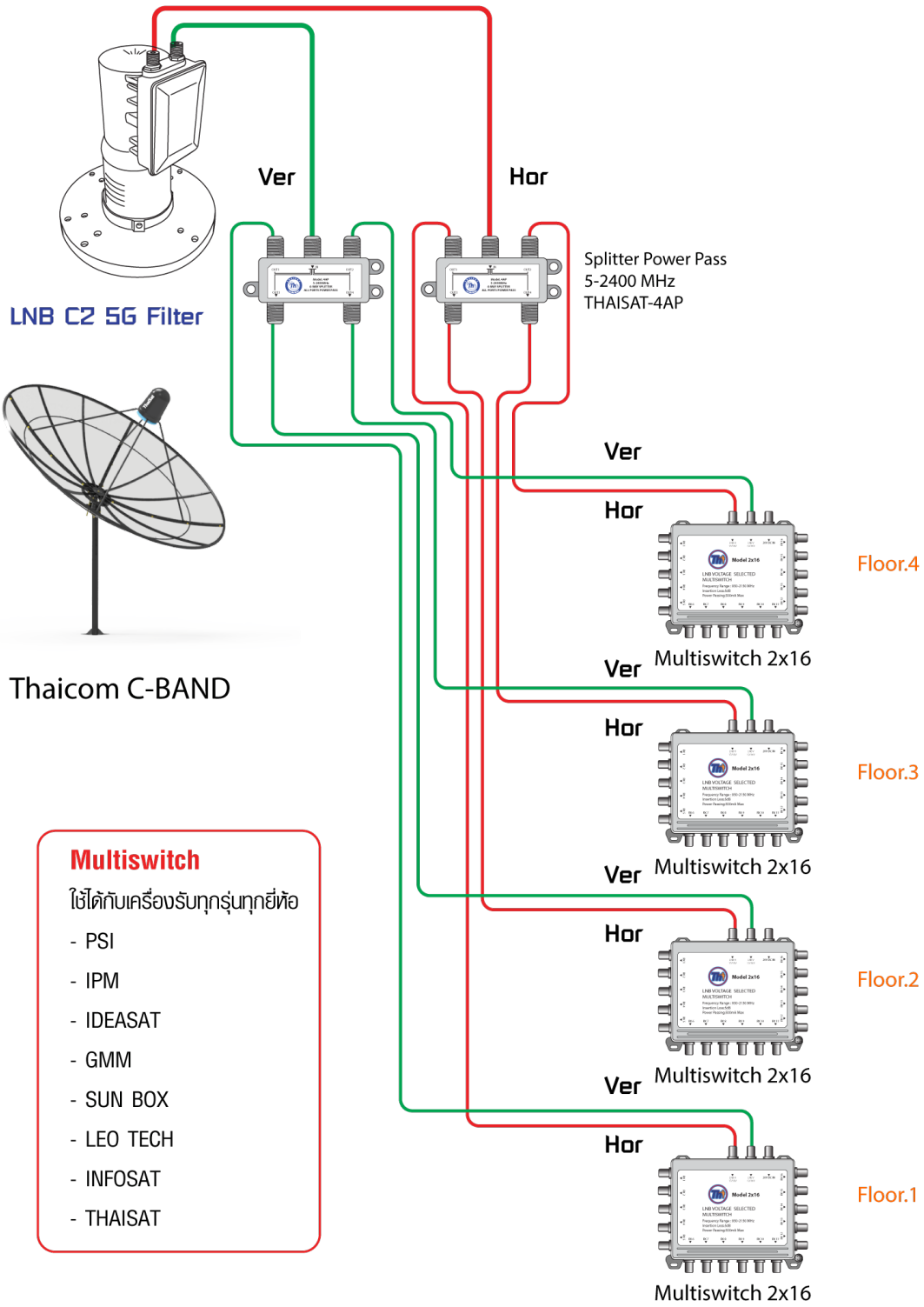

Multiswitch

ใช้ได้กับเครื่องรับทุกรุ่นทุกยี่ห้อ

- PSI
- IPM
- IDEASAT
- GMM
- SUN BOX
- LEO TECH
- INFOSAT
- THAISAT

การใช้มัลติสวิทช์ เพื่อใช้กับระบบ งานอาคาร

ดาวเทียม C-BAND สำหรับ 128 จุดรับชม

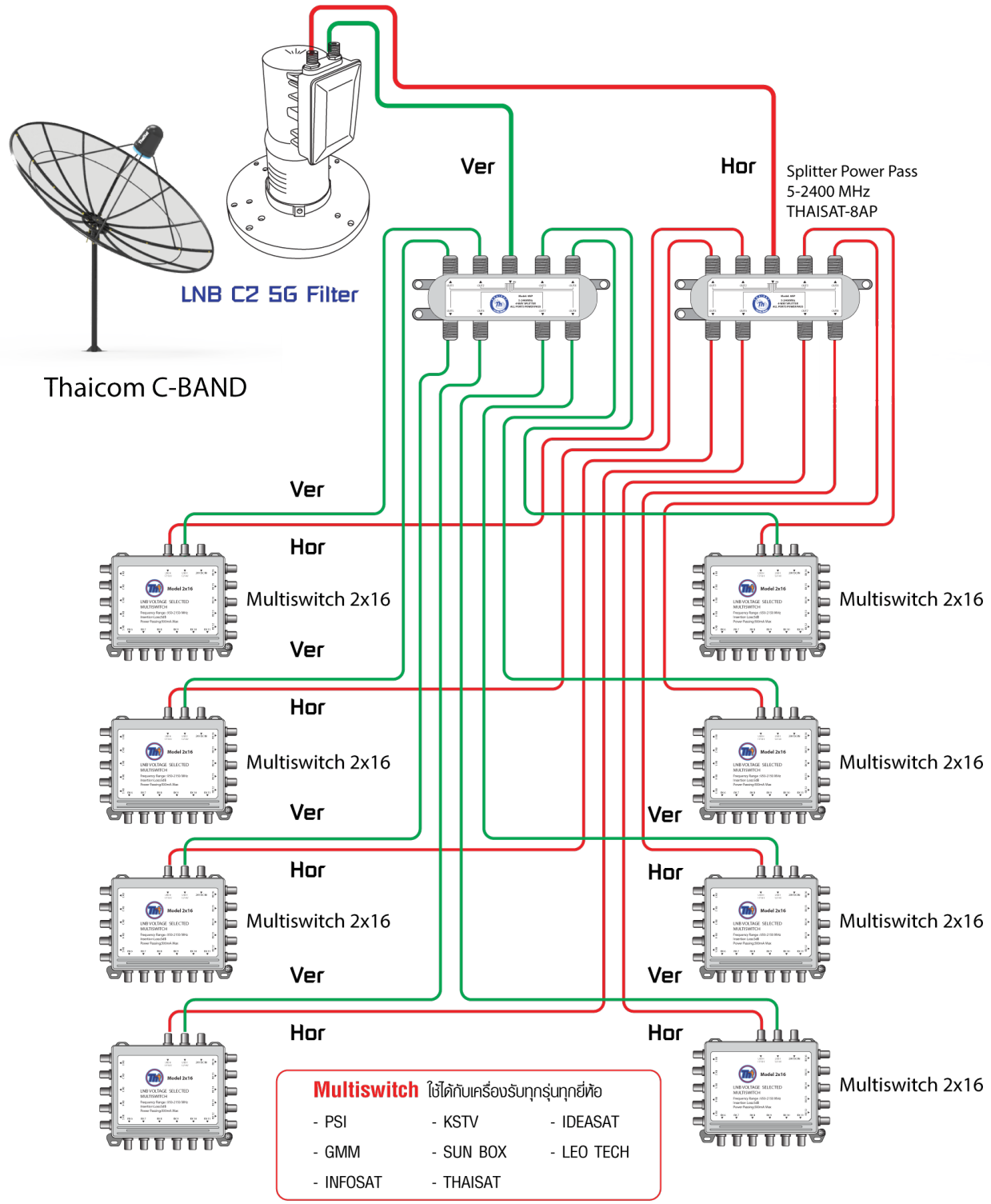

การใช้มัลติสวิทซ์ เพื่อใช้กับระบบ งานอาคาร

Thaicom 6 C หรือ ดาวเทียมต่างประเทศ กับเครื่องรับ 16 จุดรับชม

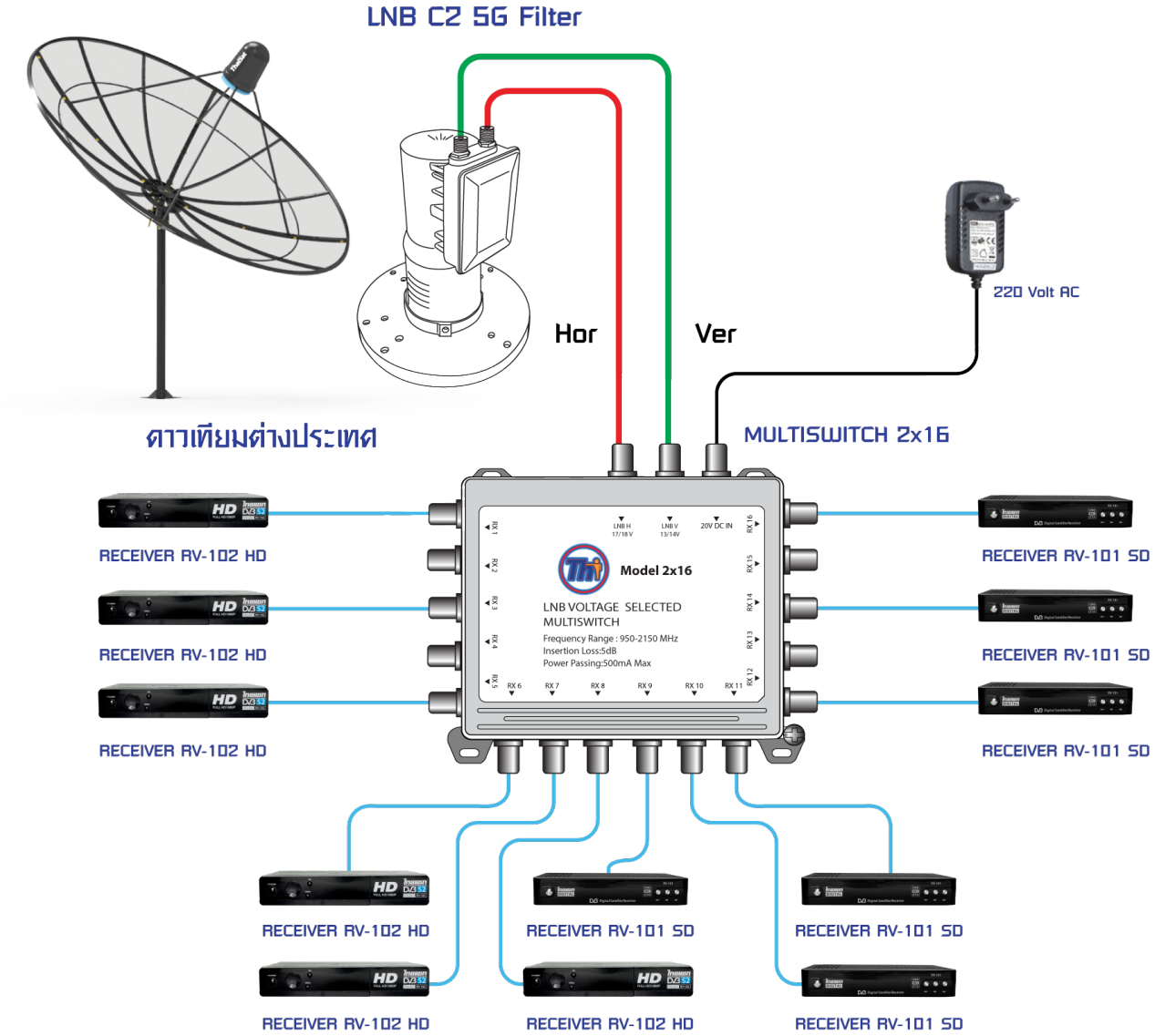

ชื่อดาวเทียม	LNB
ดาวเทียมต่างประเทศ	5150

มัลติสวิทช์ THAISAT เท่านั้น ที่มีวงจร...ตัดการรบกวนความถี่ 22 KHz

ทำให้ มัลติสวิทช์ THAISAT ใช้ได้ดีกับ เครื่องรับ ทุกรุ่นยี่ห้อ

THAICOM 6 + Chinasat 6B กับเครื่องรับ 16 จุดรับชม

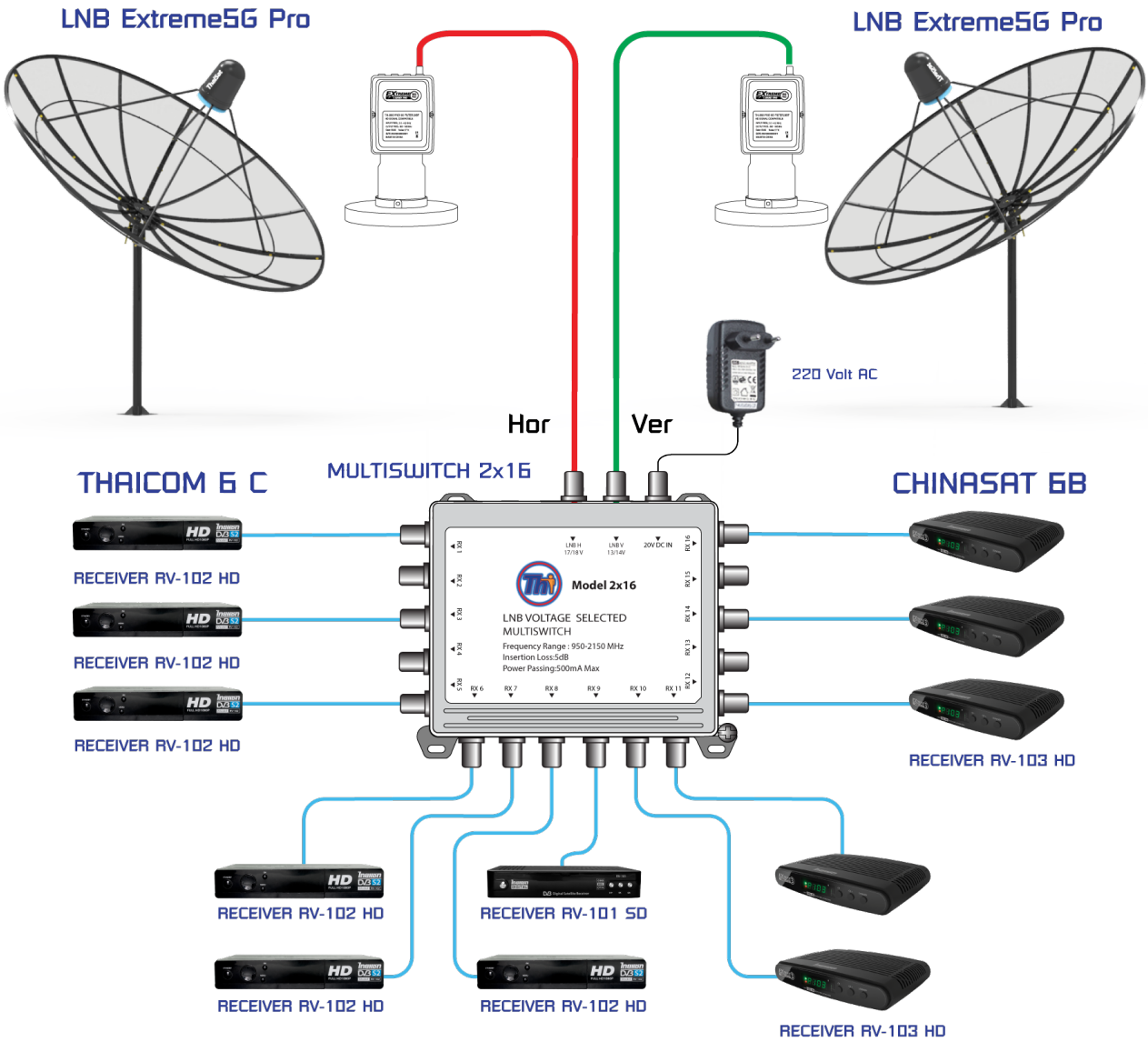

ชื่อดาวเทียม	LNB	Ver/Hor
THAICOM 6 C	Extreme 5G Pro	Hor
Chinasat 6 B	Extreme 5G Pro	Ver

รูปแบบการต่อนี้ใช้ได้กับ เครื่องรับ ไทยแซทเท่านั้น

ใช้ขั้วเดียว สามารถรับชมได้ครบ ทั้ง Ver/Hor ด้วยหัวรับ Extreme

Thaicom 6 C หรือ ดาวเทียมต่างประเทศ กับเครื่องรับ 16 จุดรับชม

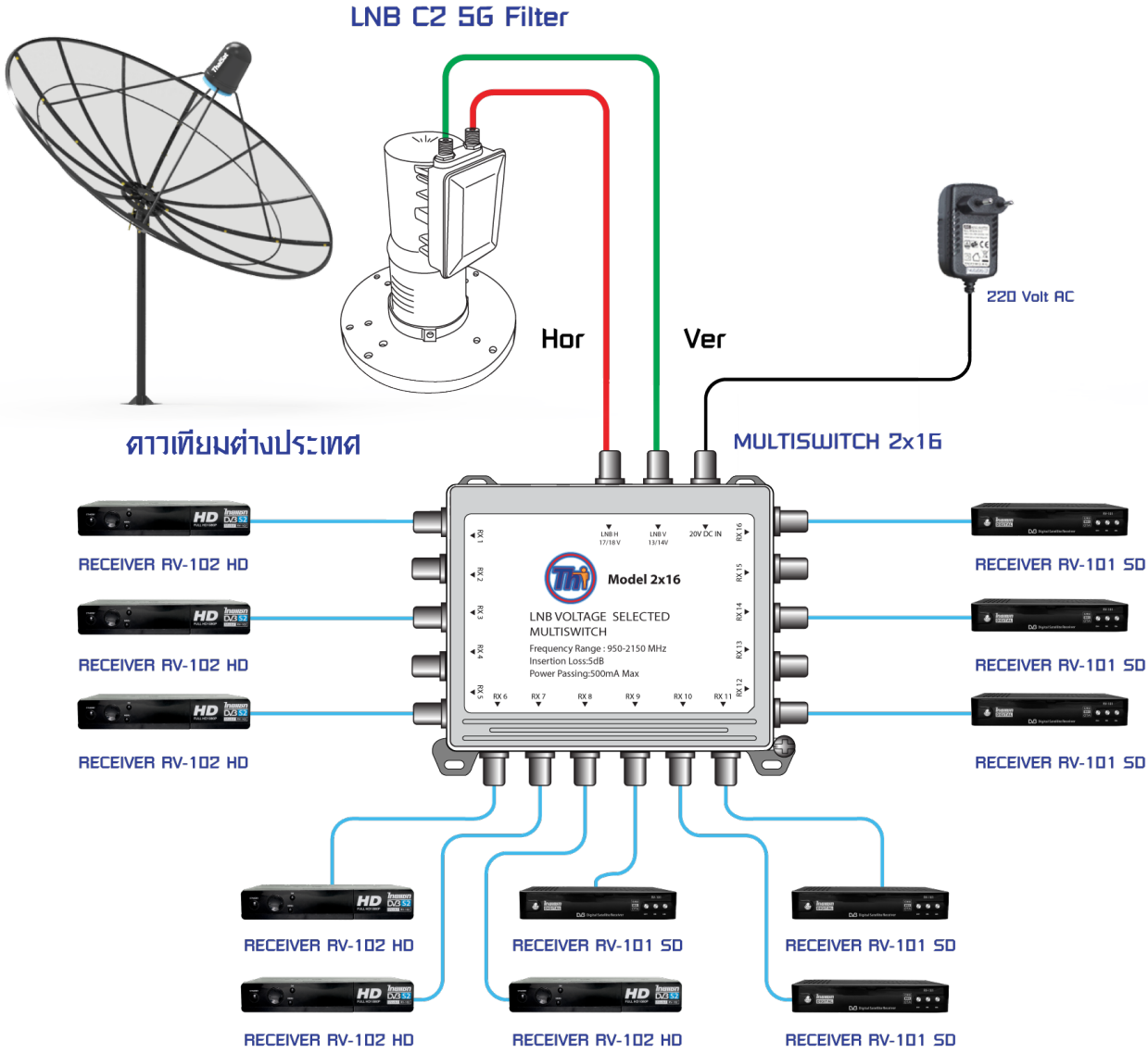

ชื่อดาวเทียม	LNB
ดาวเทียมต่างประเทศ	5150

มัลติสวิทช์ THAISAT เท่านั้น ที่มีวงจร...ตัดการรบกวนความถี่ 22 KHz

ทำให้ มัลติสวิทช์ THAISAT ใช้ได้ดีกับ เครื่องรับ ทุกรุ่นยี่ห้อ

THAICOM 6 + Chinasat 6B กับเครื่องรับ 16 จุดรับชม

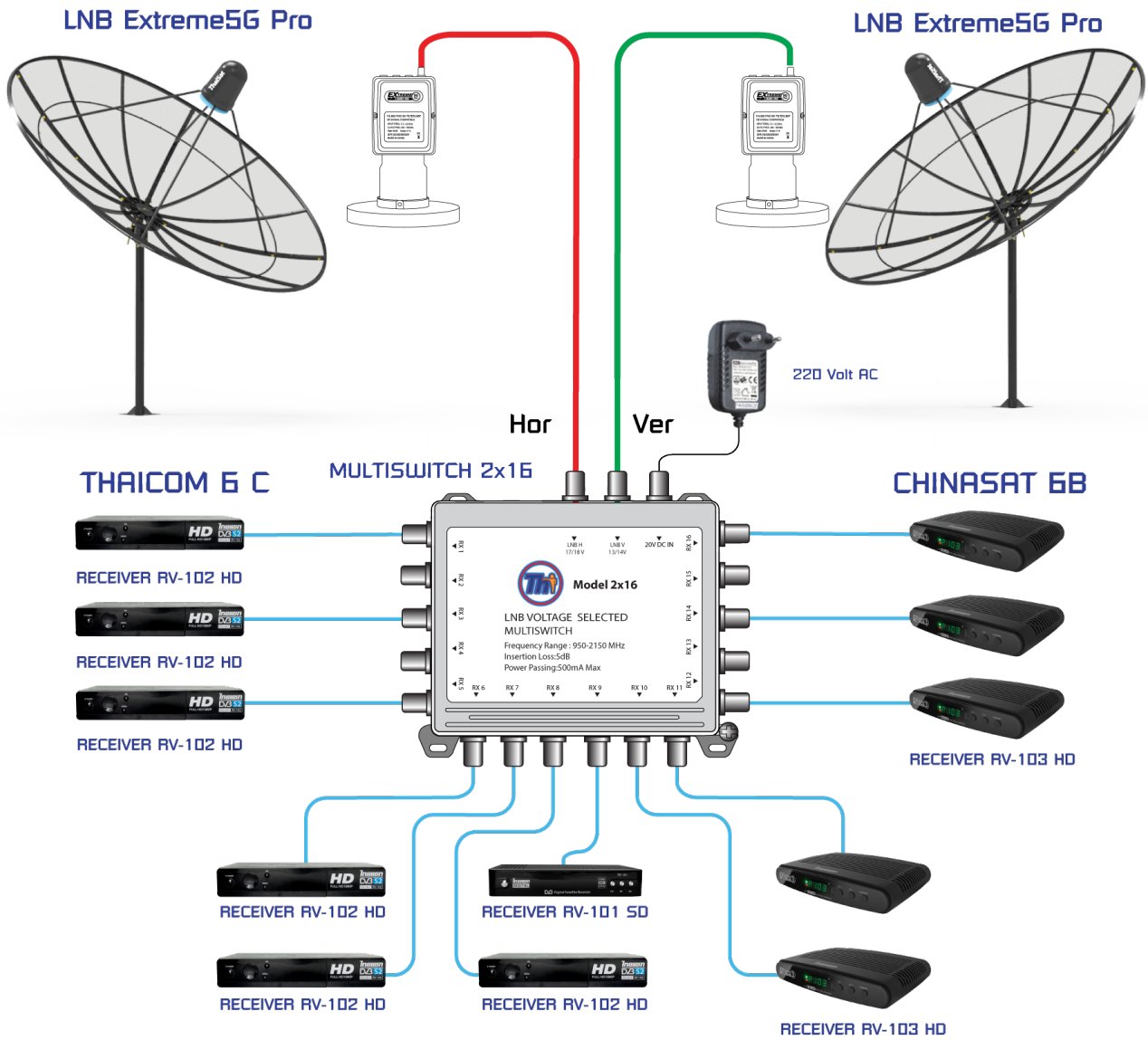

ชื่อดาวเทียม	LNB	Ver/Hor
THAICOM 6 C	Extreme 5G Pro	Hor
Chinasat 6 B	Extreme 5G Pro	Ver

รูปแบบการต่อนี้ใช้ได้กับ เครื่องรับ ไทยแซทเท่านั้น

ใช้ขั้วเดียว สามารถรับชมได้ครบ ทั้ง Ver/Hor ด้วยหัวรับ Extreme

THAICOM 6/8 KU + Chinasat 6B กับเครื่องรับ 16 จุดรับชม

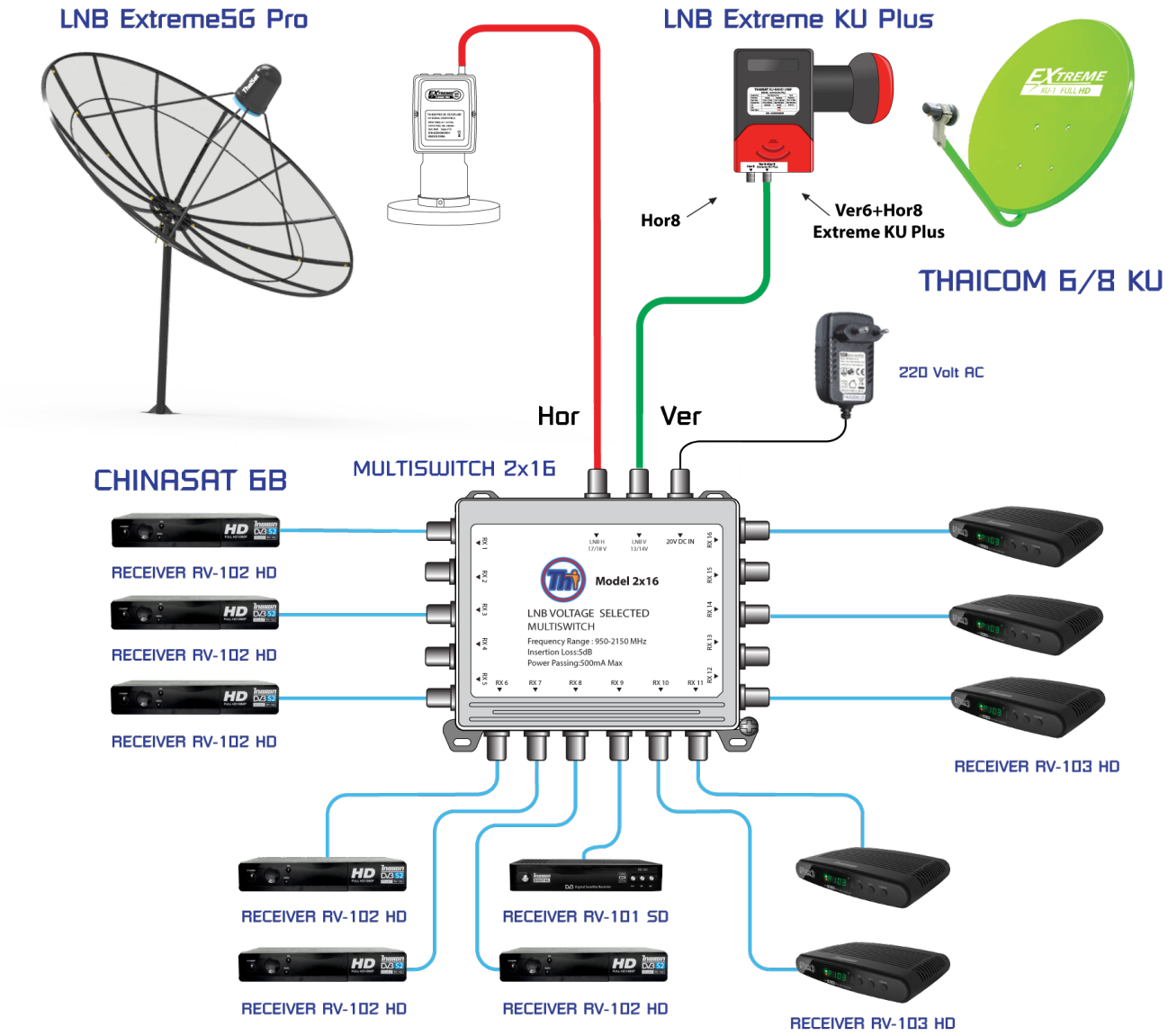

ชื่อดาวเทียม	LNB	Ver/Hor
THAICOM 6/8 KU	Extreme KU Plus	Ver
Chinasat 6 B	Extreme-5G Pro	Hor

รูปแบบการต่อนี้ใช้ได้กับ เครื่องรับ ไทยแซทเท่านั้น

ใช้ขั้วเดียว สามารถรับชมได้ครบ ทั้ง Ver/Hor ด้วยหัวรับ Extreme

แบบแปลนการต่อ THAICOM 6/8 KU กับเครื่องรับ 16 จุดรับชม

LNB KU-BAND แบบแยก VER/HOR ใช้แทนหัวรับแบบ ควอทโตร

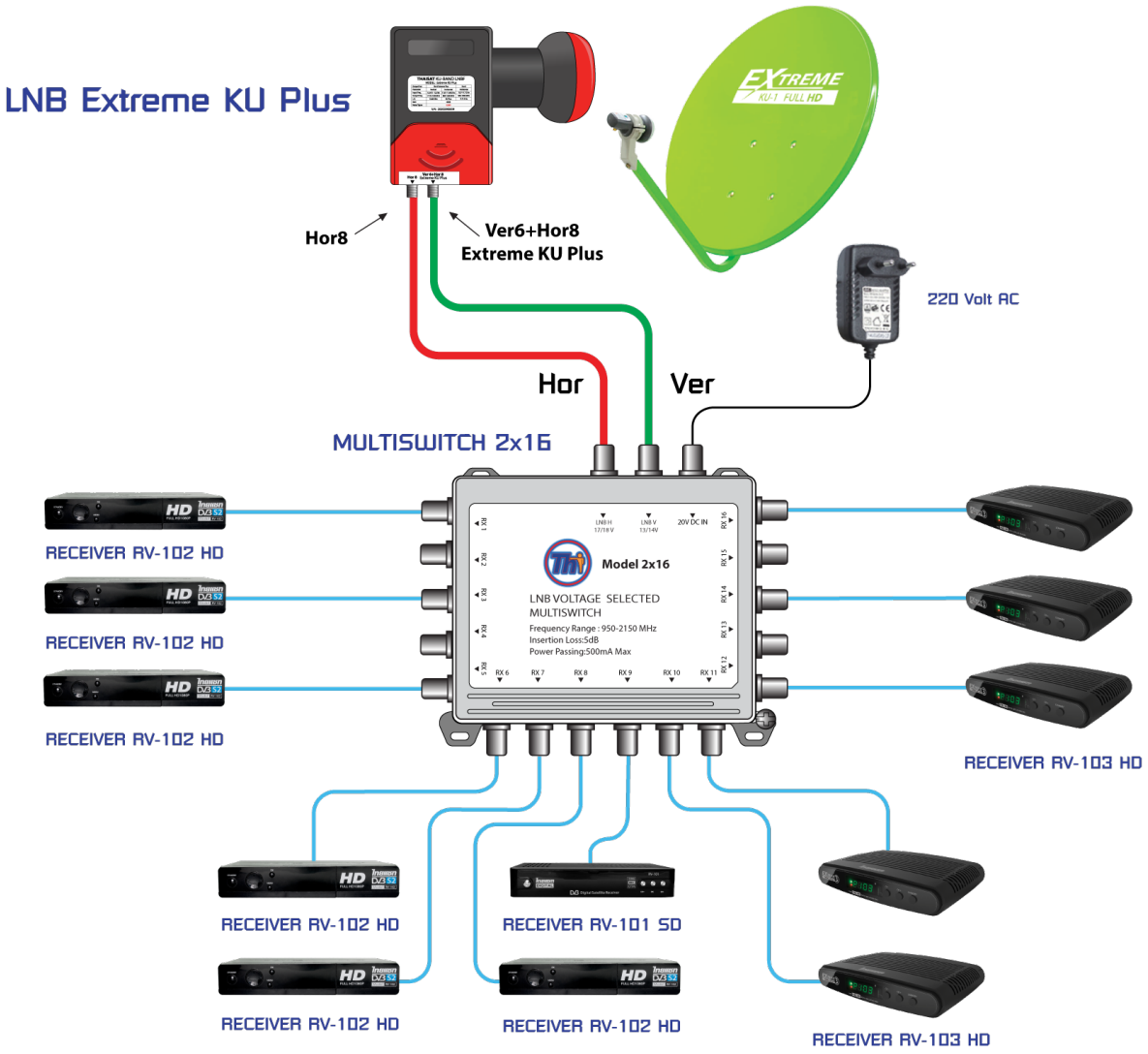

ชื่อดาวเทียม	LNB
THAICOM 6/8KU	Universal 9750/10600

มัลติสวิทช์ THAISAT เท่านั้น ที่มีวงจร...ตัดการรบกวนความถี่ 22 KHz

infosat IPM ทรูวิชั่น

ทำให้ มัลติสวิทช์ THAISAT ใช้ได้ดีกับ เครื่องรับ ทุกรุ่นยี่ห้อ

ดาวเทียมต่างประเทศ & DIGITAL TV กับเครื่องรับ 8 จุดรับชม

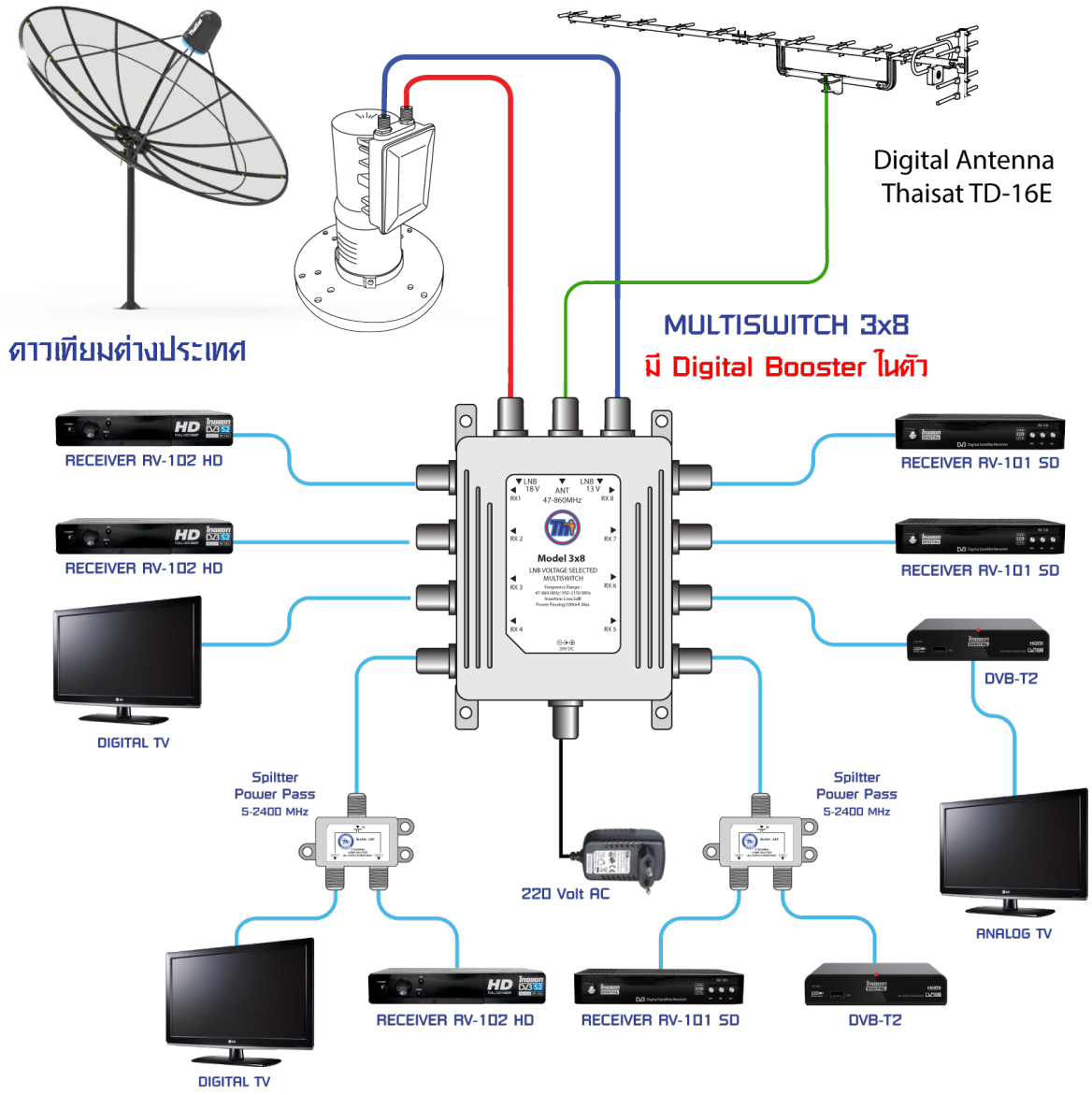

ชื่อดาวเทียม	LNB
ไทย หรือ ดาวเทียมต่างประเทศ	5150

มัลติสวิทซ์รุ่นพิเศษ ที่มี Booster สำหรับ Digital TV ในตัว

มัลติสวิทซ์ THAISAT เท่านั้น ที่มีวงจร...ตัดการรบกวนความถี่ 22 KHz

PSI · IDea SAT · LEOTECH · infosat · IPM SD/HD · G-MM-Z · ทรูวิชั่น · Thai

ทำให้ มัลติสวิทซ์ THAISAT ใช้ได้ดีกับ เครื่องรับ ทุกรุ่นยี่ห้อ

ดิจิตอลทีวี + ดาวเทียม C-BAND สำหรับ 64 จุดรับชม

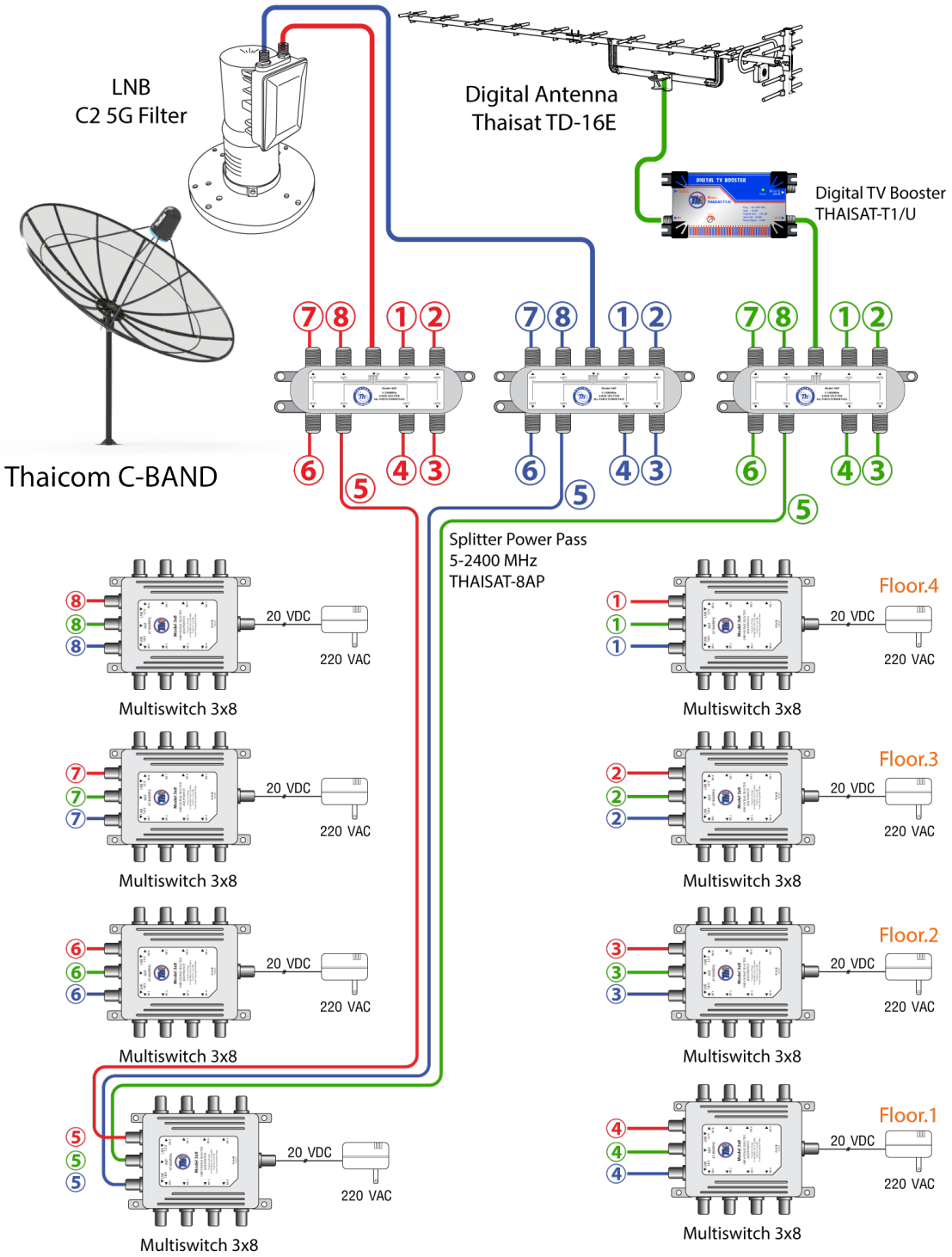

** ต่อ Splitter Power Pass กับ Multiswitch ให้ตรงตามสี...ตามหมายเลข **

การใช้มัลติสวิทช์ เพื่อใช้กับระบบ งานอาคาร

ดิจิตอลทีวี + Asiasat 7 + Chinasat 6B กับเครื่องรับ 8 จุดรับชม

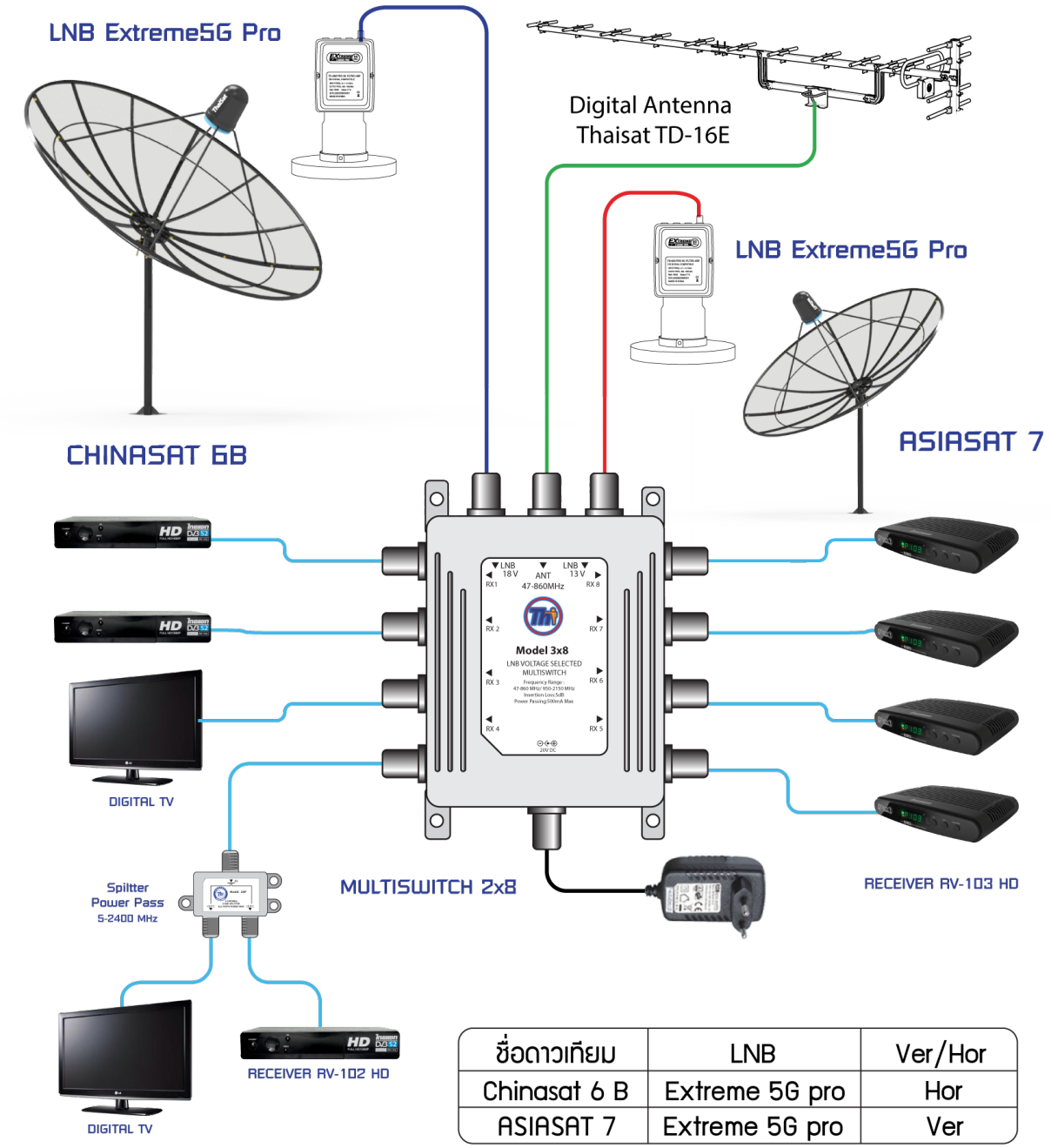

ชื่อดาวเทียม	LNB	Ver/Hor
Chinasat 6 B	Extreme 5G pro	Hor
ASIASAT 7	Extreme 5G pro	Ver

รูปแบบการต่อนี้ใช้ได้กับ เครื่องรับ ไทยแซทเท่านั้น

ใช้ขั้วเดียว สามารถรับชมได้ครบ ทั้ง Ver/Hor ด้วยหัวรับ Extreme

ดาวเทียม C-BAND + Digital TV สำหรับ 48 ห้อง

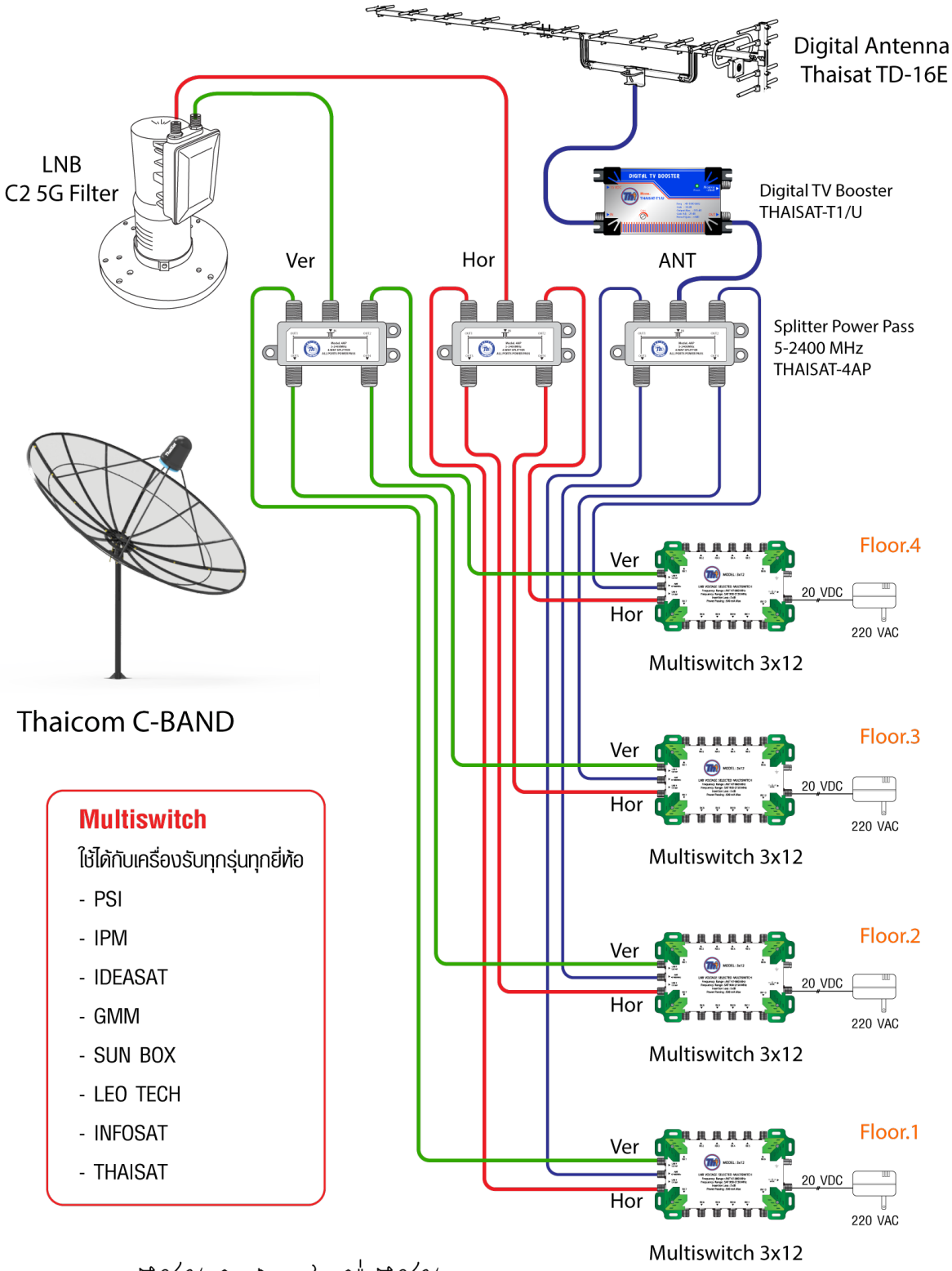

Multiswitch

ใช้ได้กับเครื่องรับทุกรุ่นทุกยี่ห้อ

- PSI
- IPM
- IDEASAT
- GMM
- SUN BOX
- LEO TECH
- INFOSAT
- THAISAT

การใช้มัลติสวิทช์ เพื่อใช้กับระบบ งานอาคาร

ดิจิตอลทีวี + ดาวเทียม C-BAND สำหรับ 96 จุดรับชม

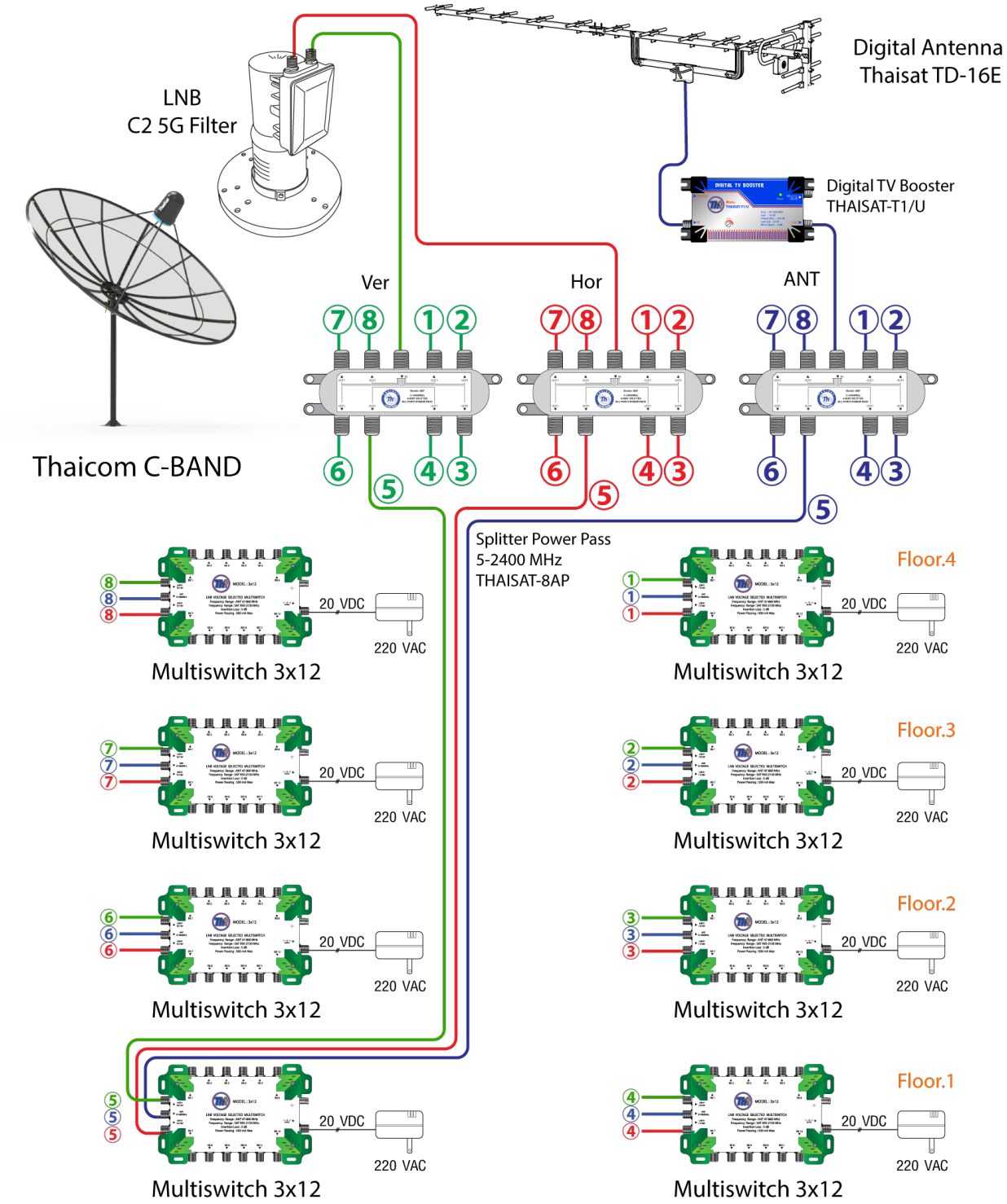

** ต่อ Splitter Power Pass กับ Multiswitch ให้ตรงตามสี...ตามหมายเลข **

การใช้มัลติสวิทซ์ เพื่อใช้กับระบบ งานอาคาร

ดาวเทียมต่างประเทศ & DIGITAL TV กับเครื่องรับ 12 จุดรับชม

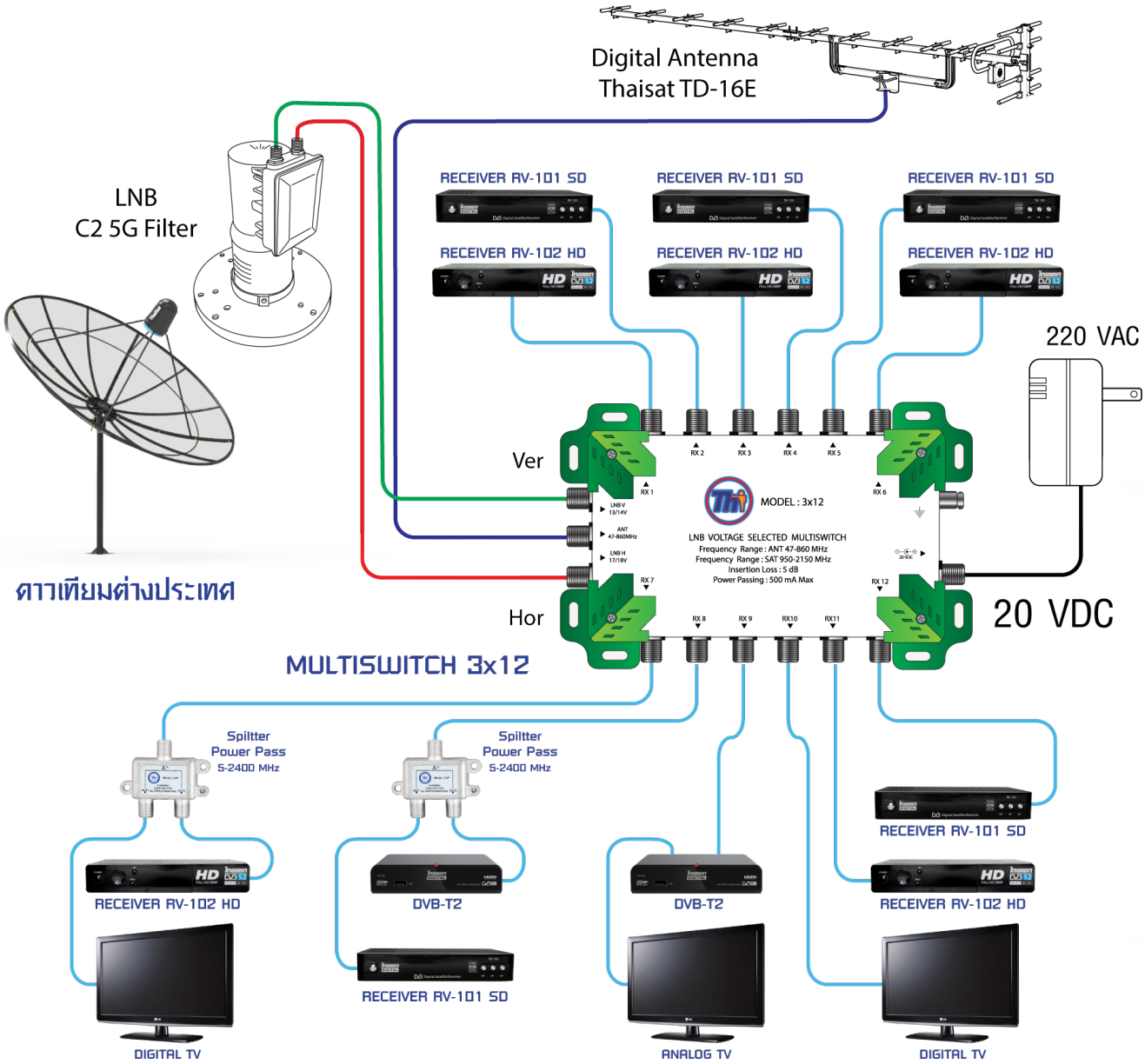

ชื่อดาวเทียม	LNB
ดาวเทียมต่างประเทศ	5150

มัลติสวิทช์ THAISAT เท่านั้น ที่มีวงจร...ตัดการรบกวนความถี่ 22 KHz

infosat IPM SD/HD ทรูวิชั่น

ทำให้ มัลติสวิทช์ THAISAT ใช้ได้ดีกับ เครื่องรับ ทุกรุ่นยี่ห้อ

ดาวเทียมต่างประเทศ & DIGITAL TV กับเครื่องรับ 12 จุดรับชม

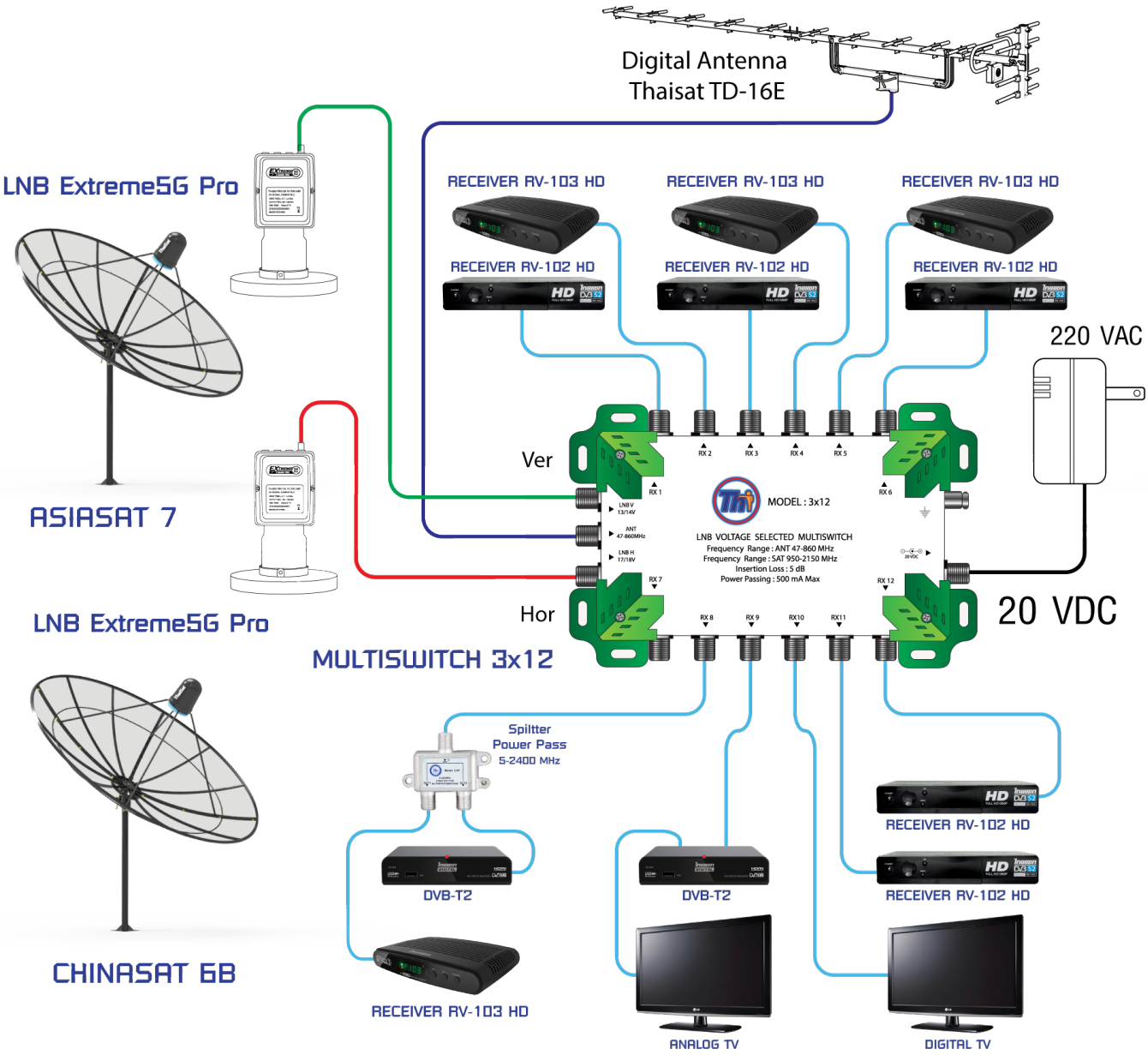

ชื่อดาวเทียม	LNB	Ver/Hor
Chinasat 6 B	Extreme 5G pro	Hor
ASIASAT 7	Extreme 5G pro	Ver

รูปแบบการต่อนี้ใช้ได้กับ เครื่องรับ ไทยแซทเท่านั้น

ใช้ขั้วเดียว สามารถรับชมได้ครบ ทั้ง Ver/Hor ด้วยหัวรับ Extreme

Thaicom 6/8KU + Asiasat7 + DIGITAL TV กับเครื่องรับ 12 จุดรับชม

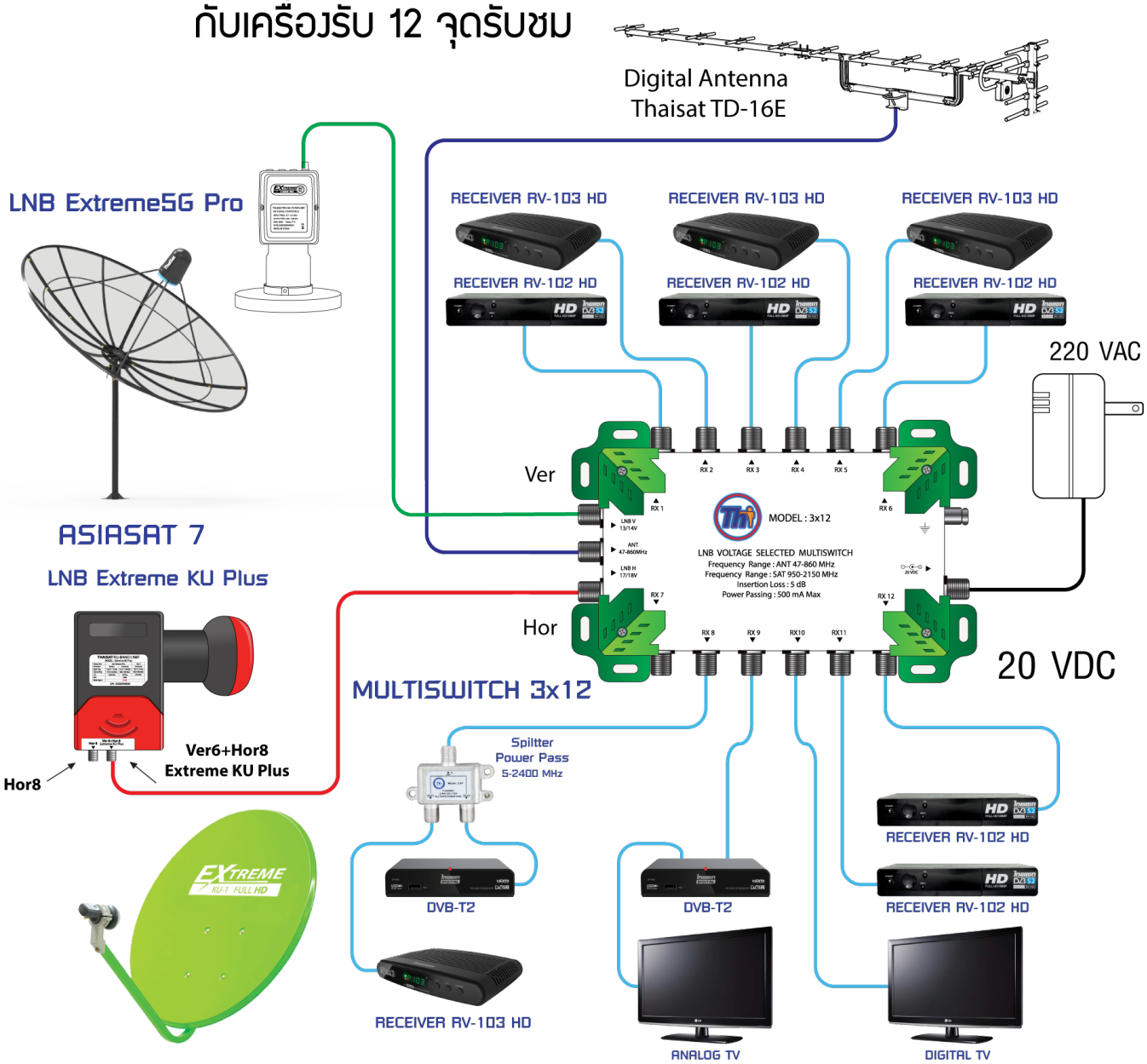

ชื่อดาวเทียม	LNB	Ver/Hor
Thaicom 6/8KU	Extreme KU Plus	Hor
ASIASAT 7	Extreme 5G pro	Ver

รูปแบบการต่อนี้ใช้ได้กับ เครื่องรับ ไทยแซทเท่านั้น

ใช้ขั้วเดียว สามารถรับชมได้ครบ ทั้ง Ver/Hor ด้วยหัวรับ Extreme

Thaicom 6/8KU & DIGITAL TV กับเครื่องรับ 12 จุดรับชม

LNB KU-BAND แบบแยก VER/HOR ใช้แทนหัวรับแบบ ควอทโตร

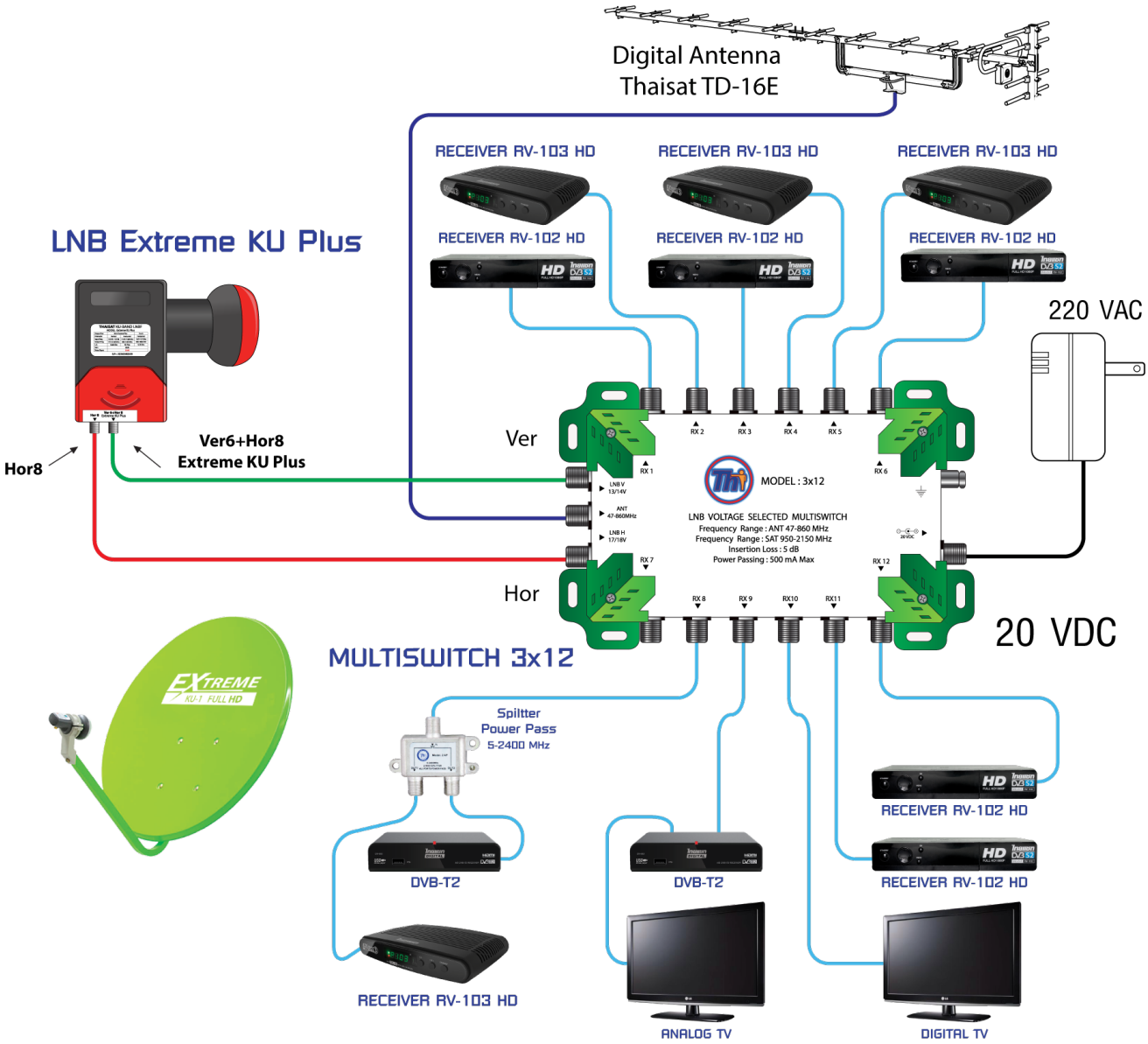

ชื่อดาวเทียม	LNB
THAICOM 6/8KU	Universal 9750/10600

มัลติสวิทซ์ THAISAT เท่านั้น ที่มีวงจร...ตัดการรบกวนความถี่ 22 KHz

ทำให้ มัลติสวิทซ์ THAISAT ใช้ได้ดีกับ เครื่องรับ ทุกรุ่นยี่ห้อ

Thaicom 6/8KU & DIGITAL TV กับเครื่องรับ 12 จุดรับชม

LNB KU ป้องกันความถี่มือถือ L-BAND 1800/2100 MHz รบกวน บางพื้นที่

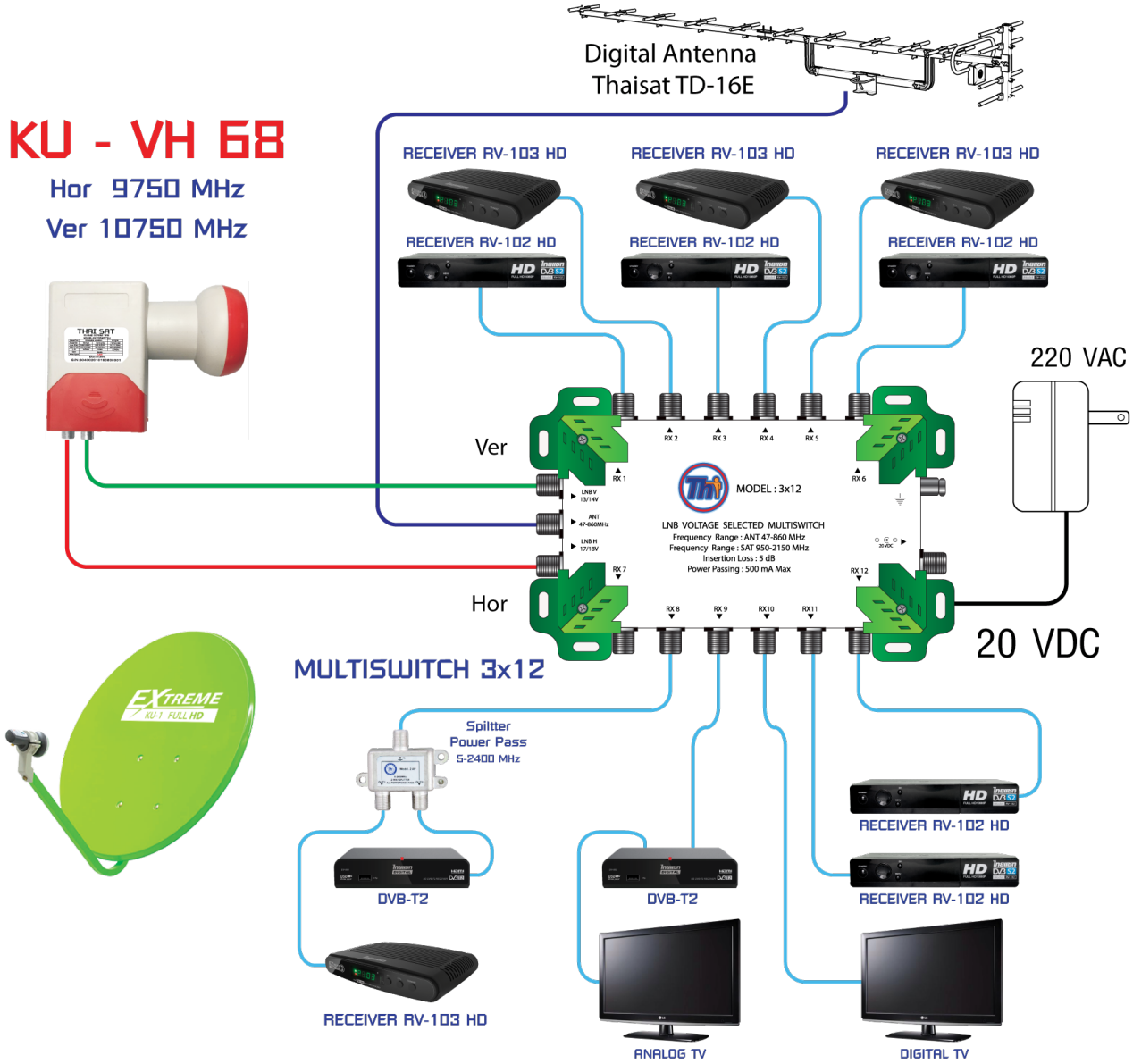

ชื่อดาวเทียม	LNB
THAICOM 6/8KU	Universal 9750/10600

มัลติสวิทซ์ THAISAT เท่านั้น ที่มีวงจร...ตัดการรบกวนความถี่ 22 KHz

infosat IPM ทรูวิชั่น

ทำให้ มัลติสวิทซ์ THAISAT ใช้ได้ดีกับ เครื่องรับ ทุกรุ่นยี่ห้อ

ดาวเทียม C-BAND + Digital TV สำหรับ 64 ห้อง

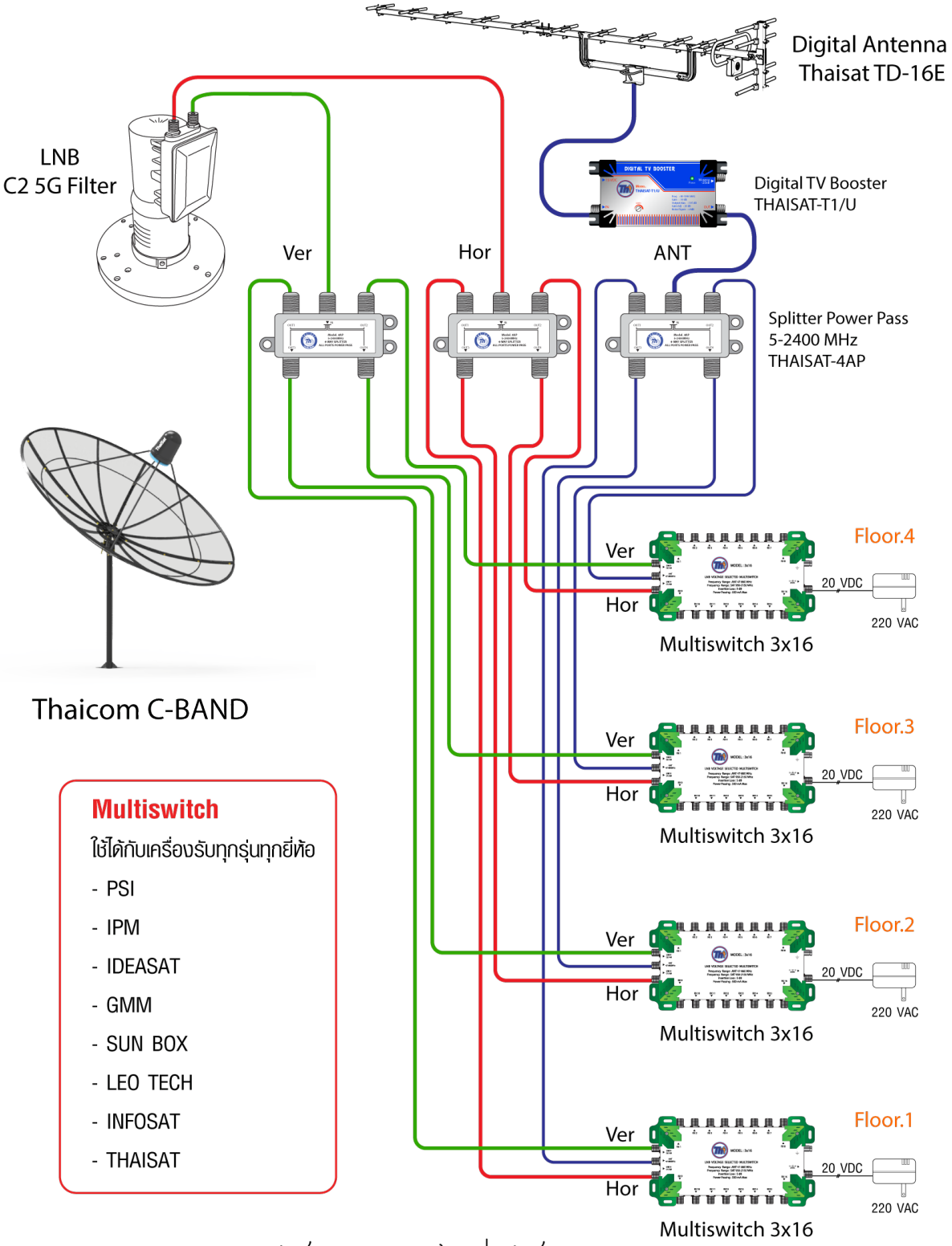

Multiswitch

ใช้ได้กับเครื่องรับทุกรุ่นทุกยี่ห้อ

- PSI
- IPM
- IDEASAT
- GMM
- SUN BOX
- LEO TECH
- INFOSAT
- THAISAT

การใช้มัลติสวิทซ์ เพื่อใช้กับระบบ งานอาคาร

ดิจิตอลทีวี + ดาวเทียม C-BAND สำหรับ 128 จุดรับชม

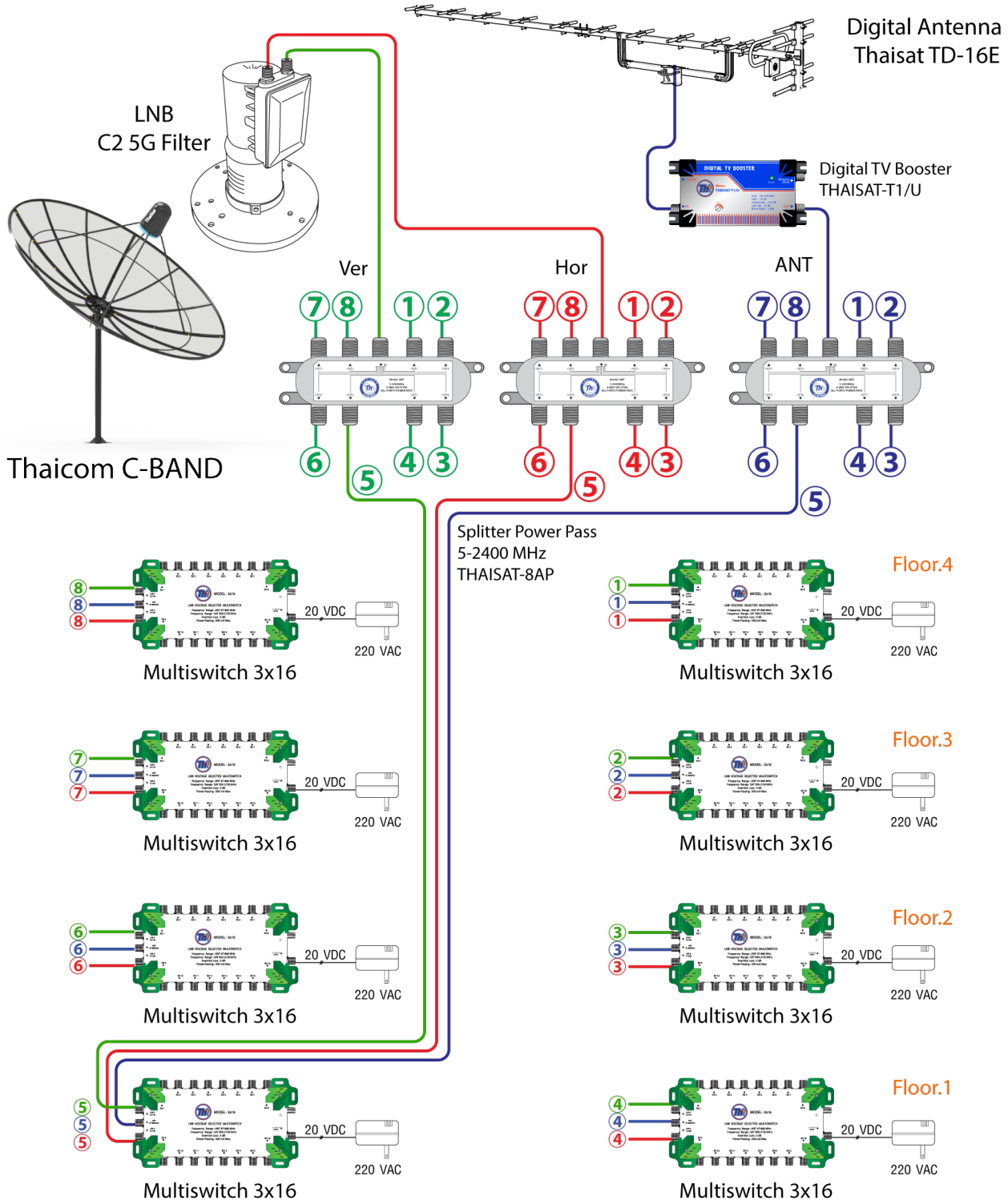

** ต่อ Splitter Power Pass กับ Multiswitch ให้ตรงตามสี...ตามหมายเลข **

การใช้มัลติสวิทซ์ เพื่อใช้กับระบบ งานอาคาร

ดาวเทียมต่างประเทศ & DIGITAL TV กับเครื่องรับ 16 จุดรับชม

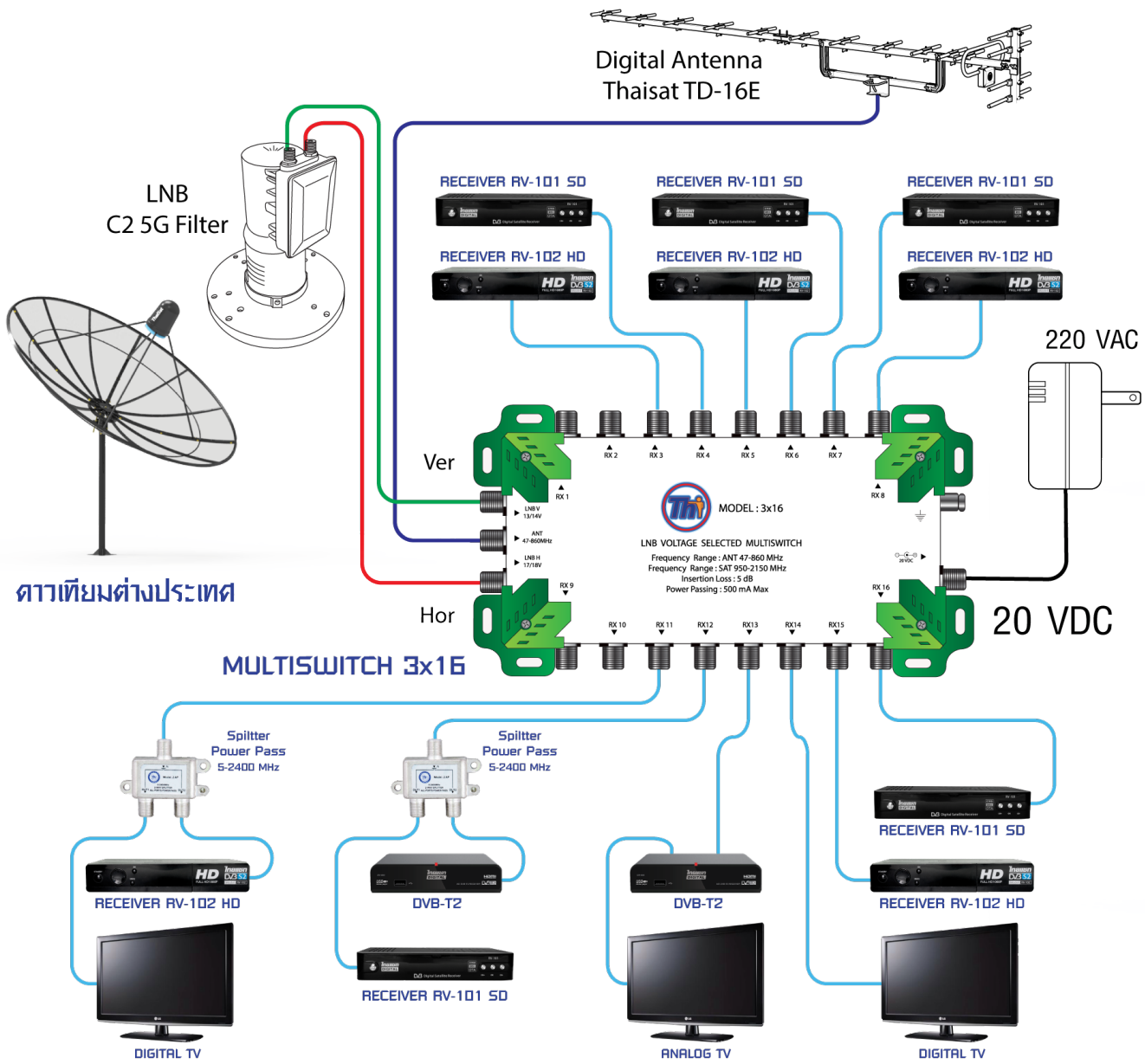

ชื่อดาวเทียม	LNB
ดาวเทียมต่างประเทศ	5150

มัลติสวิทซ์ THAISAT เท่านั้น ที่มีวงจร...ตัดการรบกวนความถี่ 22 KHz

ทำให้ มัลติสวิทซ์ THAISAT ใช้ได้ดีกับ เครื่องรับ ทุกรุ่นยี่ห้อ

ดาวเทียมต่างประเทศ & DIGITAL TV กับเครื่องรับ 16 จุดรับชม

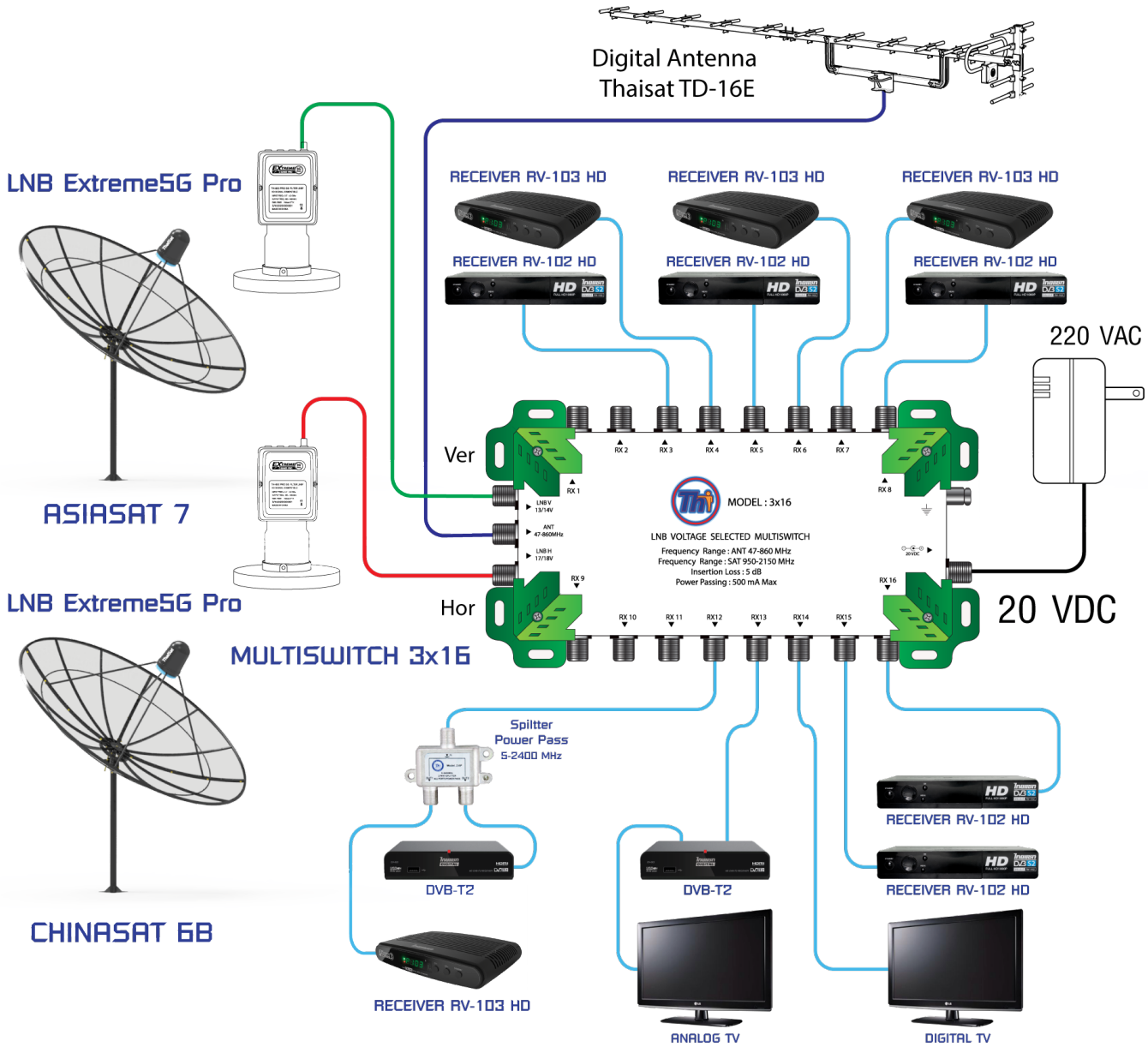

ชื่อดาวเทียม	LNB	Ver/Hor
Chinasat 6 B	Extreme 5G pro	Hor
ASIASAT 7	Extreme 5G pro	Ver

รูปแบบการต่อนี้ใช้ได้กับ เครื่องรับ ไทยแซทเท่านั้น

ใช้ขั้วเดียว สามารถรับชมได้ครบ ทั้ง Ver/Hor ด้วยหัวรับ Extreme

Thaicom 6/8KU + Asiasat7 + DIGITAL TV

กับเครื่องรับ 16 จุดรับชม

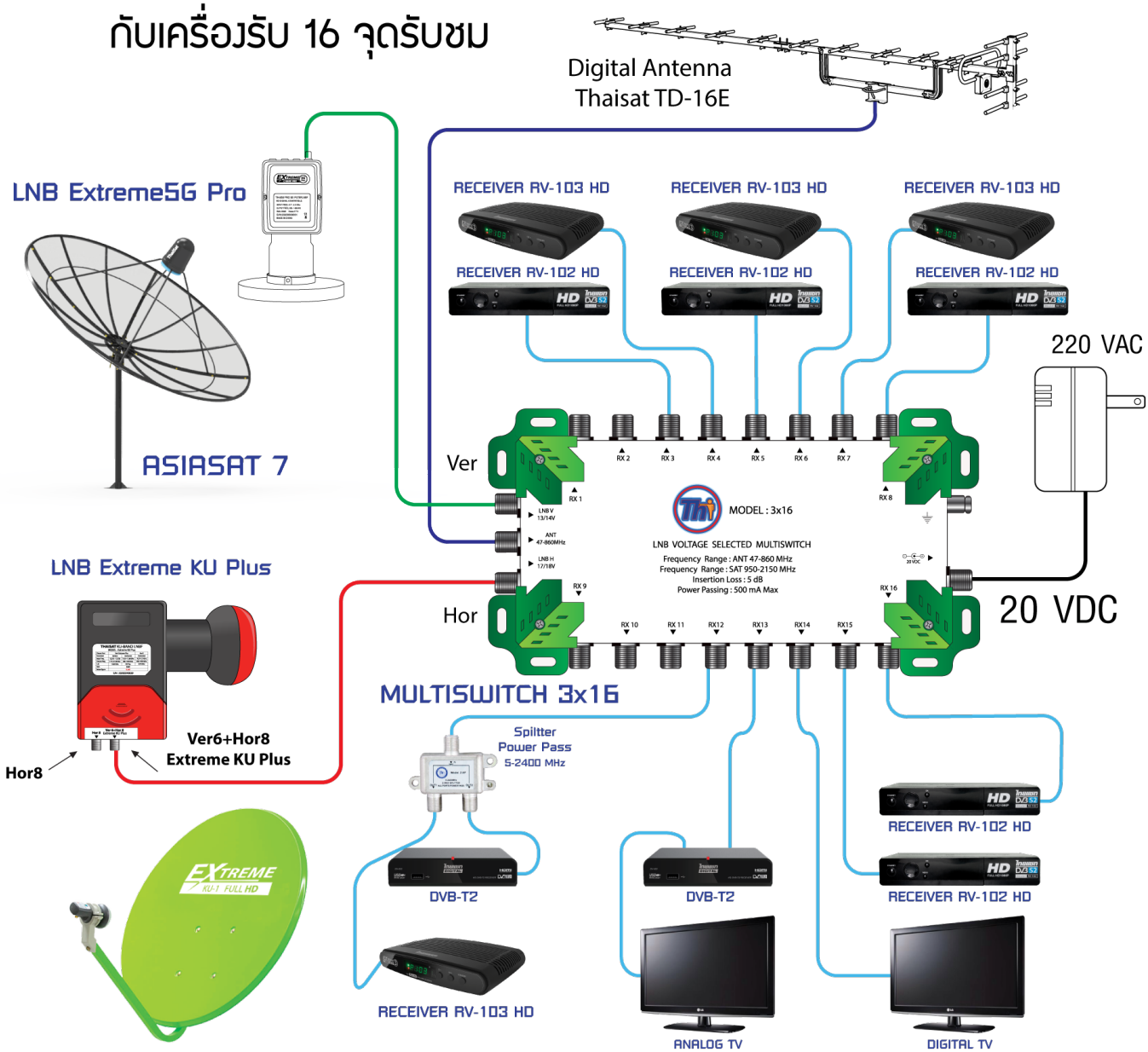

ชื่อดาวเทียม	LNB	Ver/Hor
Thaicom 6/8KU	Extreme KU Plus	Hor
ASIASAT 7	Extreme 5G pro	Ver

รูปแบบการต่อนี้ใช้ได้กับ เครื่องรับ ไทยแซทเท่านั้น

ใช้ขั้วเดียว สามารถรับชมได้ครบ ทั้ง Ver/Hor ด้วยหัวรับ Extreme

Thaicom 6/8KU & DIGITAL TV กับเครื่องรับ 16 จุดรับชม

LNB KU-BAND แยก VER/HOR
ใช้แทนหัวรับแบบ ควอทโตร

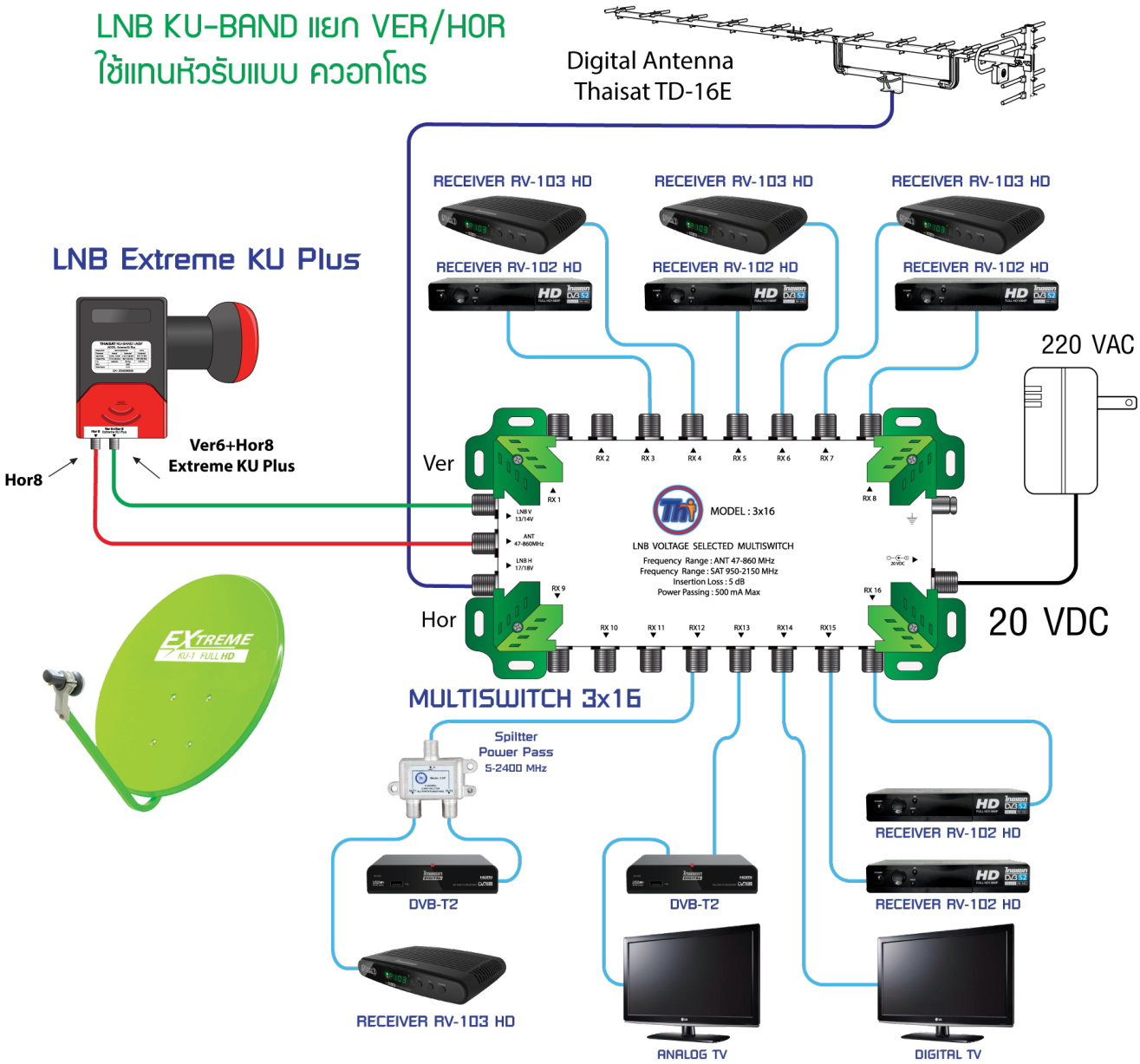

ชื่อดาวเทียม	LNB
THAICOM 6/8KU	Universal 9750/10600

มัลติสวิทช์ THAISAT เท่านั้น ที่มีวงจร...ตัดการรบกวนความถี่ 22 KHz

ทำให้ มัลติสวิทช์ THAISAT ใช้ได้ดีกับ เครื่องรับ ทุกรุ่นยี่ห้อ

Thaicom 6/8KU & DIGITAL TV กับเครื่องรับ 16 จุดรับชม

LNB KU ป้องกันความถี่มือถือ
L-BAND 1800/2100 MHz
รบกวน บางพื้นที่

KU - VH 68

Hor 9750 MHz
Ver 10750 MHz

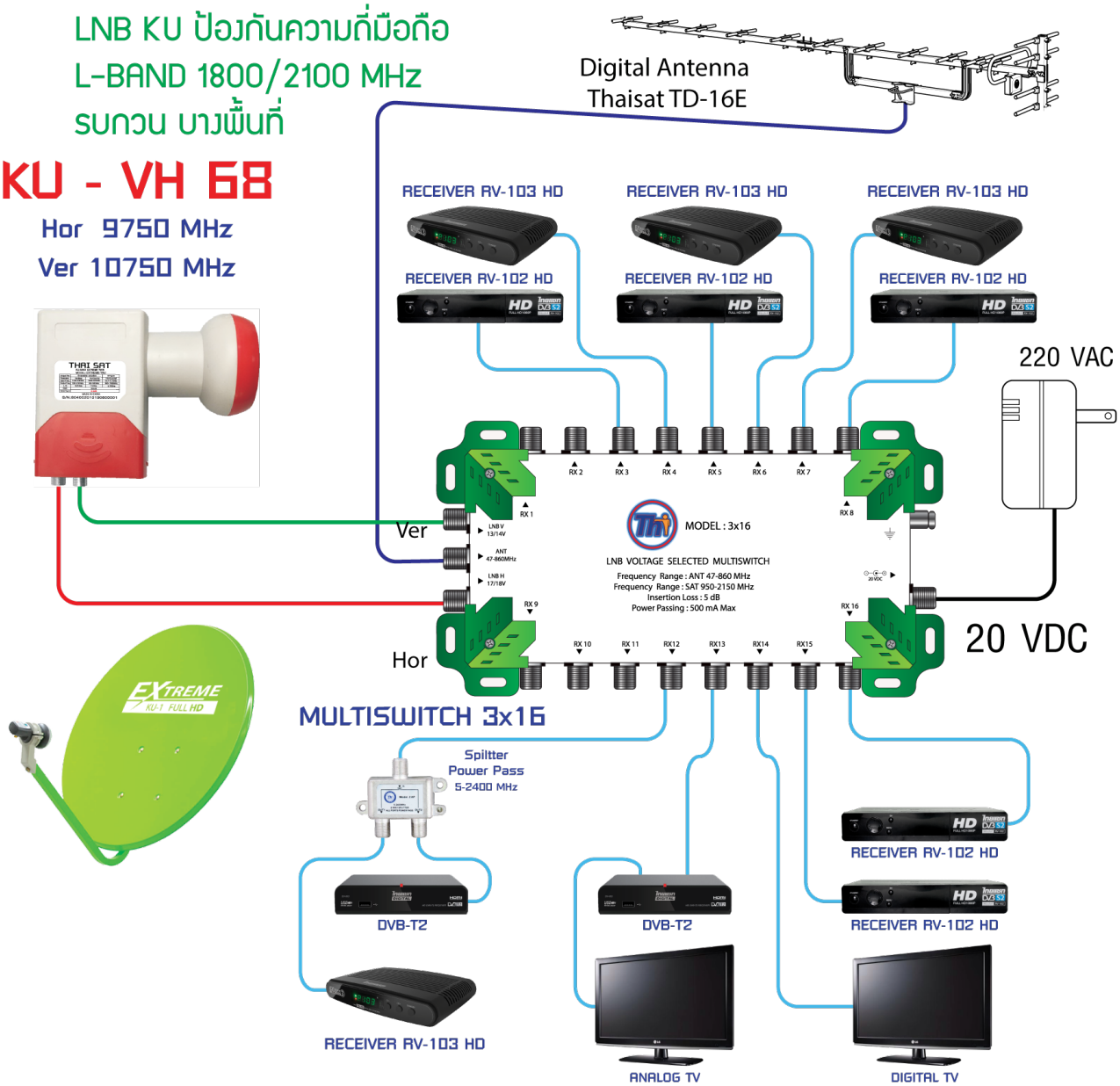

ชื่อดาวเทียม	LNB
THAICOM 6/8KU	Universal 9750/10750

มัลติสวิทซ์ THAISAT เท่านั้น ที่มีวงจร...ตัดการรบกวนความถี่ 22 KHz

infosat IPM ทรูวิชั่น

ทำให้ มัลติสวิทซ์ THAISAT ใช้ได้ดีกับ เครื่องรับ ทุกรุ่นยี่ห้อ

แบบแปลนการต่อ ดาวเทียมต่างประเทศ & THAICOM 6 C กับเครื่องรับ 4 จุดรับชม

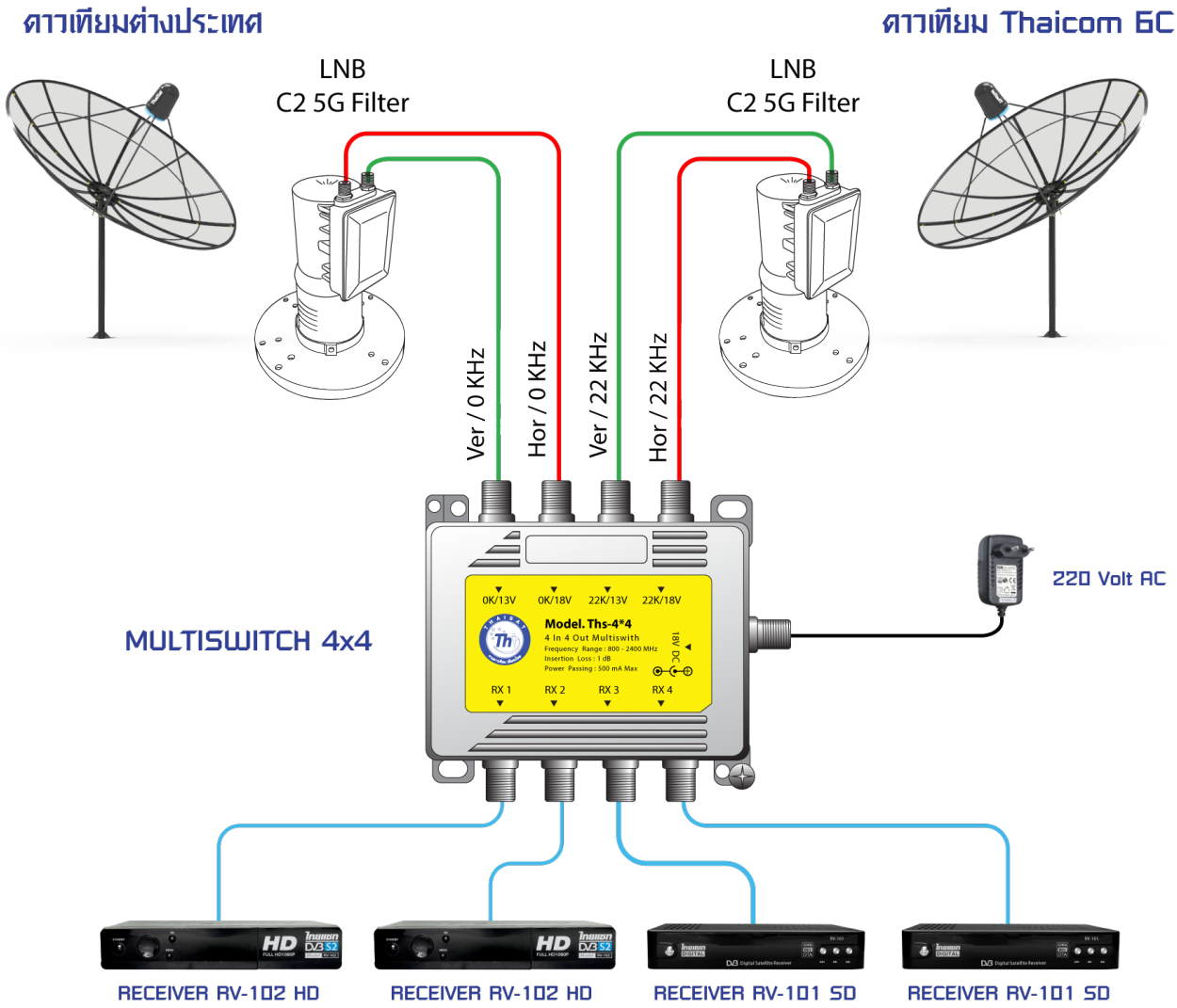

ชื่อดาวเทียม	LNB	22K	DiSEqC
ดาวเทียมต่างประเทศ	5150	ปิด	1
THAICOM 6 C	5150	เปิด	1

มัลติสวิทซ์ THAISAT เท่านั้น ที่มีวงจร...ตัดการรบกวนความถี่ 22 KHz

infosat IPM SD/HD ทรูวิชั่น

ทำให้ มัลติสวิทซ์ THAISAT ใช้ได้ดีกับ เครื่องรับ ทุกรุ่นยี่ห้อ

แบบแปลนการต่อ THAICOM 6/8 KU กับเครื่องรับ 4 จุดรับชม

LNB KU-BAND แบบแยก VER/HOR ใช้แทนหัวรับแบบ ควอทโตร

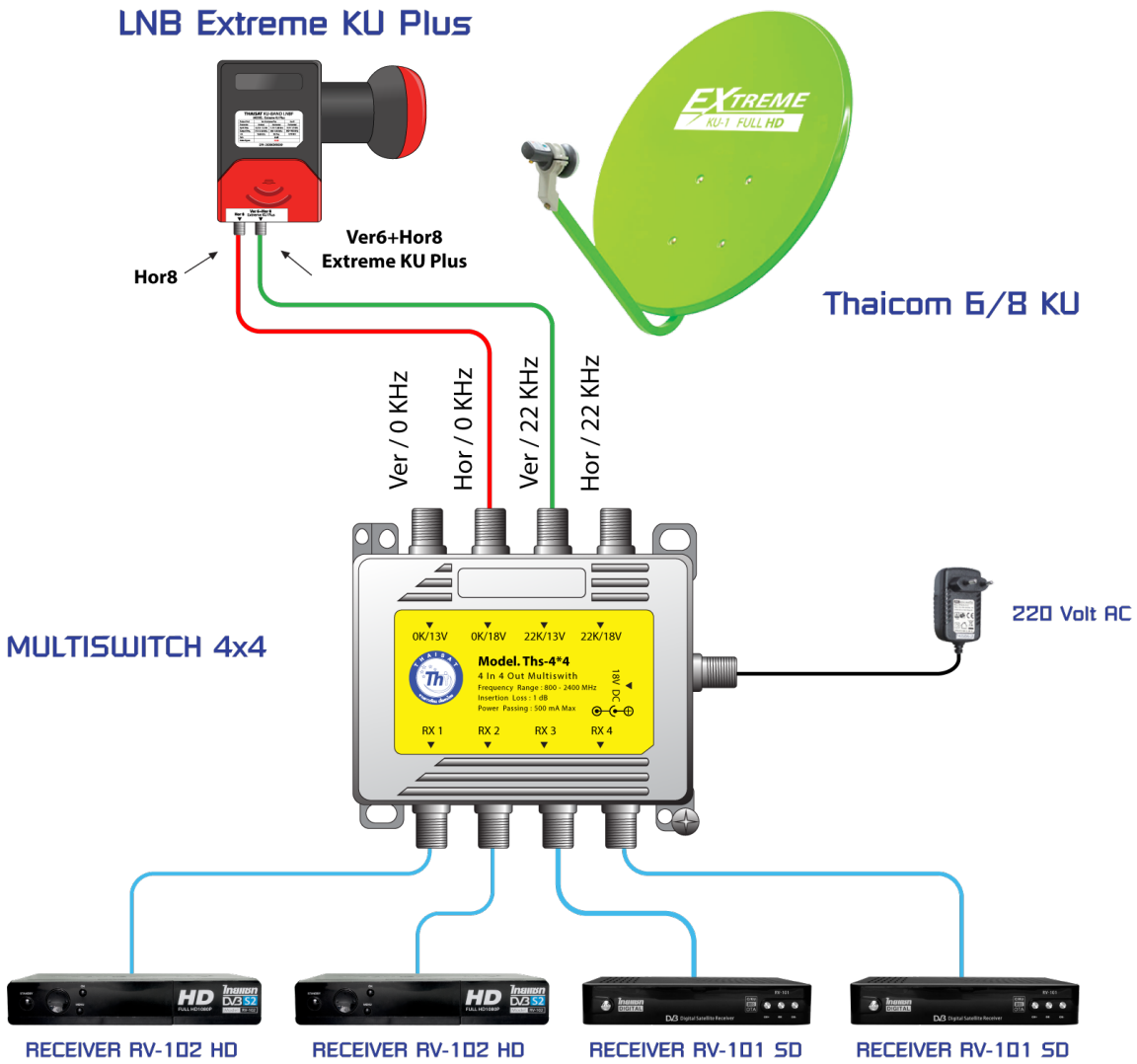

ชื่อดาวเทียม	LNB
THAICOM 6/8 KU	Universal 9750 / 10600

มัลติสวิทซ์ THAISAT เท่านั้น ที่มีวงจร...ตัดการรบกวนความถี่ 22 KHz

infosat IPM SD/HD ทรูวิชั่น

ทำให้ มัลติสวิทซ์ THAISAT ใช้ได้ดีกับ เครื่องรับ ทุกรุ่นยี่ห้อ

แบบแปลนการต่อ THAICOM 6/8 KU กับเครื่องรับ 4 จุดรับชม

LNB KU ป้องกันความถี่มือถือ L-BAND 1800/2100 MHz รบกวน บางพื้นที่

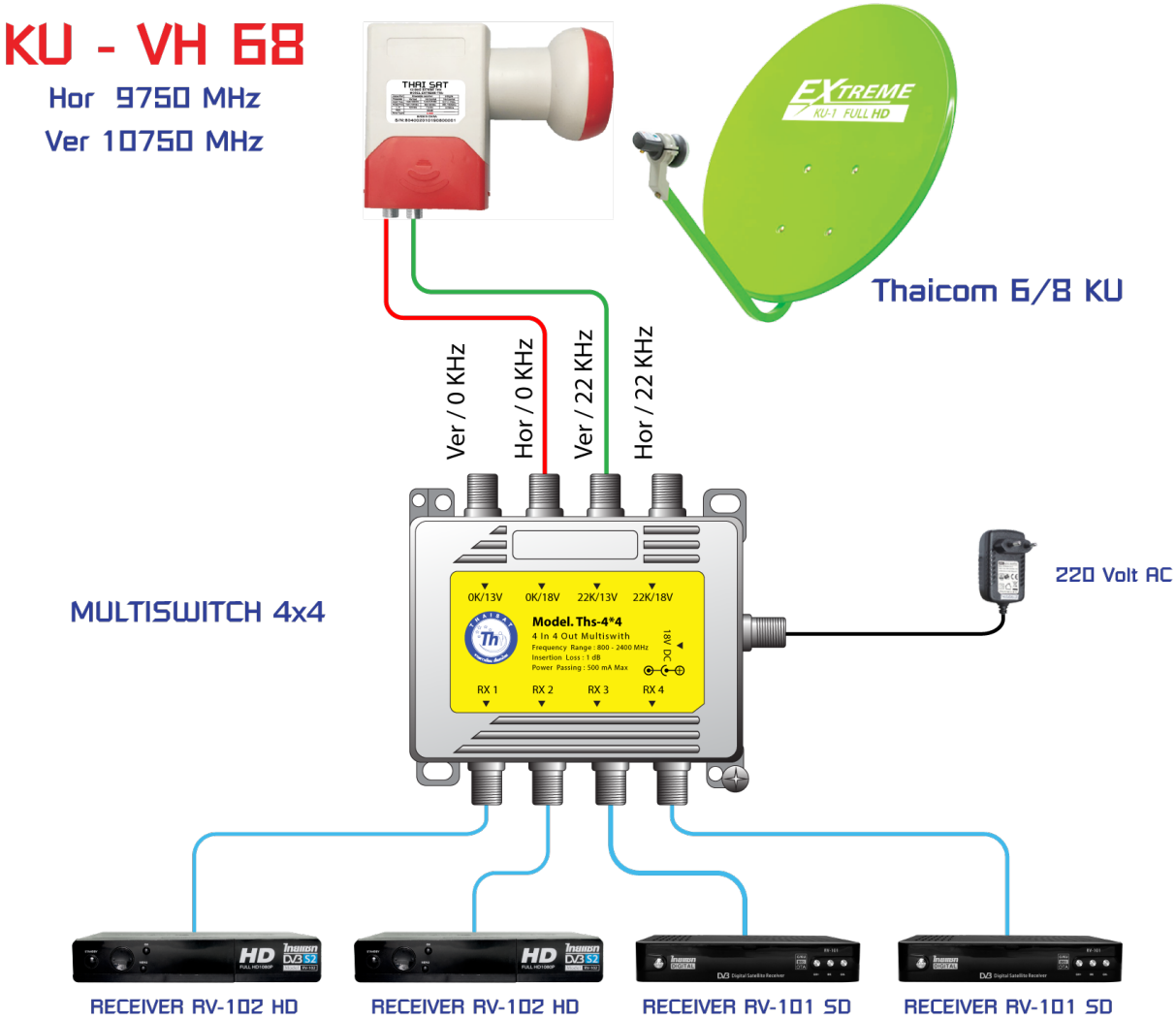

ชื่อดาวเทียม	LNB
THAICOM 6/8 KU	Universal 9750 / 10750

มัลติสวิทซ์ THAISAT เท่านั้น ที่มีวงจร...ตัดการรบกวนความถี่ 22 KHz

infosat IPM SD/HD ทรูวิชั่น

ทำให้ มัลติสวิทซ์ THAISAT ใช้ได้ดีกับ เครื่องรับ ทุกรุ่นยี่ห้อ

ต่างประเทศ 3 ดาว & THAICOM 6/8 KU กับเครื่องรับ 4 จุดรับชม

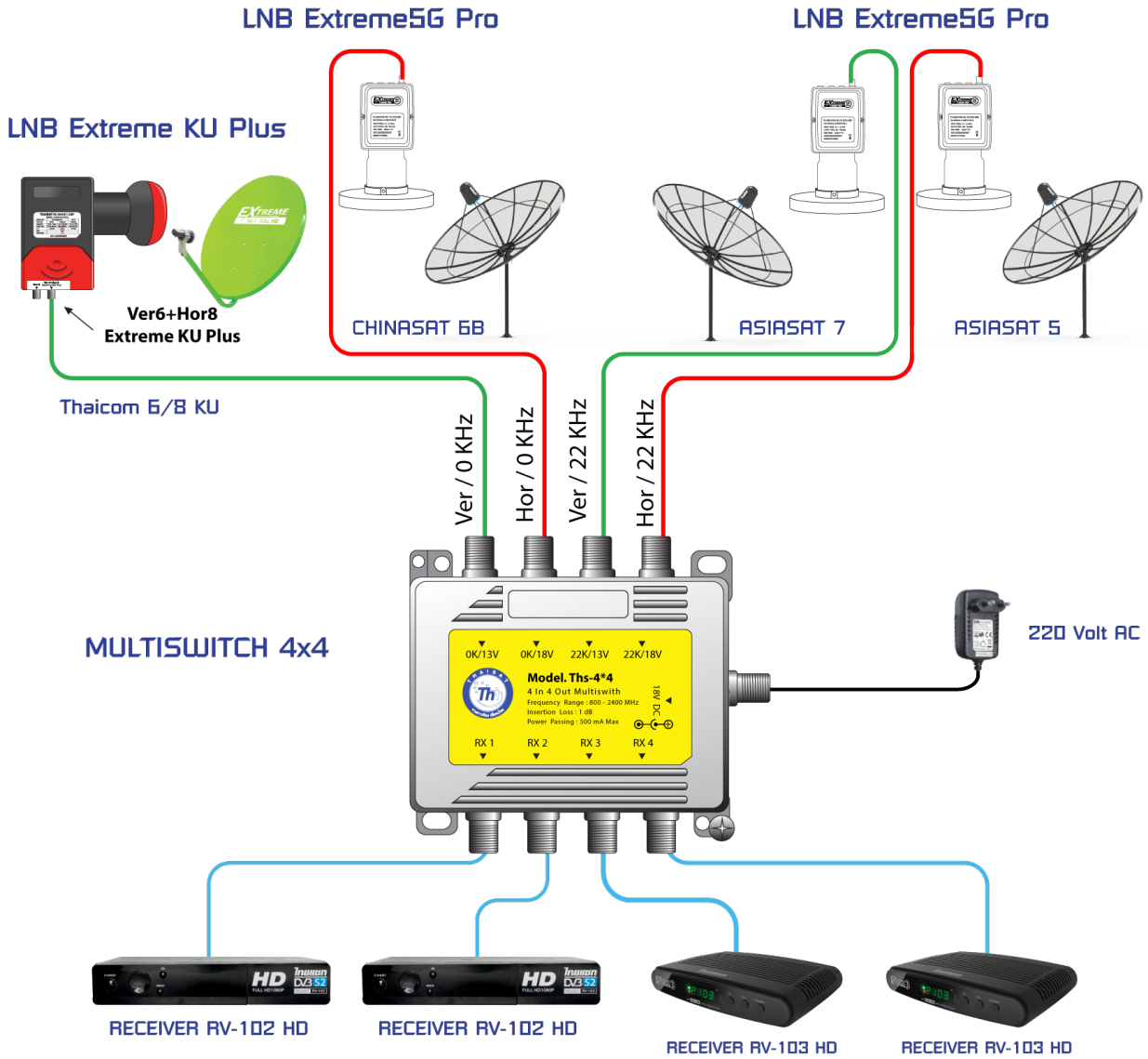

ชื่อดาวเทียม	LNB	Ver/Hor	22K
Thaicom 6/8 KU	Extreme KU Plus	14	ปิด
CHINASAT 6B	Extreme 5G Pro	18	ปิด
ASIASAT 7	Extreme 5G Pro	14	เปิด
ASIASAT 5	Extreme 5G Pro	18	เปิด

รูปแบบการต่อนี้ใช้ได้กับ เครื่องรับ ไทยแซทเท่านั้น

ใช้ขั้วเดียว สามารถรับชมได้ครบ ทั้ง Ver/Hor ด้วยหัวรับ Extreme

ต่างประเทศ 3 ดาว & THAICOM 6 C กับเครื่องรับ 4 จุดรับชม

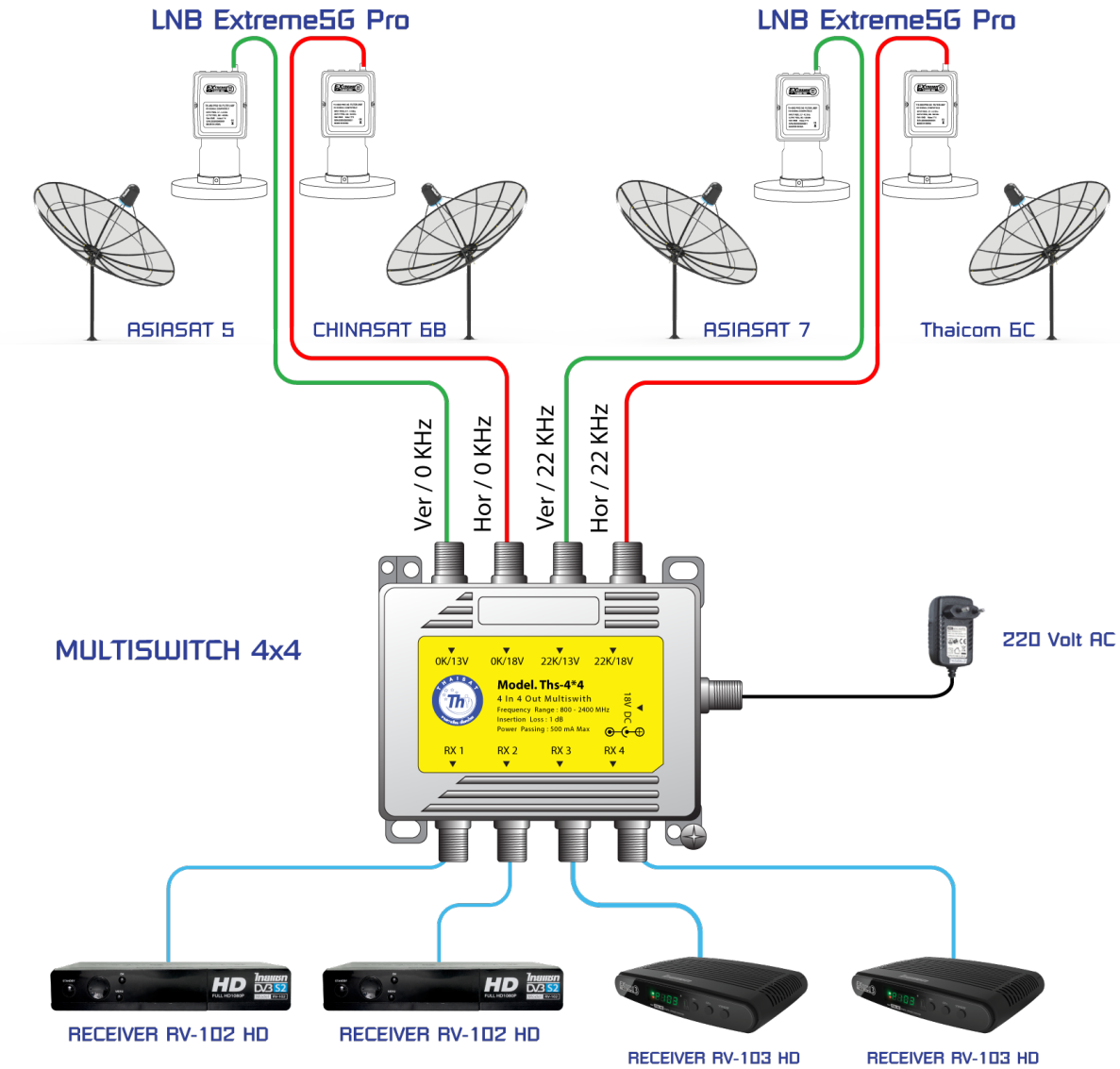

ชื่อดาวเทียม	LNB	Ver/Hor	22K
ASIASAT 5	Extreme 5G Pro	14	ปิด
CHINASAT 6B	Extreme 5G Pro	18	ปิด
ASIASAT 7	Extreme 5G Pro	14	เปิด
Thaicom 6C	Extreme 5G Pro	18	เปิด

รูปแบบการต่อนี้ใช้ได้กับ เครื่องรับ ไทยแซทเท่านั้น

ใช้ขั้วเดียว สามารถรับชมได้ครบ ทั้ง Ver/Hor ด้วยหัวรับ Extreme

แบบแปลนการต่อ ดาวเทียมต่างประเทศ & THAICOM 6 C กับเครื่องรับ 4 จุดรับชม

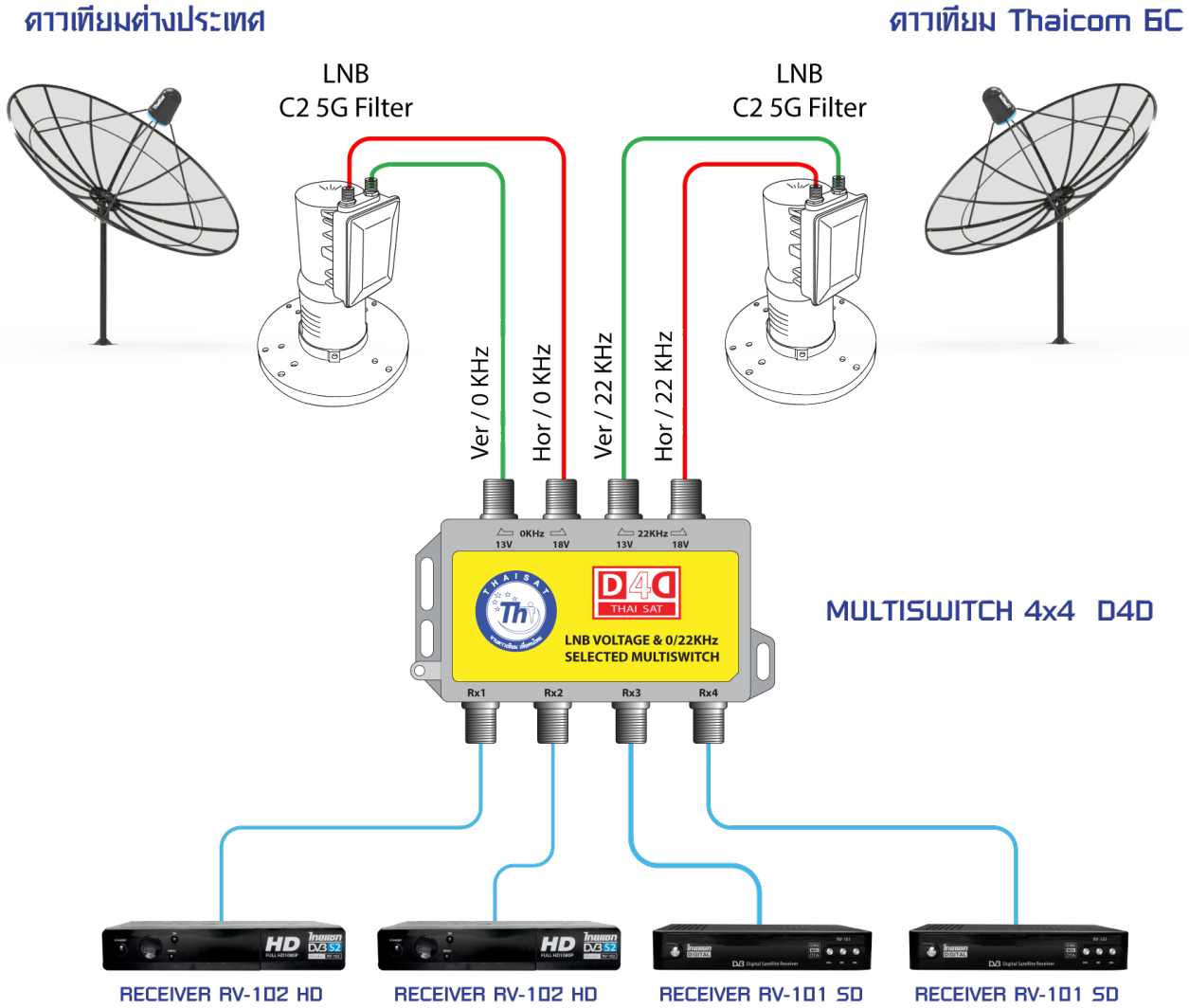

ชื่อดาวเทียม	LNB	22K	DiSEqC
ดาวเทียมต่างประเทศ	5150	ปิด	1
THAICOM 6 C	5150	เปิด	1

มัลติสวิทซ์ THAISAT เท่านั้น ที่มีวงจร...ตัดการรบกวนความถี่ 22 KHz

infosat IPM SD/HD ทรูวิชั่น

ทำให้ มัลติสวิทซ์ THAISAT ใช้ได้ดีกับ เครื่องรับ ทุกรุ่นยี่ห้อ

แบบแปลนการต่อ THAICOM 6/8 KU กับเครื่องรับ 4 จุดรับชม

LNB KU-BAND แบบแยก VER/HOR ใช้แทนหัวรับแบบ ควอทโตร

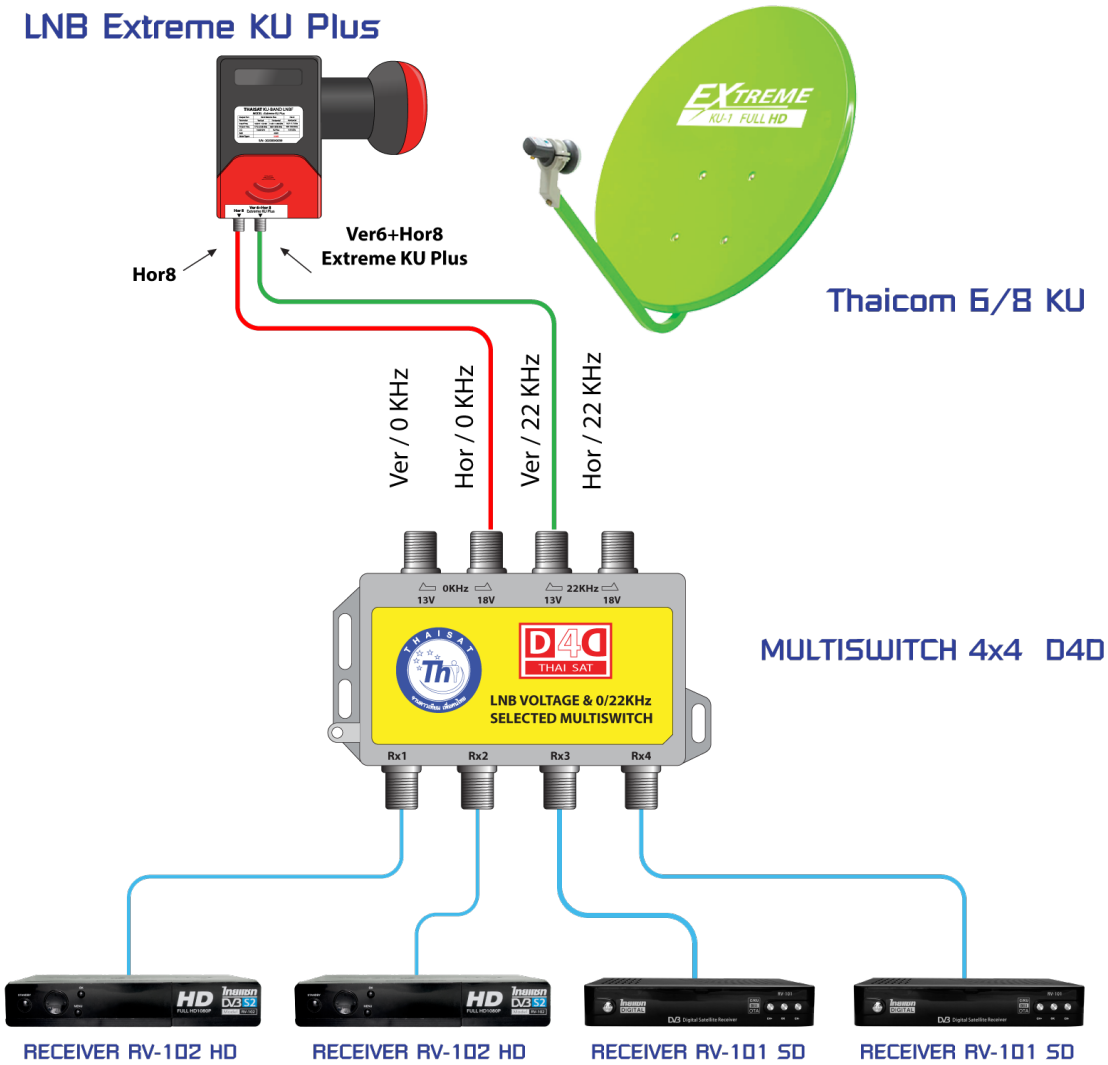

ชื่อดาวเทียม	LNB
THAICOM 6/8 KU	Universal 9750 / 10600

มัลติสวิทซ์ THAISAT เท่านั้น ที่มีวงจร...ตัดการรบกวนความถี่ 22 KHz

ทำให้ มัลติสวิทซ์ THAISAT ใช้ได้ดีกับ เครื่องรับ ทุกรุ่นยี่ห้อ

แบบแปลนการต่อ THAICOM 6/8 KU กับเครื่องรับ 4 จุดรับชม

LNB KU ป้องกันความถี่มือถือ L-BAND 1800/2100 MHz รบกวน บางพื้นที่

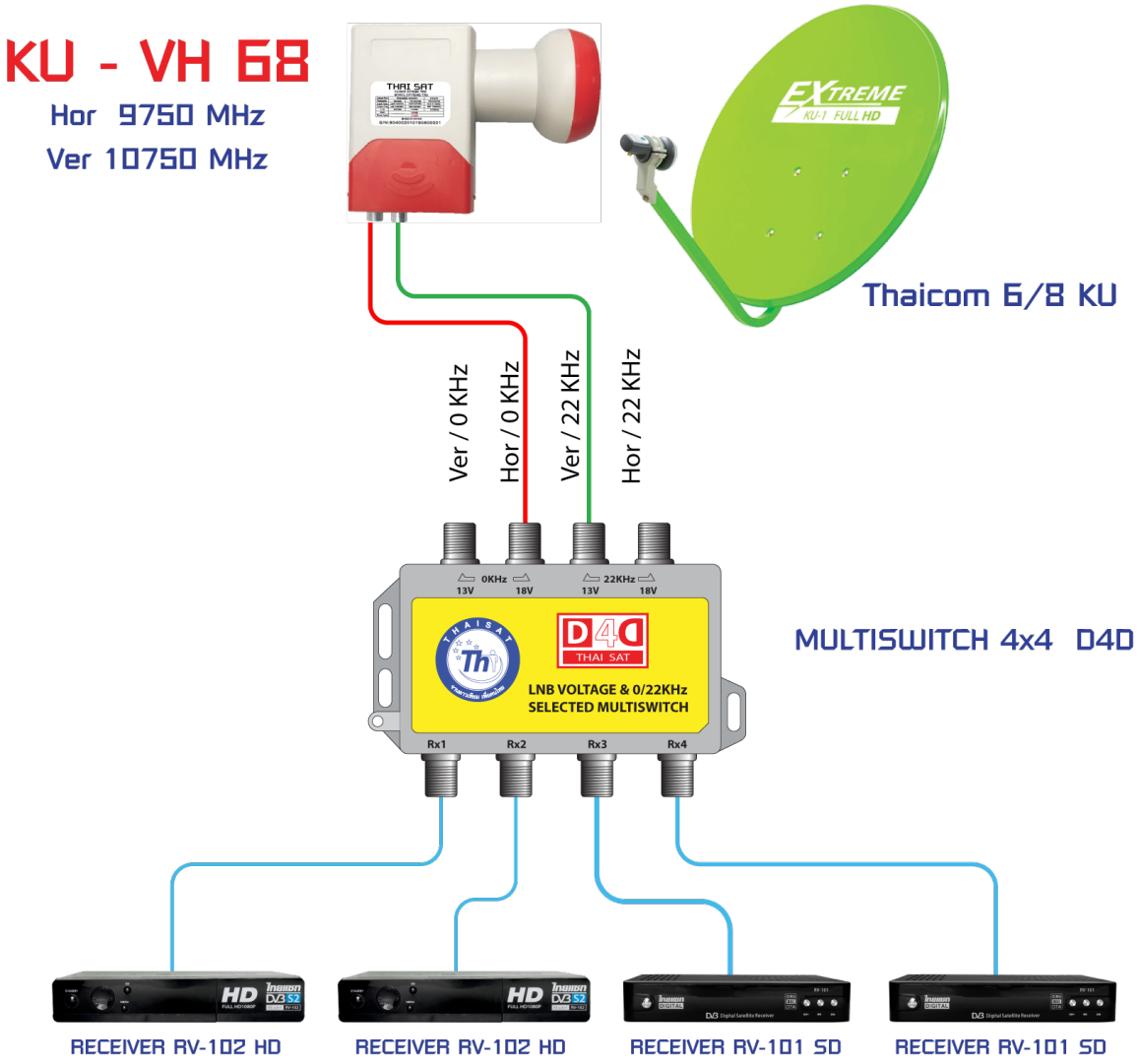

ชื่อดาวเทียม	LNB
THAICOM 6/8 KU	Universal 9750 / 10750

มัลติสวิทซ์ THAISAT เท่านั้น ที่มีวงจร...ตัดการรบกวนความถี่ 22 KHz

infosat IPM SD/HD ทรูวิชั่น

ทำให้ มัลติสวิทซ์ THAISAT ใช้ได้ดีกับ เครื่องรับ ทุกรุ่นยี่ห้อ

ต่างประเทศ 3 ดาว & THAICOM 6/8 KU กับเครื่องรับ 4 จุดรับชม

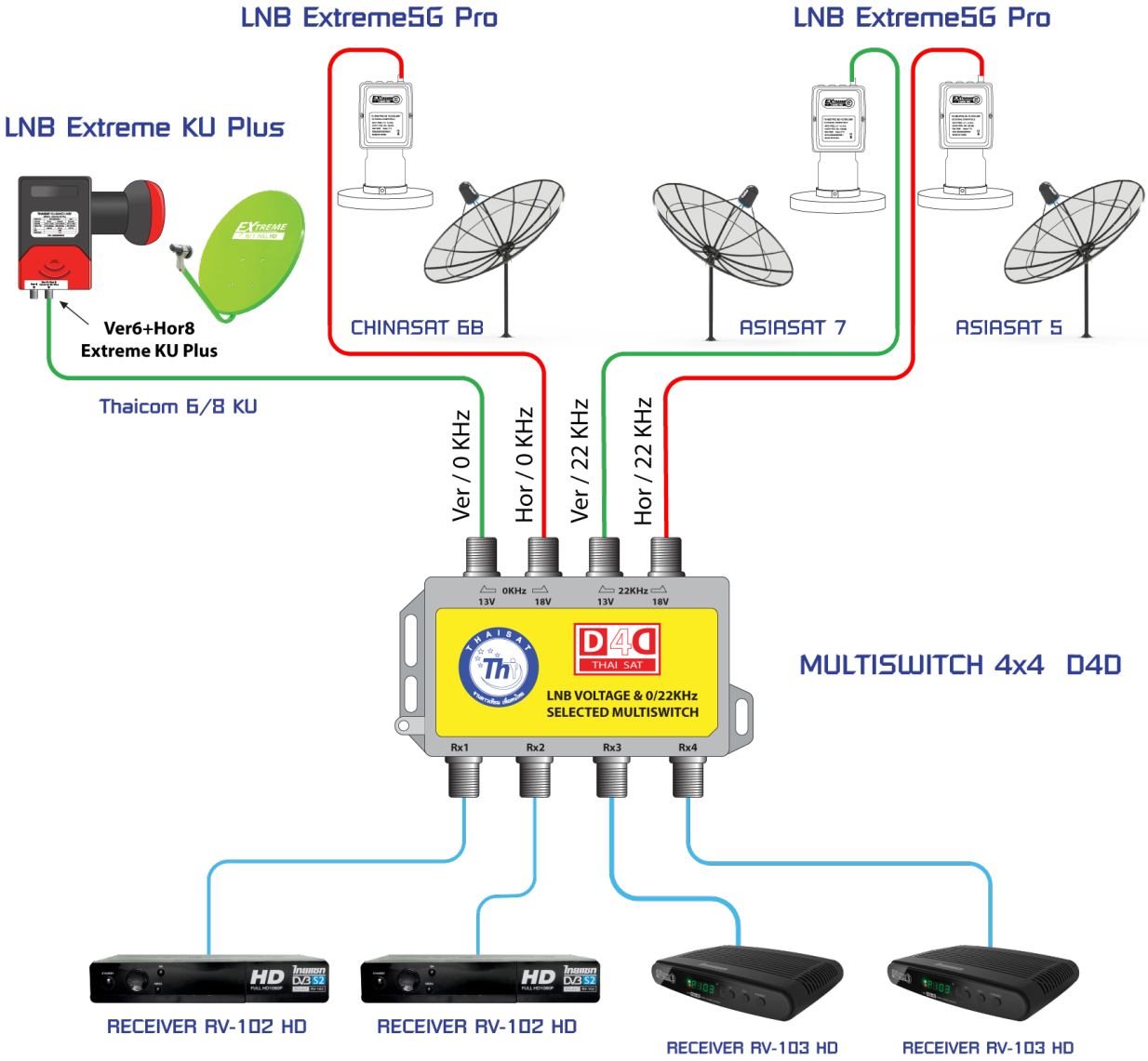

ชื่อดาวเทียม	LNB	Ver/Hor	22K
Thaicom 6/8 KU	Extreme KU Plus	14	ปิด
CHINASAT 6B	Extreme 5G Pro	18	ปิด
ASIASAT 7	Extreme 5G Pro	14	เปิด
ASIASAT 5	Extreme 5G Pro	18	เปิด

รูปแบบการต่อนี้ใช้ได้กับ เครื่องรับ ไทยแซทเท่านั้น

ใช้ขั้วเดียว สามารถรับชมได้ครบ ทั้ง Ver/Hor ด้วยหัวรับ Extreme

ต่างประเทศ 3 ดาว & THAICOM 6 C กับเครื่องรับ 4 จุดรับชม

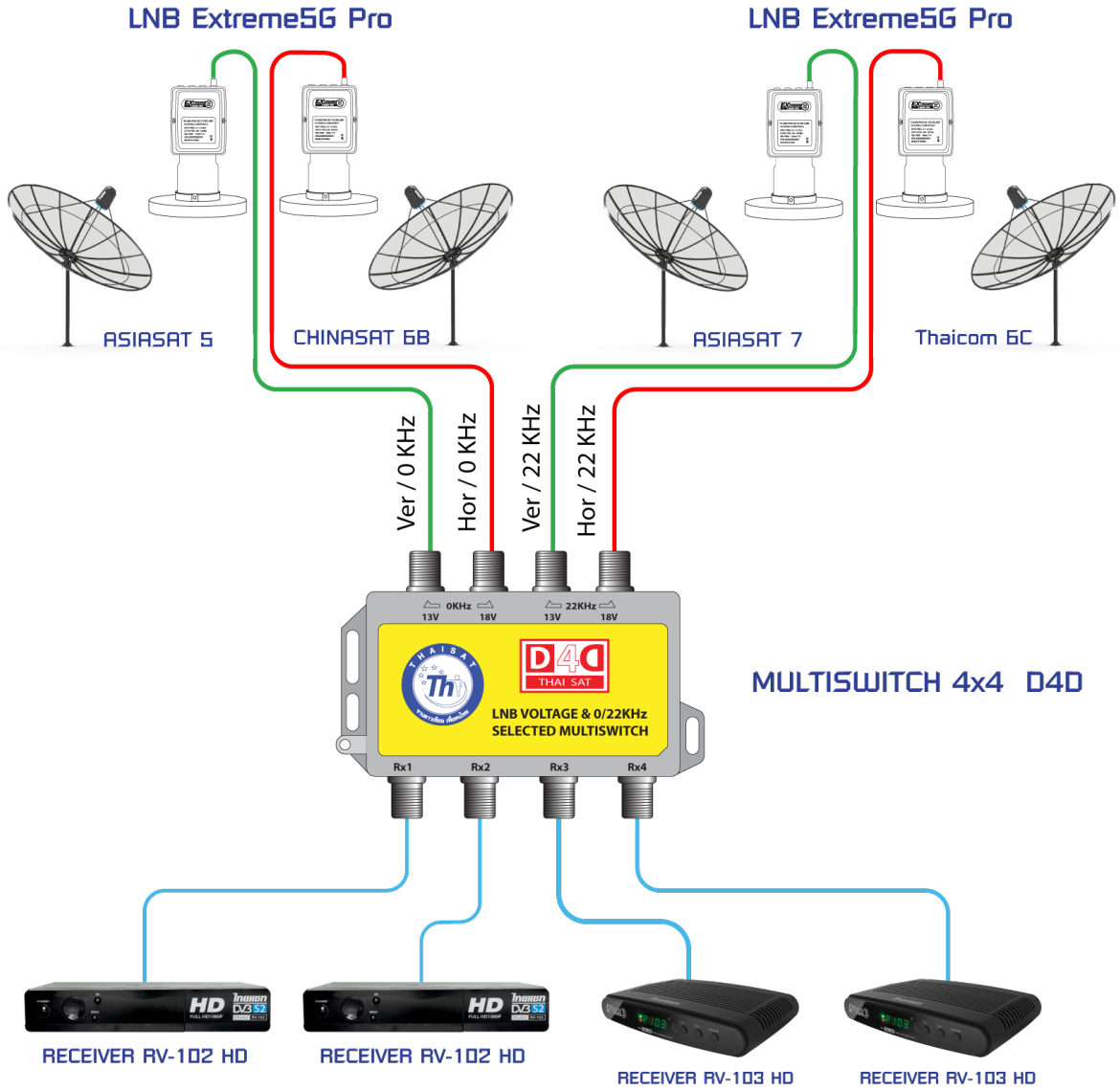

ชื่อดาวเทียม	LNB	Ver/Hor	22K
ASIASAT 5	Extreme 5G Pro	14	ปิด
CHINASAT 6B	Extreme 5G Pro	18	ปิด
ASIASAT 7	Extreme 5G Pro	14	เปิด
Thaicom 6C	Extreme 5G Pro	18	เปิด

รูปแบบการต่อนี้ใช้ได้กับ เครื่องรับ ไทยแซทเท่านั้น

ใช้ขั้วเดียว สามารถรับชมได้ครบ ทั้ง Ver/Hor ด้วยหัวรับ Extreme

แบบแปลนการต่อ ดาวเทียมต่างประเทศ & THAICOM 6 C กับเครื่องรับ 8 จุดรับชม

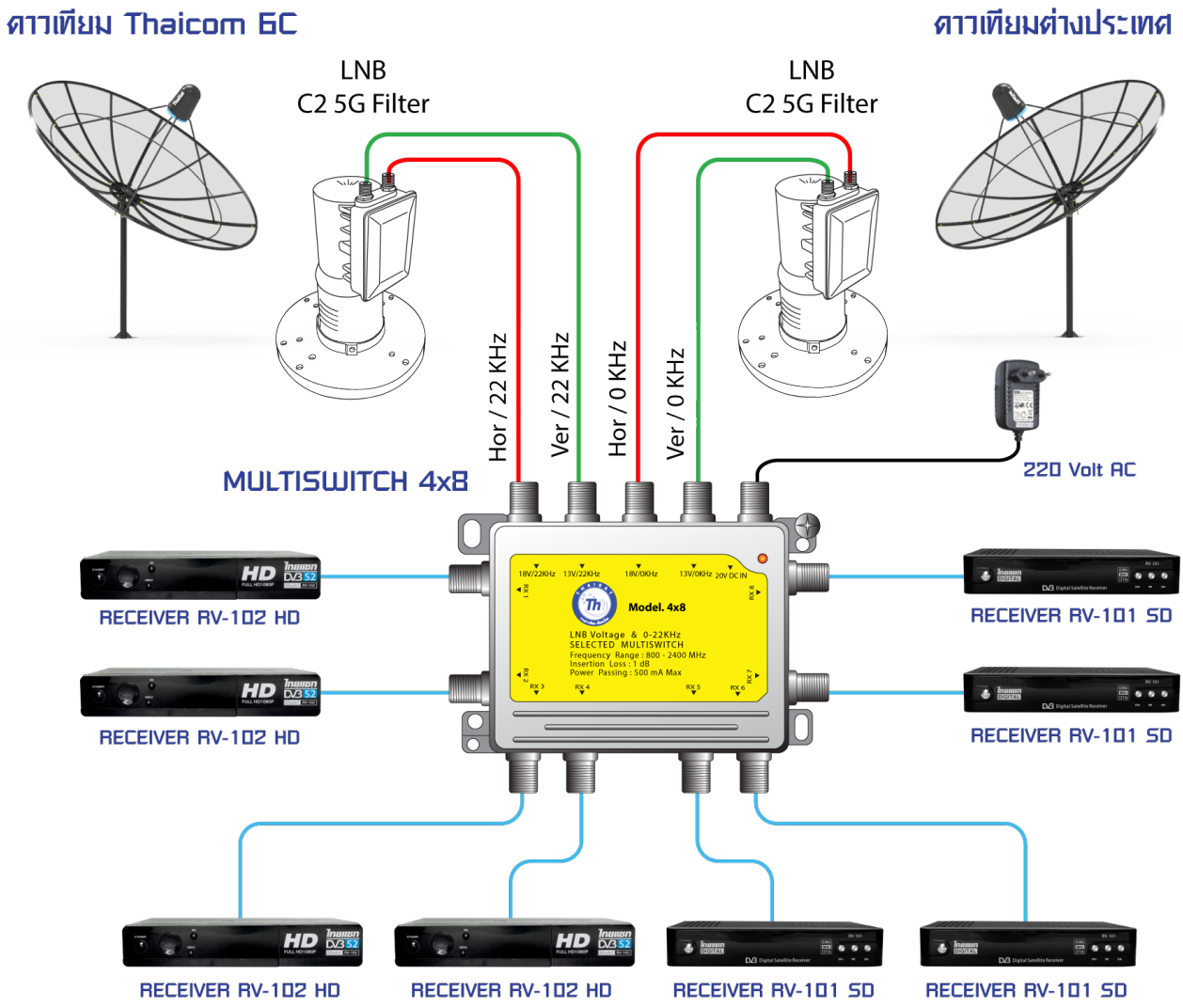

ชื่อดาวเทียม	LNB	22K	DiSEqC
THAICOM 6 C	5150	เปิด	1
ดาวเทียมต่างประเทศ	5150	ปิด	1

มัลติสวิทซ์ THAISAT เท่านั้น ที่มีวงจร...ตัดการรบกวนความถี่ 22 KHz

infosat IPM SD/HD ทรูวิชั่น

ทำให้ มัลติสวิทซ์ THAISAT ใช้ได้ดีกับ เครื่องรับ ทุกรุ่นยี่ห้อ

แบบแปลนการต่อ THAICOM 6/8 KU กับเครื่องรับ 8 จุดรับชม

LNB KU-BAND แบบแยก VER/HOR ใช้แทนหัวรับแบบ ควอทโตร

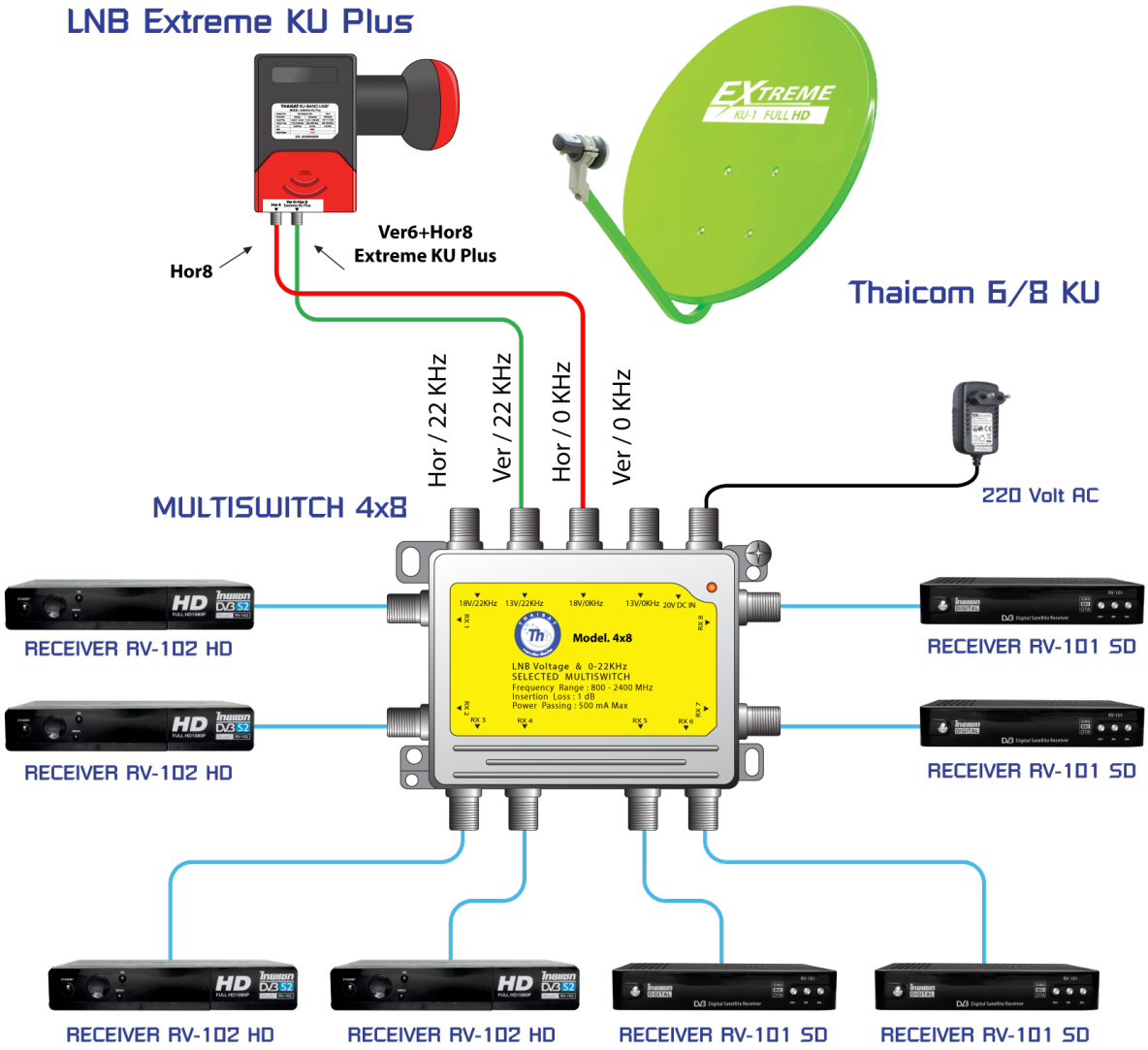

ชื่อดาวเทียม	LNB
THAICOM 6/8 KU	Universal 9750 / 10600

มัลติสวิทซ์ THAISAT เท่านั้น ที่มีวงจร...ตัดการรบกวนความถี่ 22 KHz

infosat IPM SD/HD ทรูวิชั่น

ทำให้ มัลติสวิทซ์ THAISAT ใช้ได้ดีกับ เครื่องรับ ทุกรุ่นยี่ห้อ

แบบแปลนการต่อ THAICOM 6/8 KU กับเครื่องรับ 8 จุดรับชม

LNB KU ป้องกันความถี่มือถือ L-BAND 1800/2100 MHz รบกวน บางพื้นที่

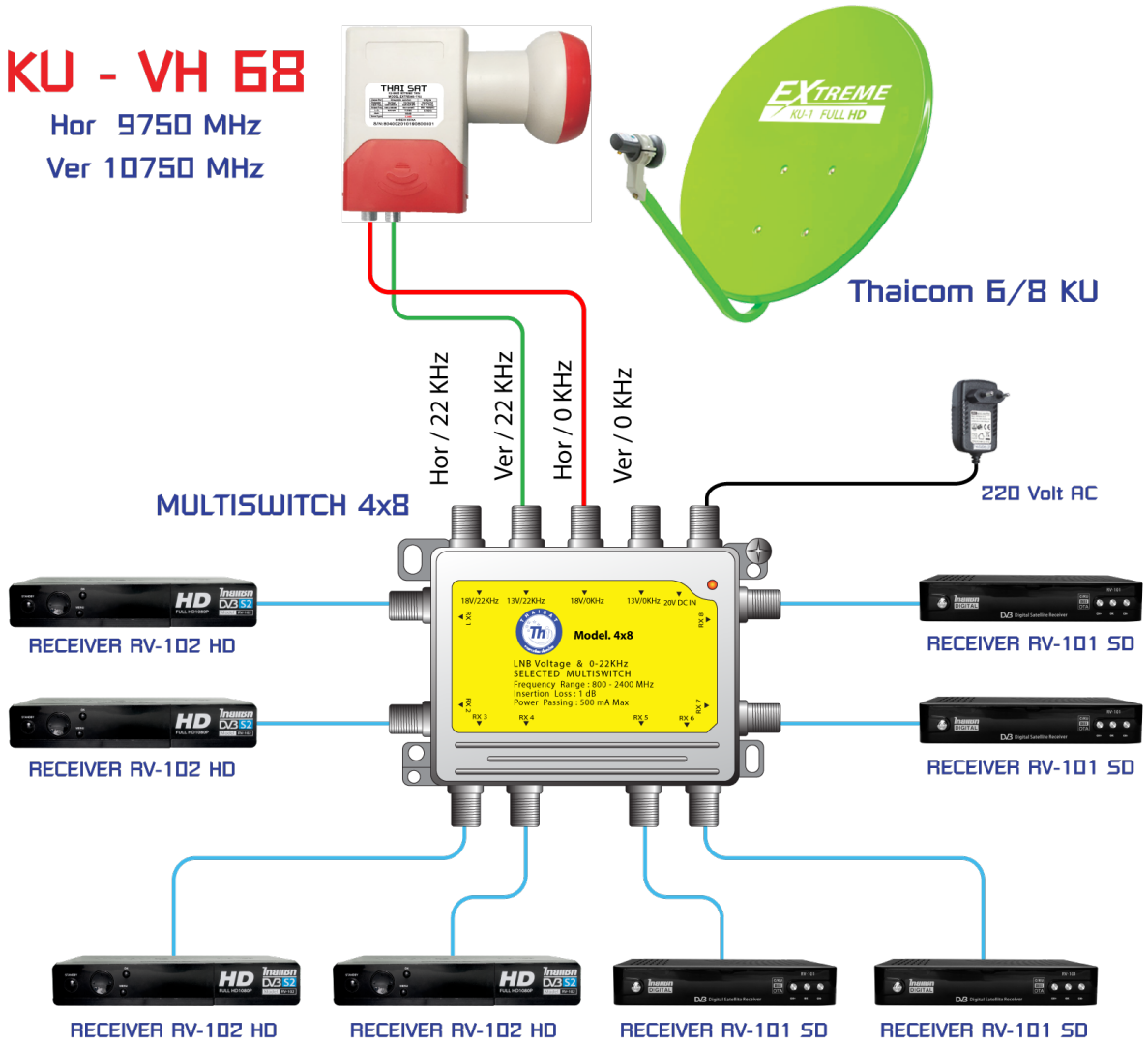

ชื่อดาวเทียม	LNB
THAICOM 6/8 KU	Universal 9750 / 10750

มัลติสวิทช์ THAISAT เท่านั้น ที่มีวงจร...ตัดการรบกวนความถี่ 22 KHz

infosat IPM SD/HD ทรูวิชั่น

ทำให้ มัลติสวิทช์ THAISAT ใช้ได้ดีกับ เครื่องรับ ทุกรุ่นยี่ห้อ

ต่างประเทศ 3 ดาว & THAICOM 6/8 KU กับเครื่องรับ 8 จุดรับชม

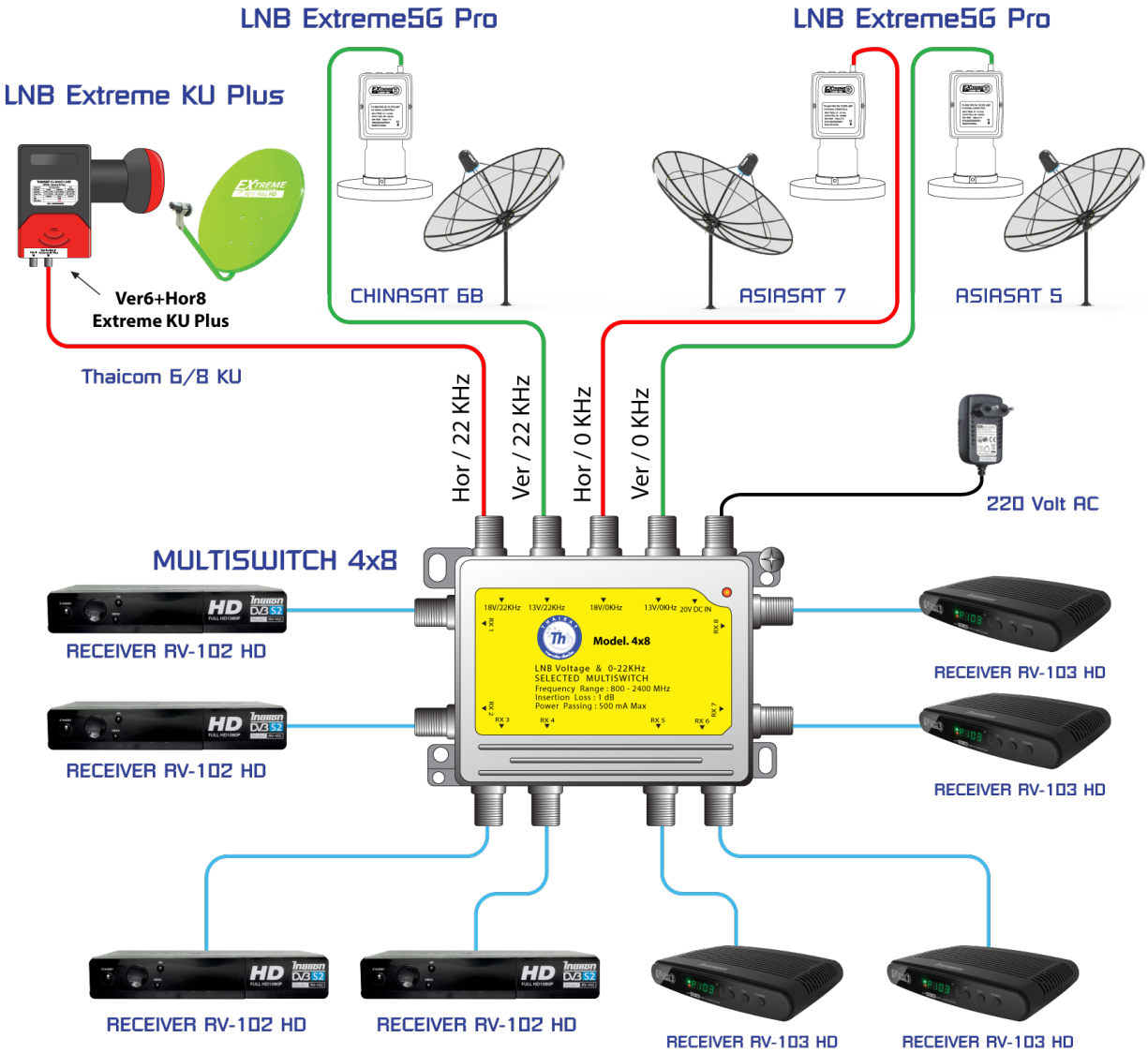

ชื่อดาวเทียม	LNB	Ver/Hor	22K
Thaicom 6/8 KU	Extreme KU Plus	18	เปิด
CHINASAT 6B	Extreme 5G Pro	14	เปิด
ASIASAT 7	Extreme 5G Pro	18	ปิด
ASIASAT 5	Extreme 5G Pro	14	ปิด

รูปแบบการต่อนี้ใช้ได้กับ เครื่องรับ ไทยแซทเท่านั้น

ใช้ขั้วเดียว สามารถรับชมได้ครบ ทั้ง Ver/Hor ด้วยหัวรับ Extreme

ต่างประเทศ 3 ดาว & THAICOM 6 C กับเครื่องรับ 8 จุดรับชม

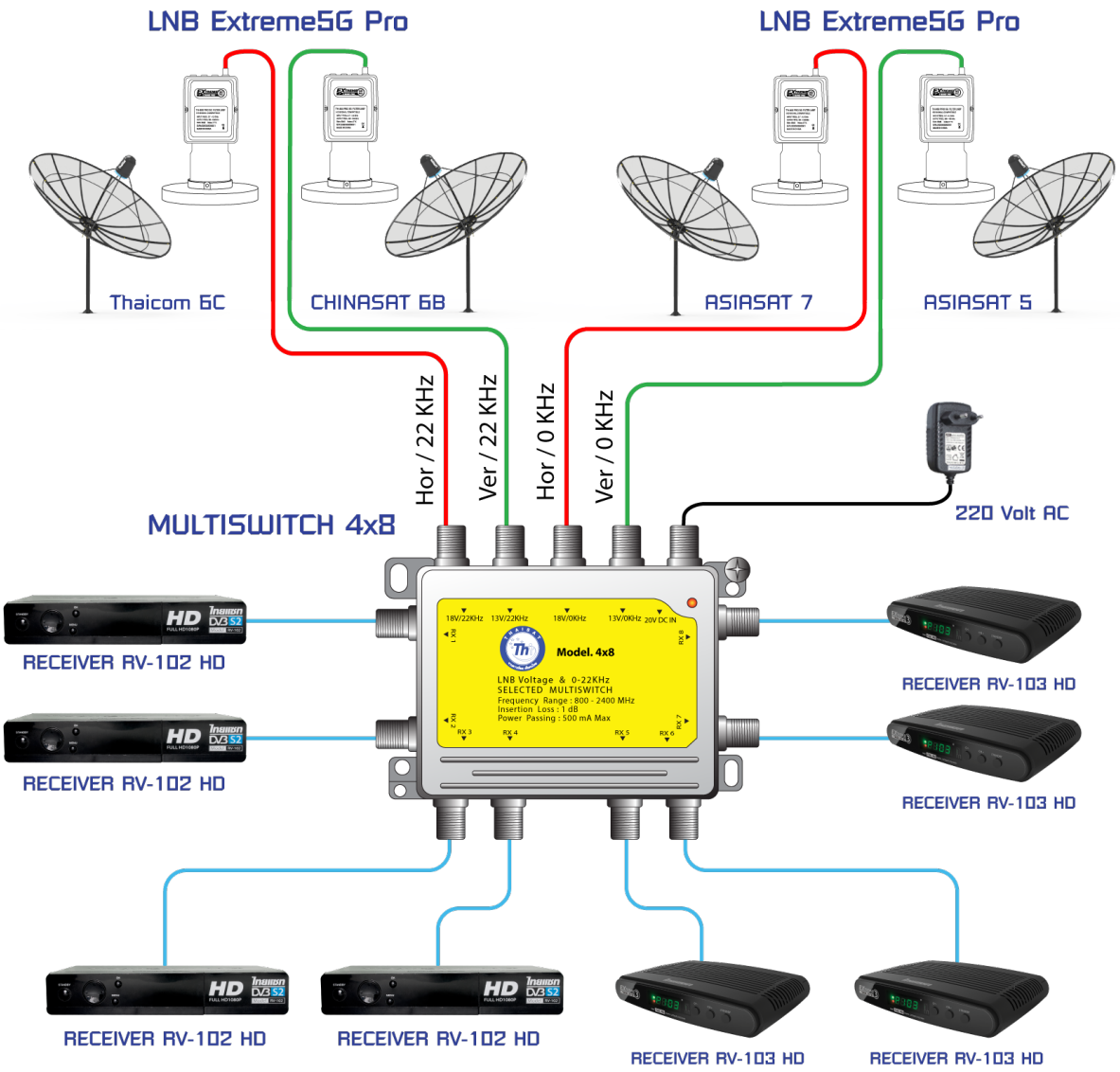

ชื่อดาวเทียม	LNB	Ver/Hor	22K
Thaicom 6C	Extreme 5G Pro	18	เปิด
CHINASAT 6B	Extreme 5G Pro	14	เปิด
ASIASAT 7	Extreme 5G Pro	18	ปิด
ASIASAT 5	Extreme 5G Pro	14	ปิด

รูปแบบการต่อนี้ใช้ได้กับ เครื่องรับ ไทยแซทเท่านั้น

ใช้ขั้วเดียว สามารถรับชมได้ครบ ทั้ง Ver/Hor ด้วยหัวรับ Extreme

ดิจิตอลทีวี + ดาวเทียมต่างประเทศ & THAICOM 6 C กับเครื่องรับ 4 จุดรับชม

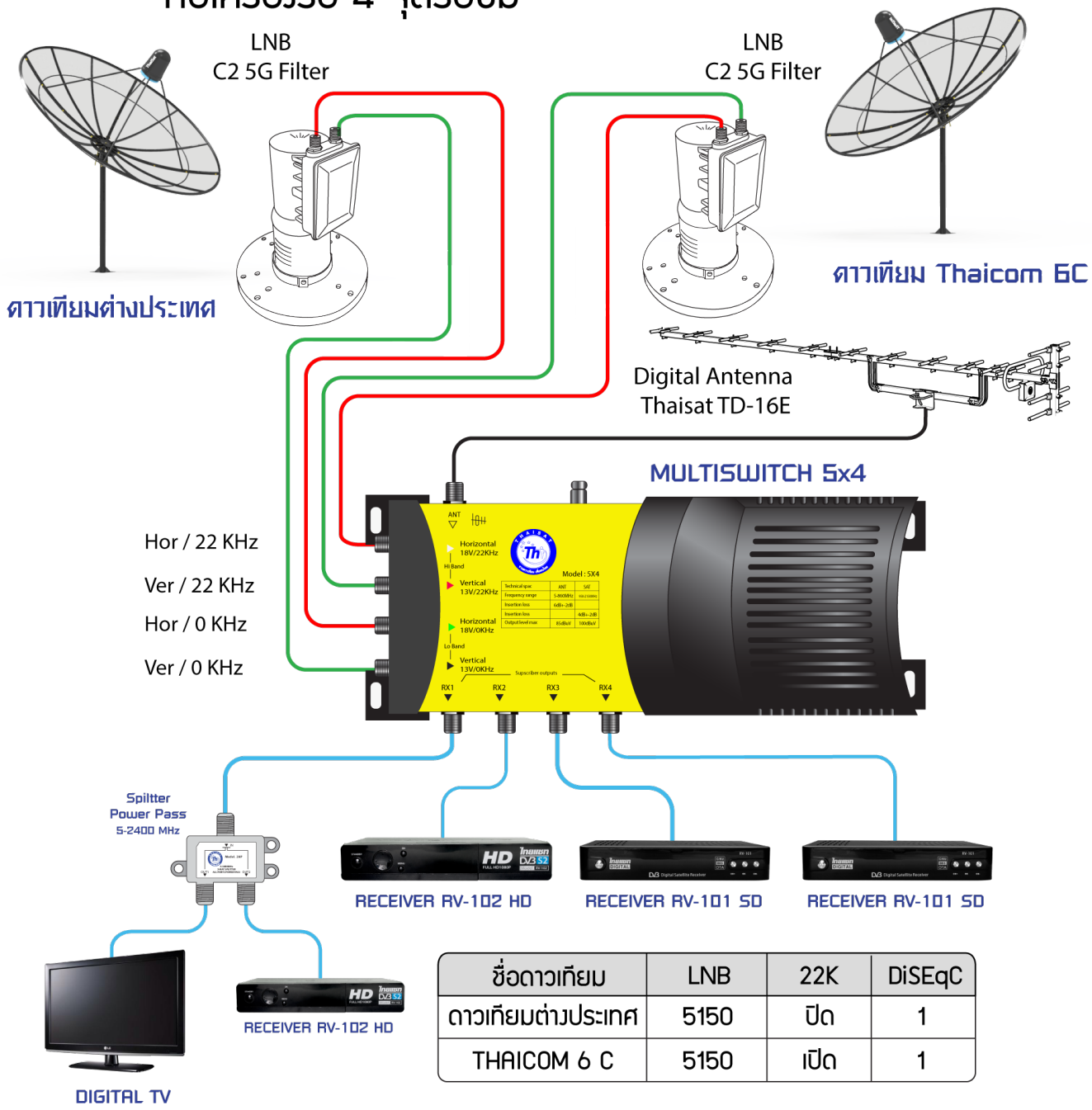

ชื่อดาวเทียม	LNB	22K	DiSEqC
ดาวเทียมต่างประเทศ	5150	ปิด	1
THAICOM 6 C	5150	เปิด	1

มัลติสวิทซ์ THAISAT เท่านั้น ที่มีวงจร...ตัดการรบกวนความถี่ 22 KHz

PSI · Idea Sat · LEOTECH · infosat · IPM SD/HD · G-MM · ทรูวิชั่น · THAISAT

ทำให้ มัลติสวิทซ์ THAISAT ใช้ได้ดีกับ เครื่องรับ ทุกรุ่นยี่ห้อ

ดิจิตอลทีวี + THAICOM 6/8 KU กับเครื่องรับ 4 จุดรับชม

LNB KU-BAND แบบแยก VER/HOR ใช้แทนหัวรับแบบ ควอทโตร

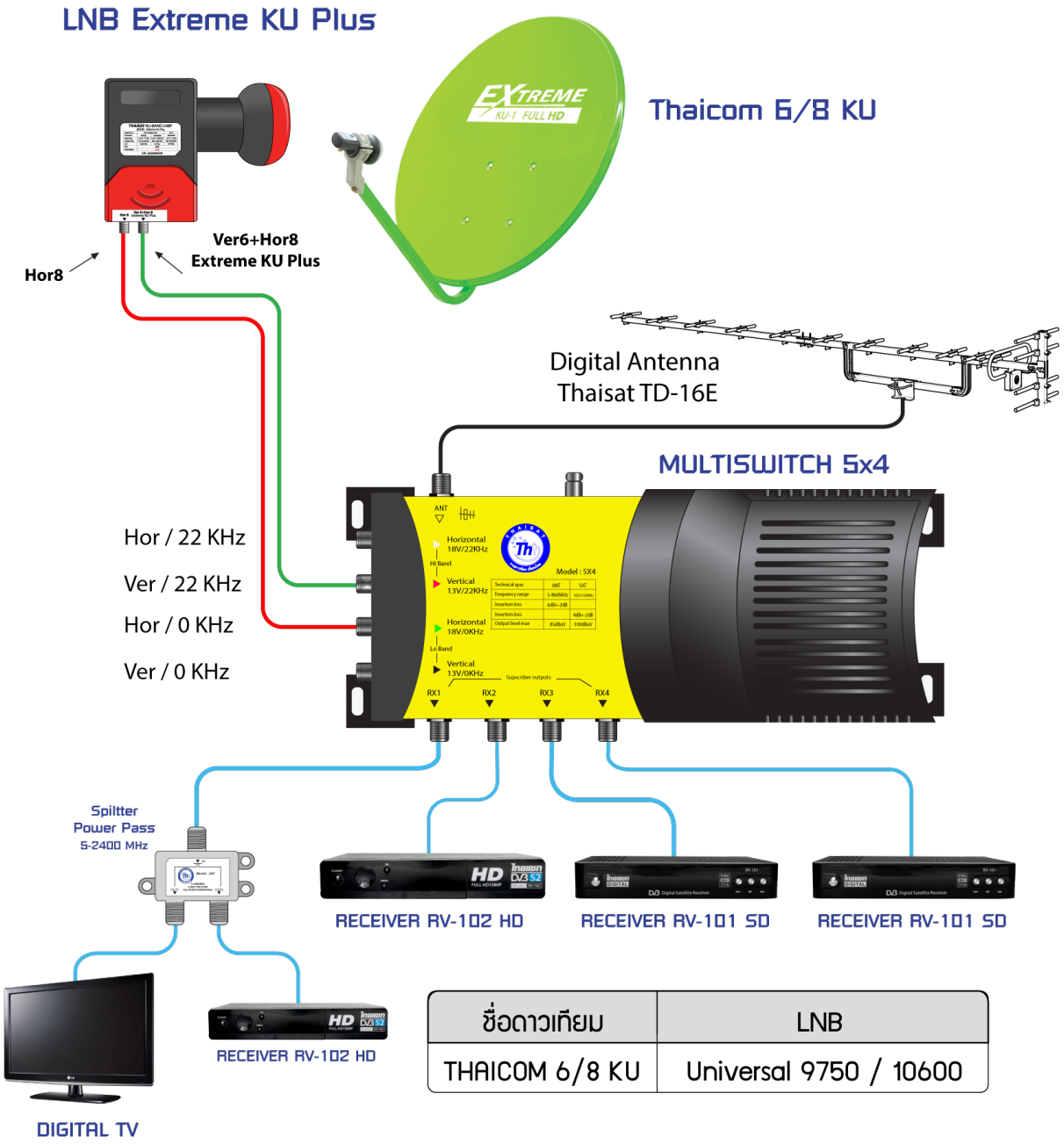

ชื่อดาวเทียม	LNB
THAICOM 6/8 KU	Universal 9750 / 10600

มัลติสวิทช์ THAISAT เท่านั้น ที่มีวงจร...ตัดการรบกวนความถี่ 22 KHz

infosat IPM SD/HD ทรูวิชั่น

ทำให้ มัลติสวิทช์ THAISAT ใช้ได้ดีกับ เครื่องรับ ทุกรุ่นยี่ห้อ

ดิจิตอลทีวี + THAICOM 6/8 KU กับเครื่องรับ 4 จุดรับชม

LNB KU ป้องกันความถี่มือถือ L-BAND 1800/2100 MHz รบกวน บางพื้นที่

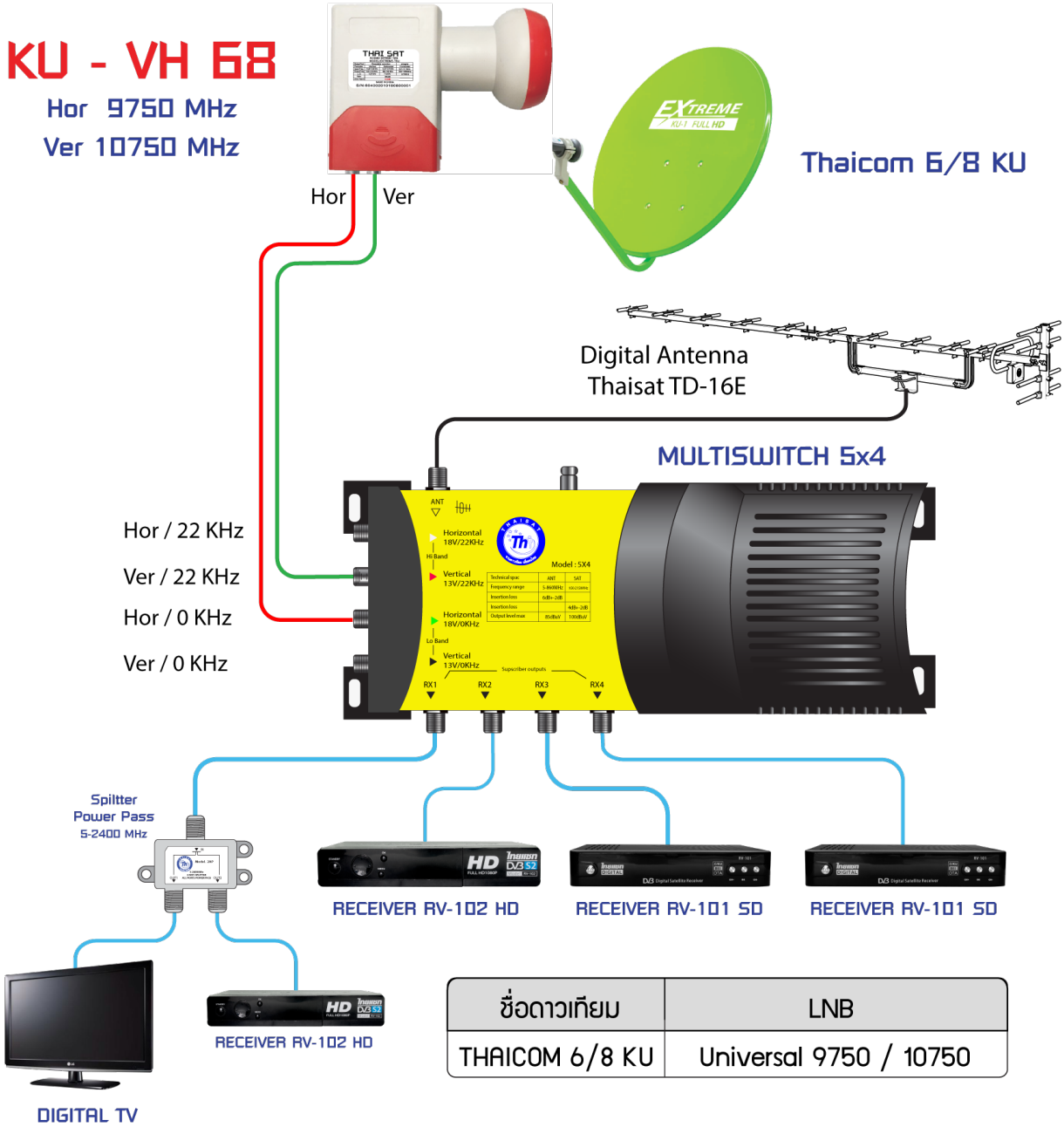

ชื่อดาวเทียม	LNB
THAICOM 6/8 KU	Universal 9750 / 10750

มัลติสวิทซ์ THAISAT เท่านั้น ที่มีวงจร...ตัดการรบกวนความถี่ 22 KHz

infosat IPM SD/HD ทรูวิชั่น

ทำให้ มัลติสวิทซ์ THAISAT ใช้ได้ดีกับ เครื่องรับ ทุกรุ่นยี่ห้อ

ดิจิตอลทีวี + ต่างประเทศ 3 ดาว & THAICOM 6/8 KU กับเครื่องรับ 4 จุดรับชม

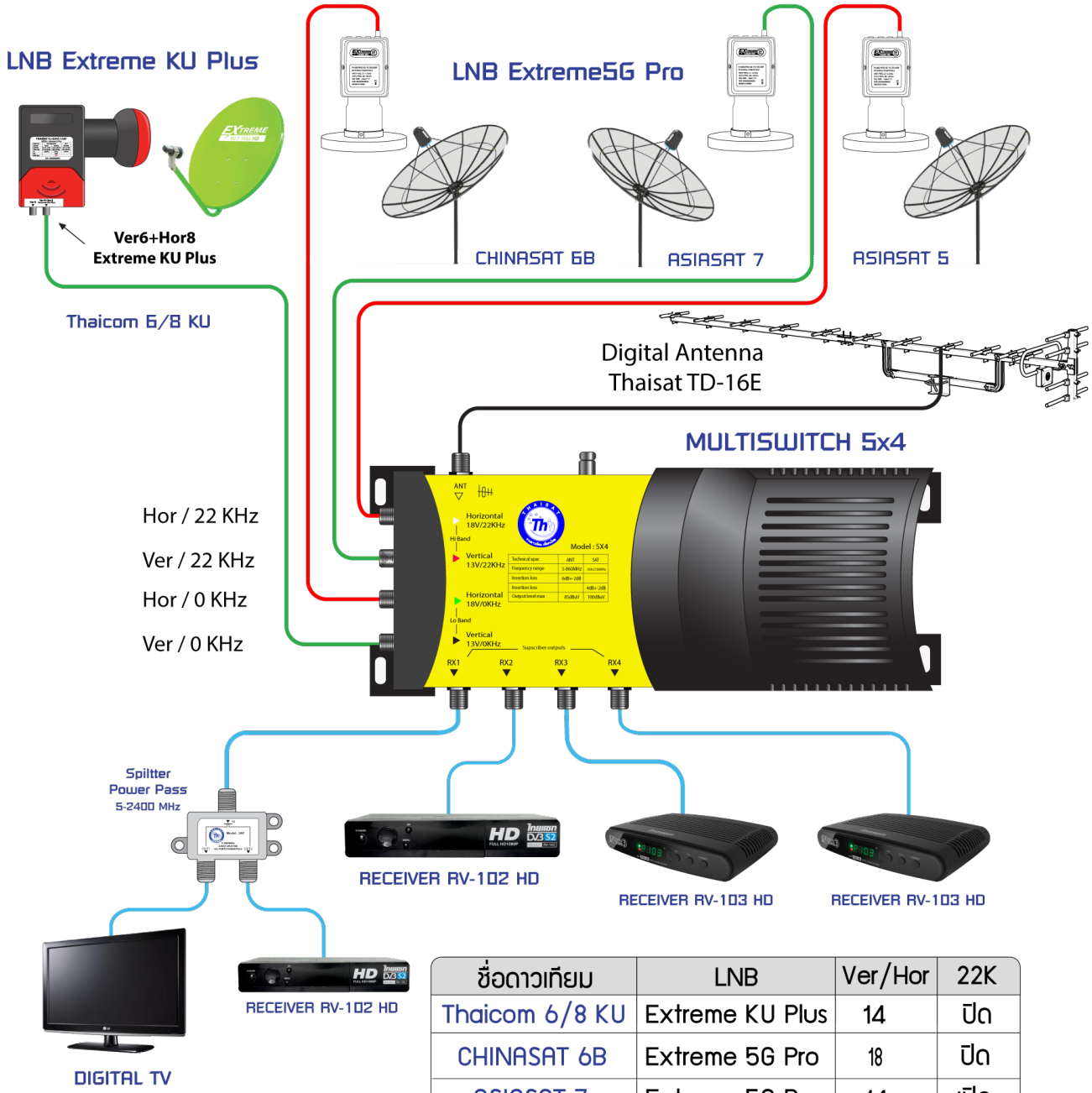

ชื่อดาวเทียม	LNB	Ver/Hor	22K
Thaicom 6/8 KU	Extreme KU Plus	14	ปิด
CHINASAT 6B	Extreme 5G Pro	18	ปิด
ASIASAT 7	Extreme 5G Pro	14	เปิด
ASIASAT 5	Extreme 5G Pro	18	เปิด

รูปแบบการต่อนี้ใช้ได้กับ เครื่องรับ ไทยแซทเท่านั้น

ใช้ขั้วเดียว สามารถรับชมได้ครบ ทั้ง Ver/Hor ด้วยหัวจับ Extreme

ดิจิตอลทีวี + ต่างประเทศ 3 ดาว & THAICOM 6 C กับเครื่องรับ 4 จุดรับชม

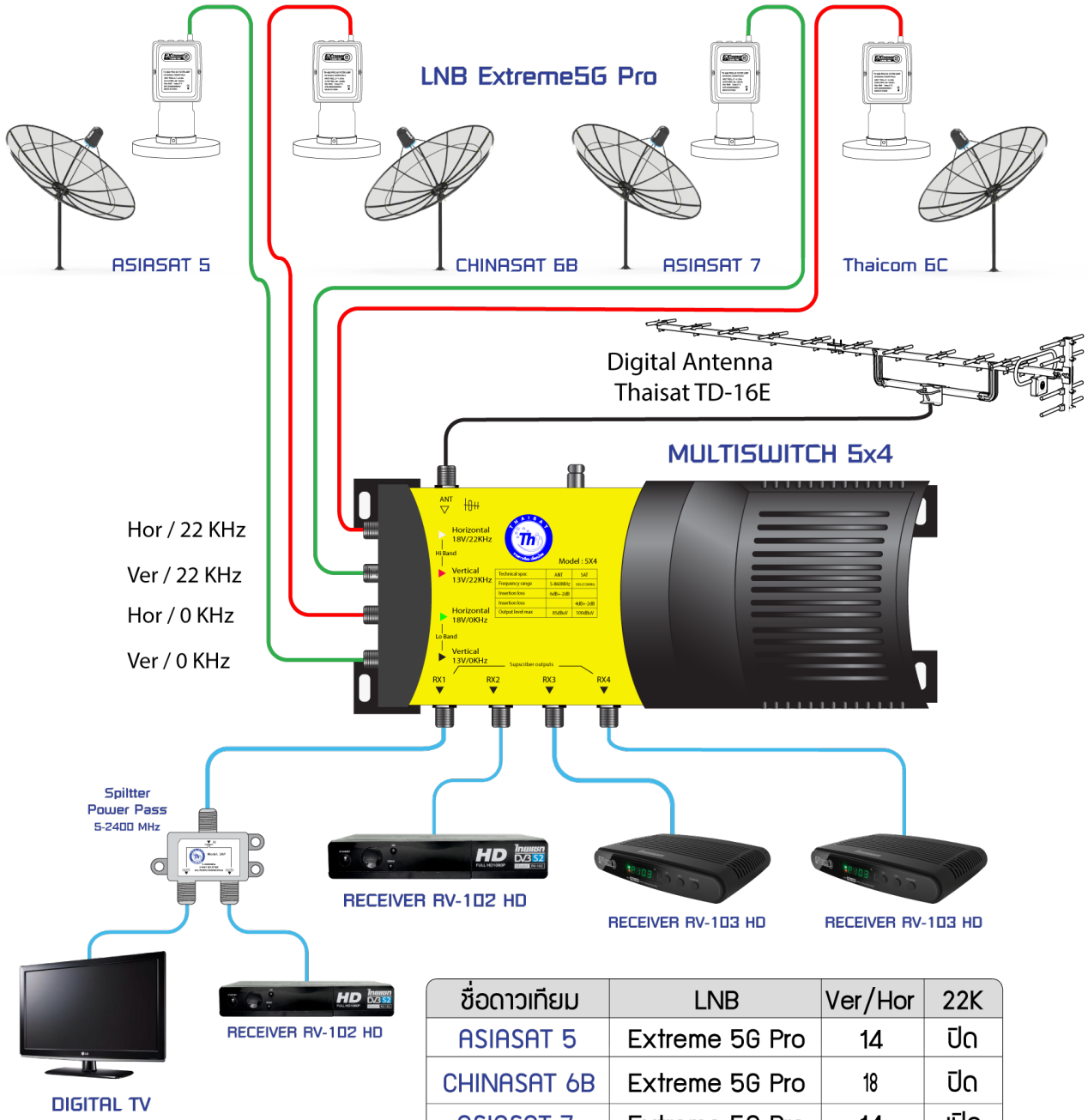

ชื่อดาวเทียม	LNB	Ver/Hor	22K
ASIASAT 5	Extreme 5G Pro	14	ปิด
CHINASAT 6B	Extreme 5G Pro	18	ปิด
ASIASAT 7	Extreme 5G Pro	14	เปิด
Thaicom 6C	Extreme 5G Pro	18	เปิด

รูปแบบการต่อนี้ใช้ได้กับ เครื่องรับ ไทยแซทเท่านั้น

ใช้ขั้วเดียว สามารถรับชมได้ครบ ทั้ง Ver/Hor ด้วยหัวรับ Extreme

THAICOM 6/8 KU & DIGITAL TV กับเครื่องรับ 8 จุดรับชม

LNB KU-BAND แบบแยก VER/HOR ใช้แทนหัวรับแบบ ควอทโตร

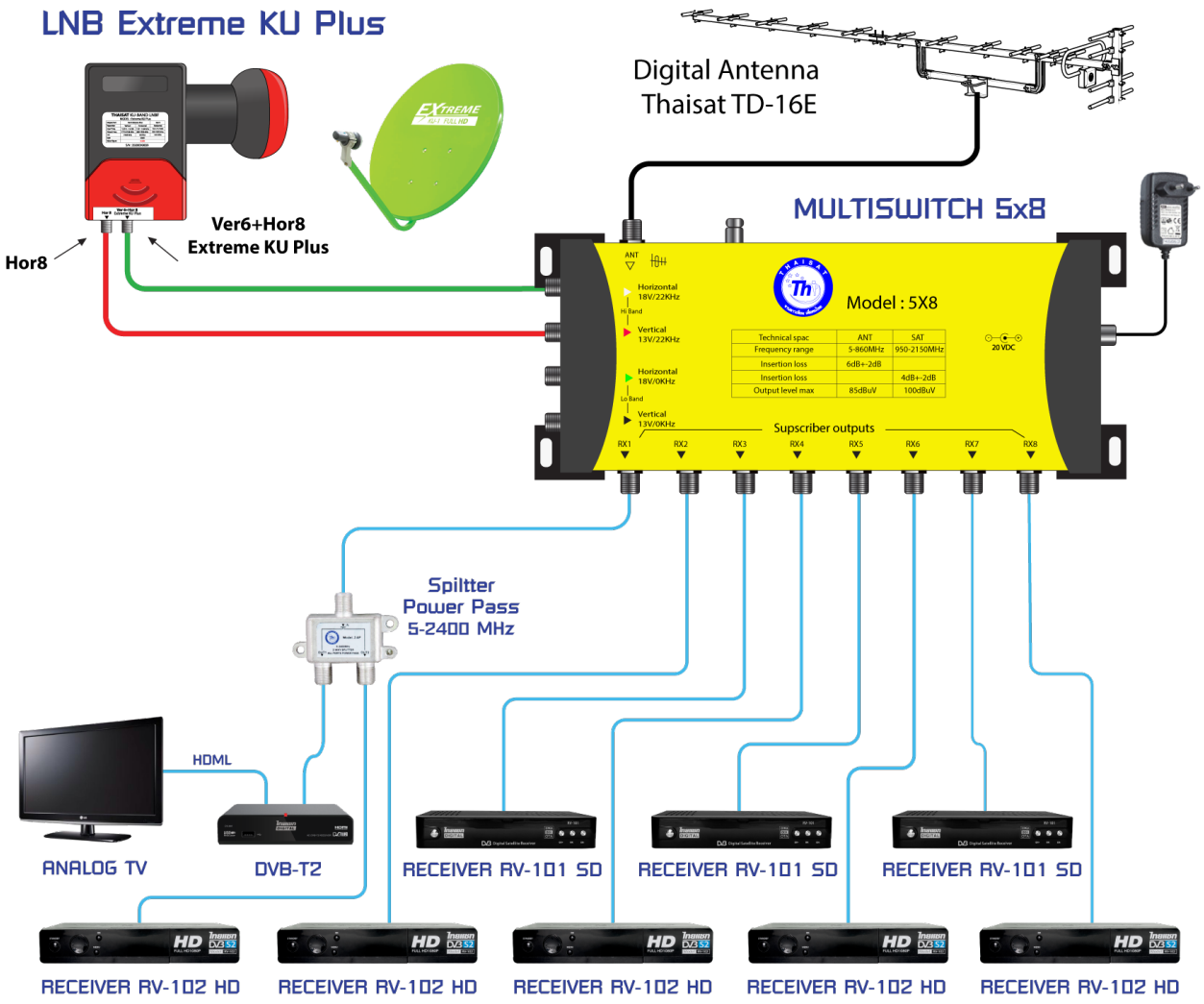

ชื่อดาวเทียม	LNB
THAICOM 6/8 KU	Universal 9750/10600

มัลติสวิทช์ THAISAT เท่านั้น ที่มีวงจร...ตัดการรบกวนความถี่ 22 KHz

infosat IPM SD/HD ทรูวิชั่น

ทำให้ มัลติสวิทช์ THAISAT ใช้ได้ดีกับ เครื่องรับ ทุกรุ่นยี่ห้อ

THAICOM 6/8 KU & DIGITAL TV กับเครื่องรับ 8 จุดรับชม

LNB KU ป้องกันความถี่มือถือ L-BAND 1800/2100 MHz รบกวน บางพื้นที่

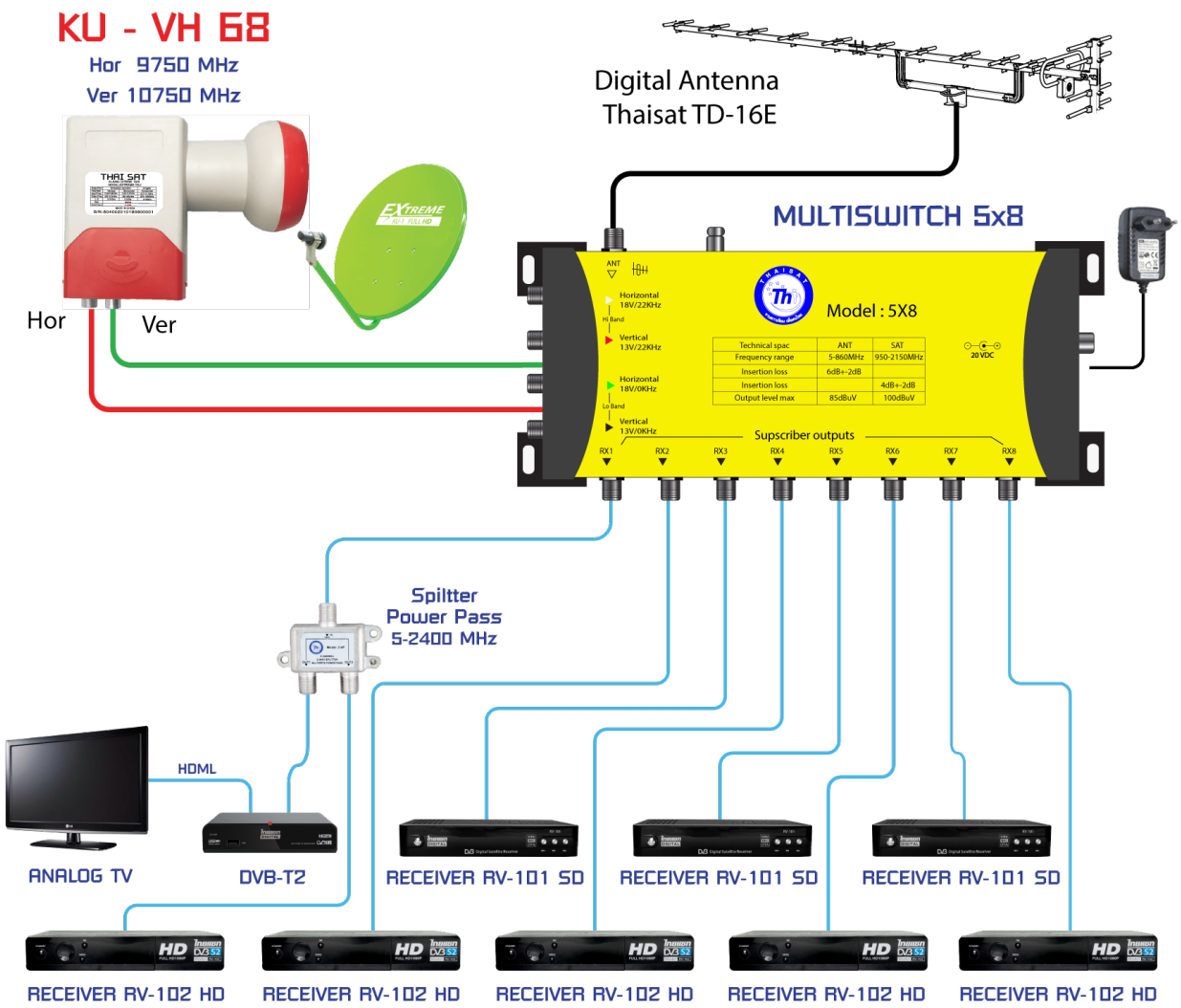

ชื่อดาวเทียม	LNB
THAICOM 6/8 KU	Universal 9750/10750

มัลติสวิทซ์ THAISAT เท่านั้น ที่มีวงจร...ตัดการรบกวนความถี่ 22 KHz

infosat IPM SD/HD ทรูวิชั่น

ทำให้ มัลติสวิทซ์ THAISAT ใช้ได้ดีกับ เครื่องรับ ทุกรุ่นยี่ห้อ

ดิจิตอลทีวี + THAICOM 6C & ASIASAT 5 กับเครื่องรับ 8 จุดรับชม

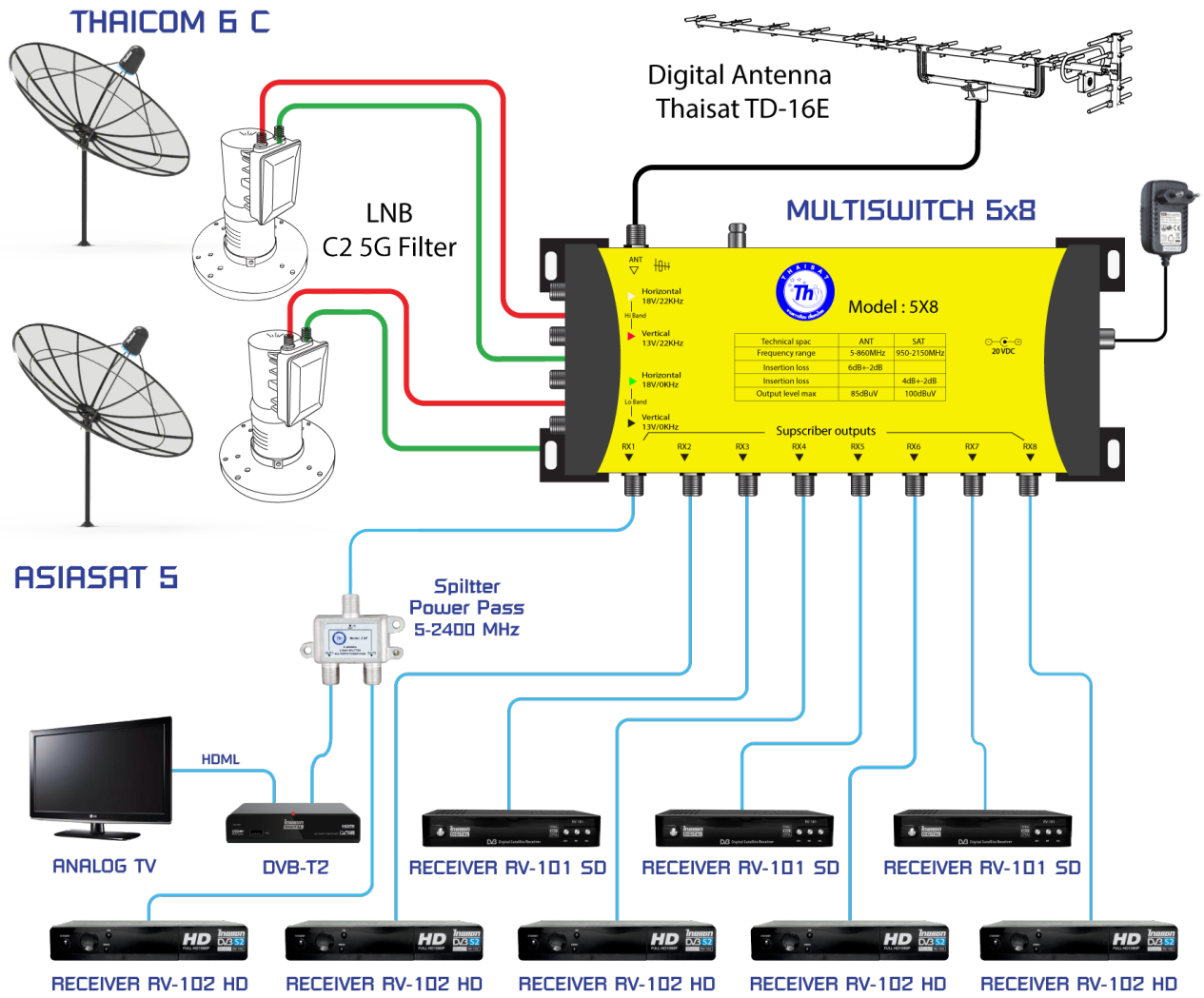

ชื่อดาวเทียม	LNB	22K	DiSEqC
THAICOM 5/6C	5150	ON	1
ASIASAT 5	5150	OFF	1

มัลติสวิทซ์ THAISAT เท่านั้น ที่มีวงจร...ตัดการรบกวนความถี่ 22 KHz

infosat IPM SD/HD ทรูวิชั่น

ทำให้ มัลติสวิทซ์ THAISAT ใช้ได้ดีกับ เครื่องรับ ทุกรุ่นยี่ห้อ

ดิจิตอลทีวี + ต่างประเทศ 3 ดาว & THAICOM 6/8 KU กับเครื่องรับ 4 จุดรับชม

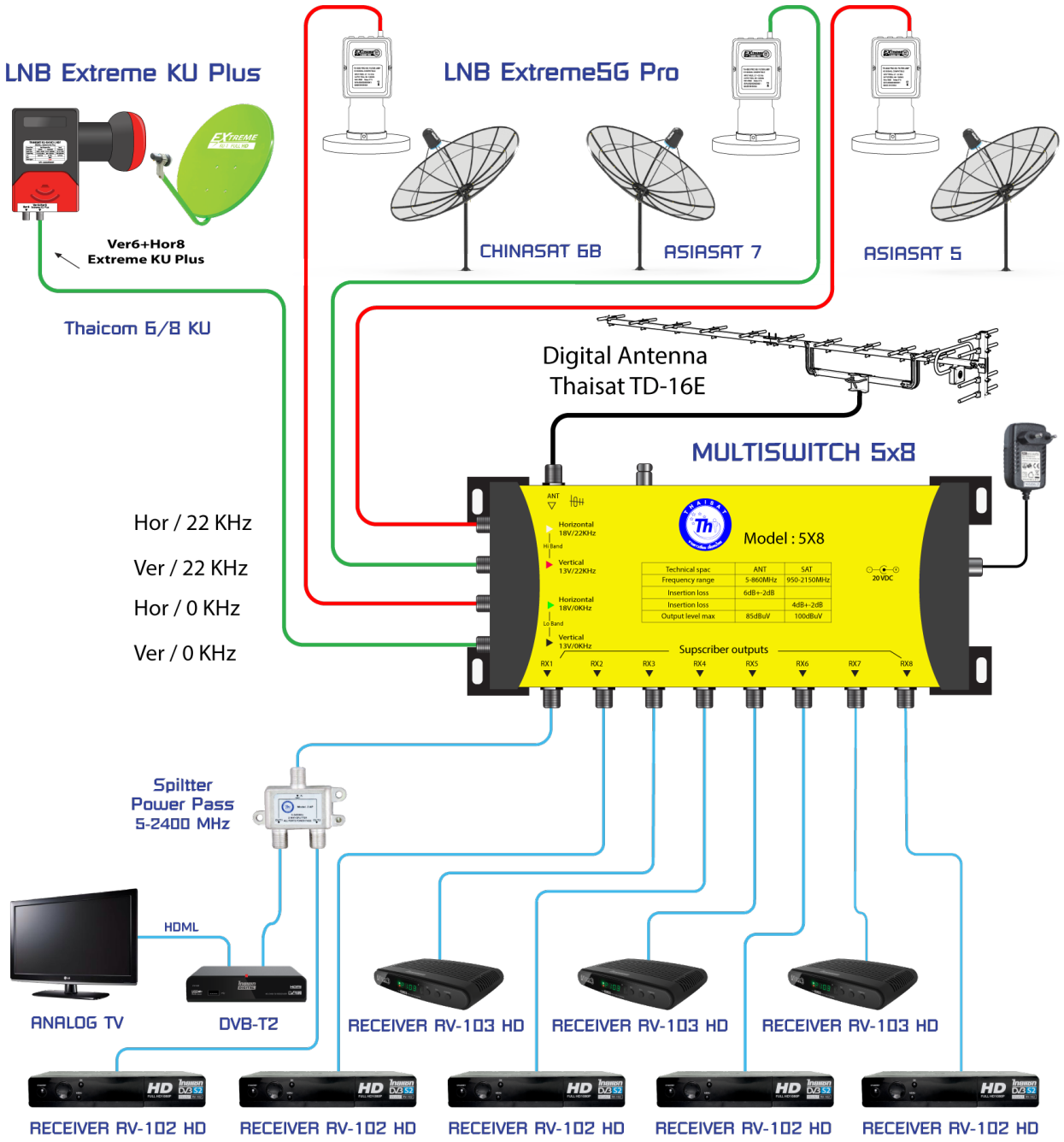

รูปแบบการต่อนี้ใช้ได้กับ เครื่องรับ ไทยแซทเท่านั้น

ไม่ขั้วเดียว สามารถรับชมได้ครบ ทั้ง Ver/Hor ด้วยหัวรับ Extreme

ชื่อดาวเทียม	LNB	Ver/Hor	22K
Thaicom 6/8 KU	Extreme KU Plus	14	ปิด
CHINASAT 6B	Extreme 5G Pro	18	ปิด
ASIASAT 7	Extreme 5G Pro	14	เปิด
ASIASAT 5	Extreme 5G Pro	18	เปิด

ดิจิตอลทีวี + ต่างประเทศ 3 ดาว & THAICOM 6 C กับเครื่องรับ 4 จุดรับชม

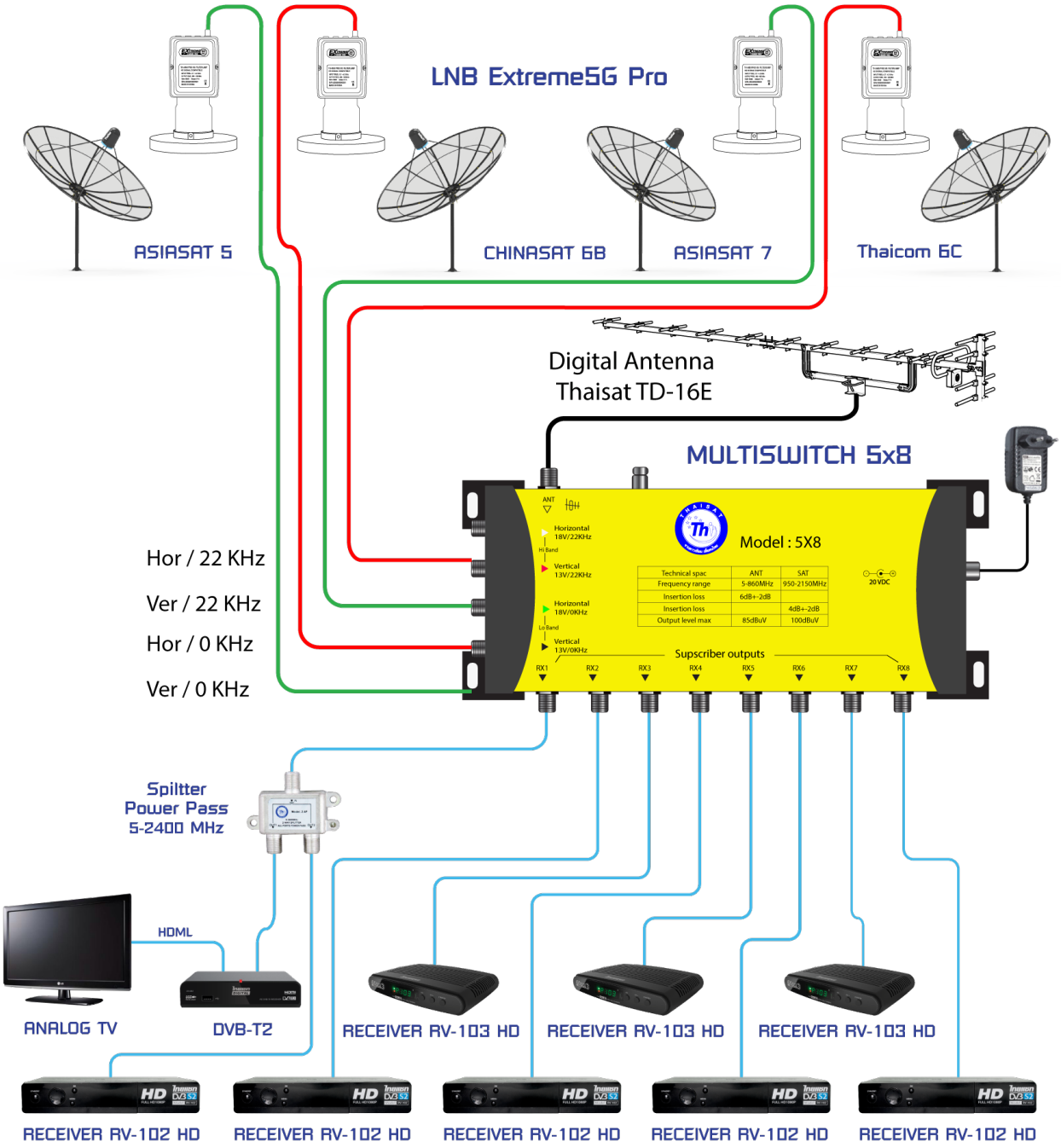

รูปแบบการต่อนี้ใช้ได้กับ เครื่องรับ ไทยแซทเท่านั้น

ใช้ขั้วเดียว สามารถรับชมได้ครบ ทั้ง Ver/Hor ด้วยหัวรับ Extreme

ชื่อดาวเทียม	LNB	Ver/Hor	22K
ASIASAT 5	Extreme 5G Pro	14	ปิด
CHINASAT 6B	Extreme 5G Pro	18	ปิด
ASIASAT 7	Extreme 5G Pro	14	เปิด
Thaicom 6C	Extreme 5G Pro	18	เปิด

THAICOM 6/8 KU & DIGITAL TV กับเครื่องรับ 12 จุดรับชม

LNB KU-BAND แบบแยก VER/HOR ใช้แทนหัวรับแบบ ควอทโตร

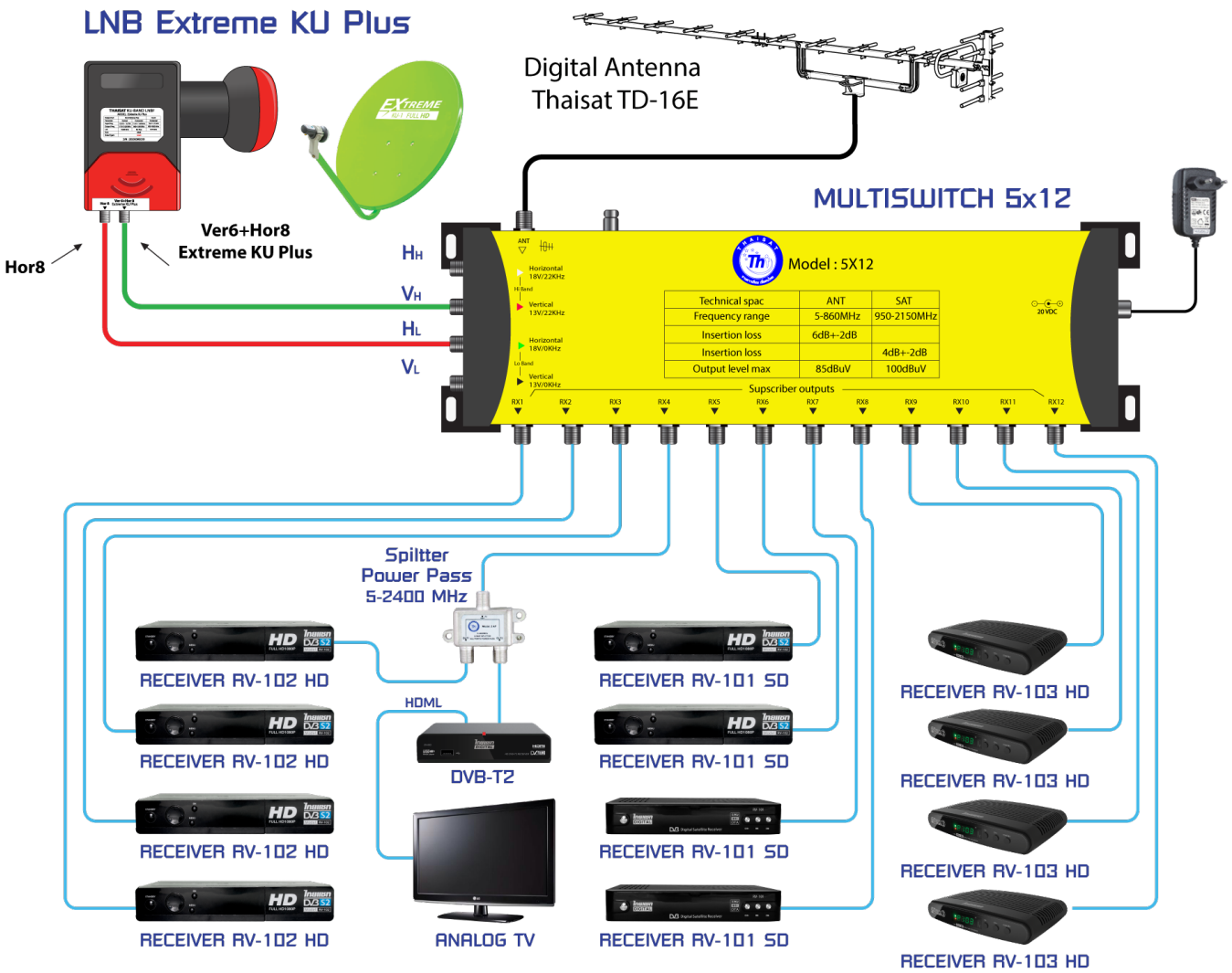

ชื่อดาวเทียม	LNB
THAICOM 6/8 KU	Universal 9750/10600

มัลติสวิทซ์ THAISAT เท่านั้น ที่มีวงจร...ตัดการรบกวนความถี่ 22 KHz

infosat IPM SD/HD ทรูวิชั่น

ทำให้ มัลติสวิทซ์ THAISAT ใช้ได้ดีกับ เครื่องรับ ทุกรุ่นยี่ห้อ

THAICOM 6/8 KU & DIGITAL TV กับเครื่องรับ 12 จุดรับชม

LNB KU ป้องกันความถี่มือถือ L-BAND 1800/2100 MHz รบกวน บางพื้นที่

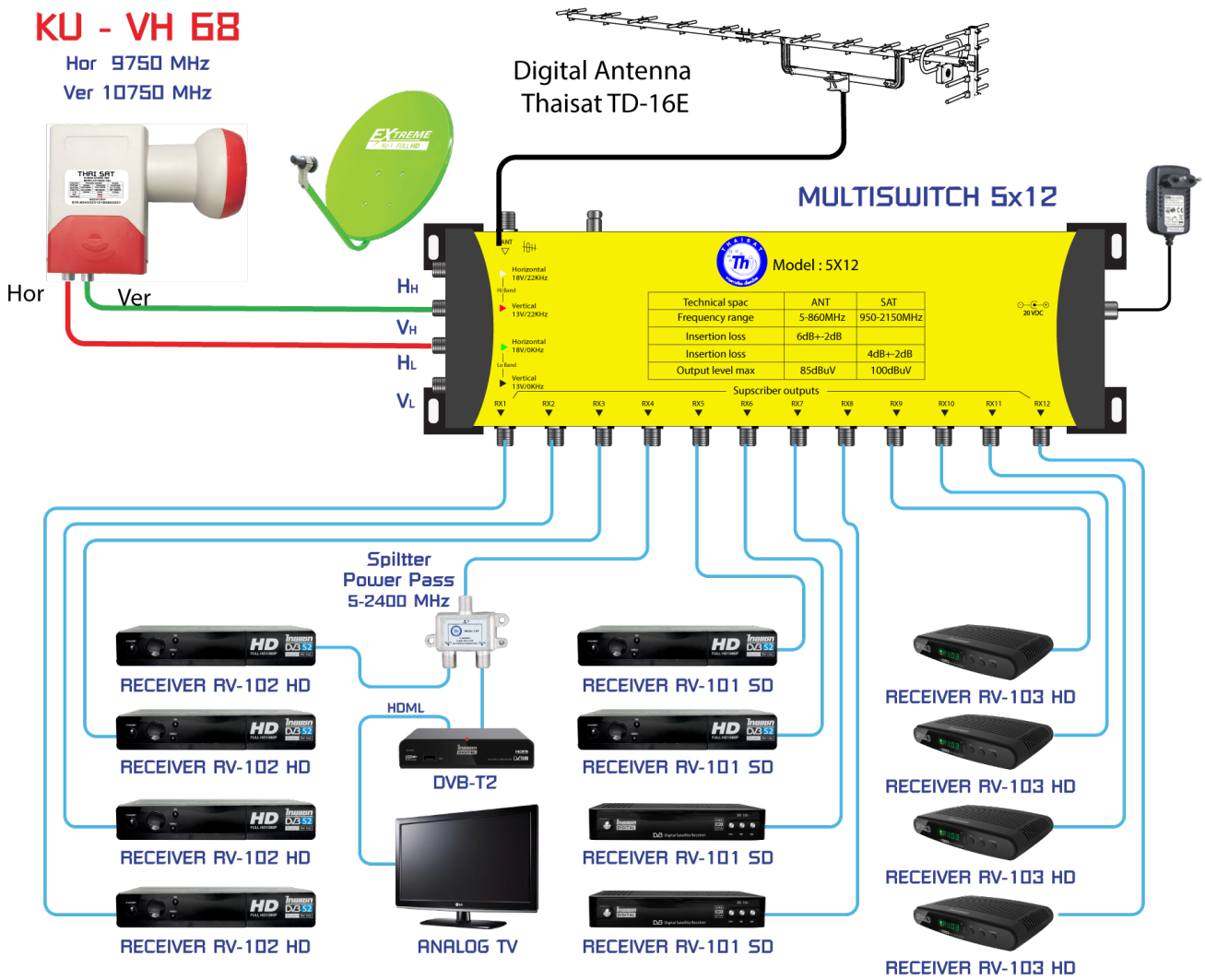

ชื่อดาวเทียม	LNB
THAICOM 6/8 KU	Universal 9750/10750

มัลติสวิทช์ THAISAT เท่านั้น ที่มีวงจร...ตัดการรบกวนความถี่ 22 KHz

infosat IPM SD/HD ทรูวิชั่น

ทำให้ มัลติสวิทช์ THAISAT ใช้ได้ดีกับ เครื่องรับ ทุกรุ่นยี่ห้อ

ดิจิตอลทีวี + THAICOM 6 C & ASIASAT 5 เครื่องรับ 12 จุดรับชม

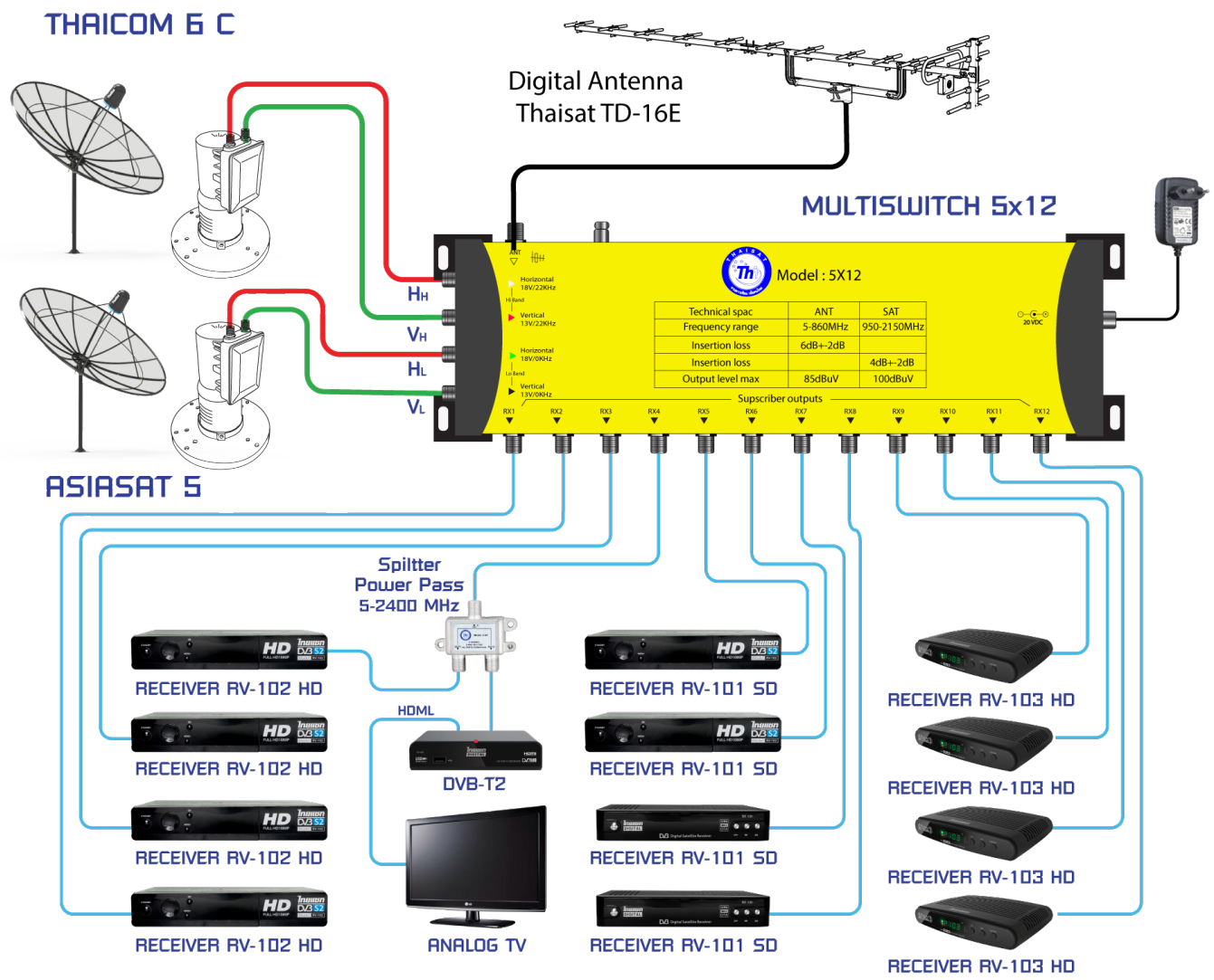

ชื่อดาวเทียม	LNB	22K	DiSEqC
THAICOM 5/6C	5150	เปิด	1
ASIASAT 5	5150	ปิด	1

มัลติสวิทซ์ THAISAT เท่านั้น ที่มีวงจร...ตัดการรบกวนความถี่ 22 KHz

infosat IPM SD/HD ทรูวิชั่น

ทำให้ มัลติสวิทซ์ THAISAT ใช้ได้ดีกับ เครื่องรับ ทุกรุ่นยี่ห้อ

ต่างประเทศ 3 ดาว & THAICOM 6/8 KU กับเครื่องรับ 12 จุดรับชม

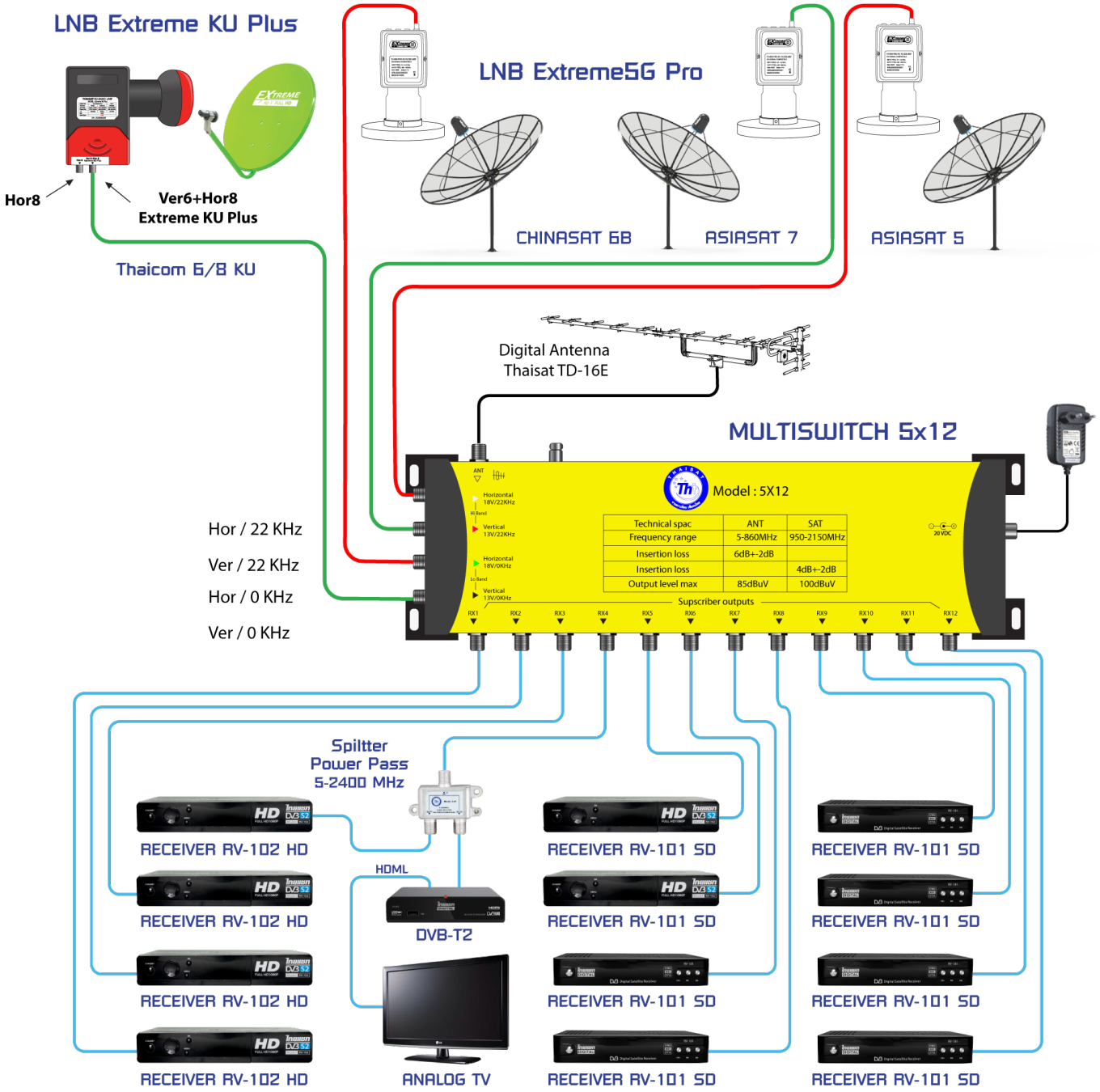

Technical spac	ANT	SAT
Frequency range	5-860MHz	950-2150MHz
Insertion loss	6dB+-2dB	
Insertion loss		4dB+-2dB
Output level max	85dBuV	100dBuV

รูปแบบการต่อนี้ใช้ได้กับ เครื่องรับ ไทยแซทเท่านั้น

ใช้ขั้วเดียว สามารถรับชมได้ครบ ทั้ง Ver/Hor ด้วยหัวรับ Extreme

ชื่อดาวเทียม	LNB	Ver/Hor	22K
Thaicom 6/8 KU	Extreme KU Plus	14	ปิด
CHINASAT 6B	Extreme 5G Pro	18	ปิด
ASIASAT 7	Extreme 5G Pro	14	เปิด
ASIASAT 5	Extreme 5G Pro	18	เปิด

ต่างประเทศ 3 ดาว & THAICOM 6 C กับเครื่องรับ 12 จุดรับชม

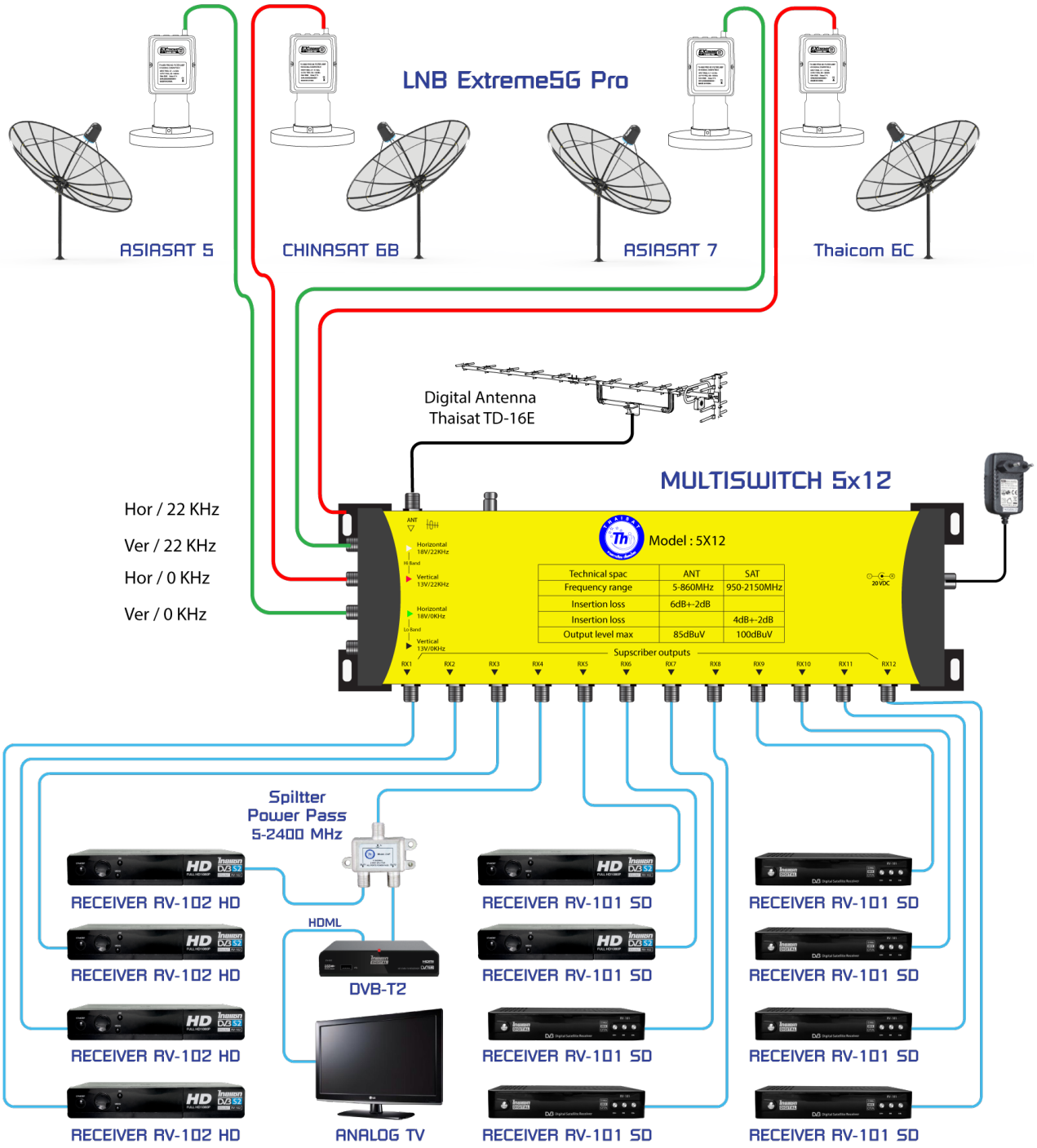

รูปแบบการต่อนี้ใช้ได้กับ เครื่องรับ ไทยแซทเท่านั้น

ใช้ขั้วเดียว สามารถรับชมได้ครบ ทั้ง Ver/Hor ด้วยหัวจับ Extreme

ชื่อดาวเทียม	LNB	Ver/Hor	22K
ASIASAT 5	Extreme 5G Pro	14	ปิด
CHINASAT 6B	Extreme 5G Pro	18	ปิด
ASIASAT 7	Extreme 5G Pro	14	เปิด
Thaicom 6C	Extreme 5G Pro	18	เปิด

THAICOM 6/8 KU & DIGITAL TV กับเครื่องรับ 16 จุดรับชม

LNB KU-BAND แบบแยก VER/HOR ใช้แทนหัวรับแบบ ควอทโตร

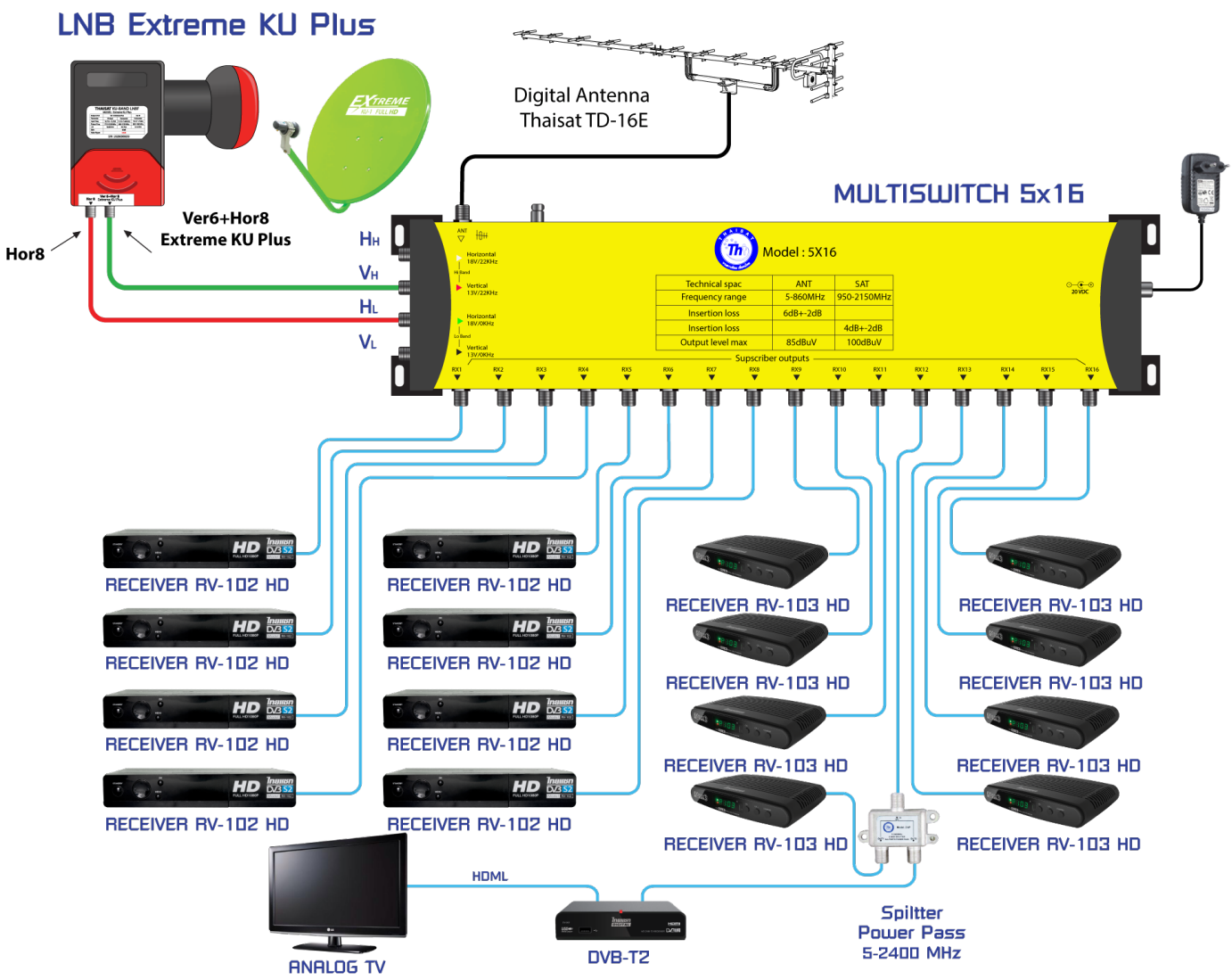

ชื่อดาวเทียม	LNB
THAICOM 6/8 KU	Universal 9750/10600

มัลติสวิทช์ THAISAT เท่านั้น ที่มีวงจร...ตัดการรบกวนความถี่ 22 KHz

infosat IPM SD/HD ทรูวิชั่น

ทำให้ มัลติสวิทช์ THAISAT ใช้ได้ดีกับ เครื่องรับ ทุกรุ่นยี่ห้อ

THAICOM 6/8 KU & DIGITAL TV กับเครื่องรับ 16 จุดรับชม

LNB KU ป้องกันความถี่มือถือ L-BAND 1800/2100 MHz รบกวน บางพื้นที่

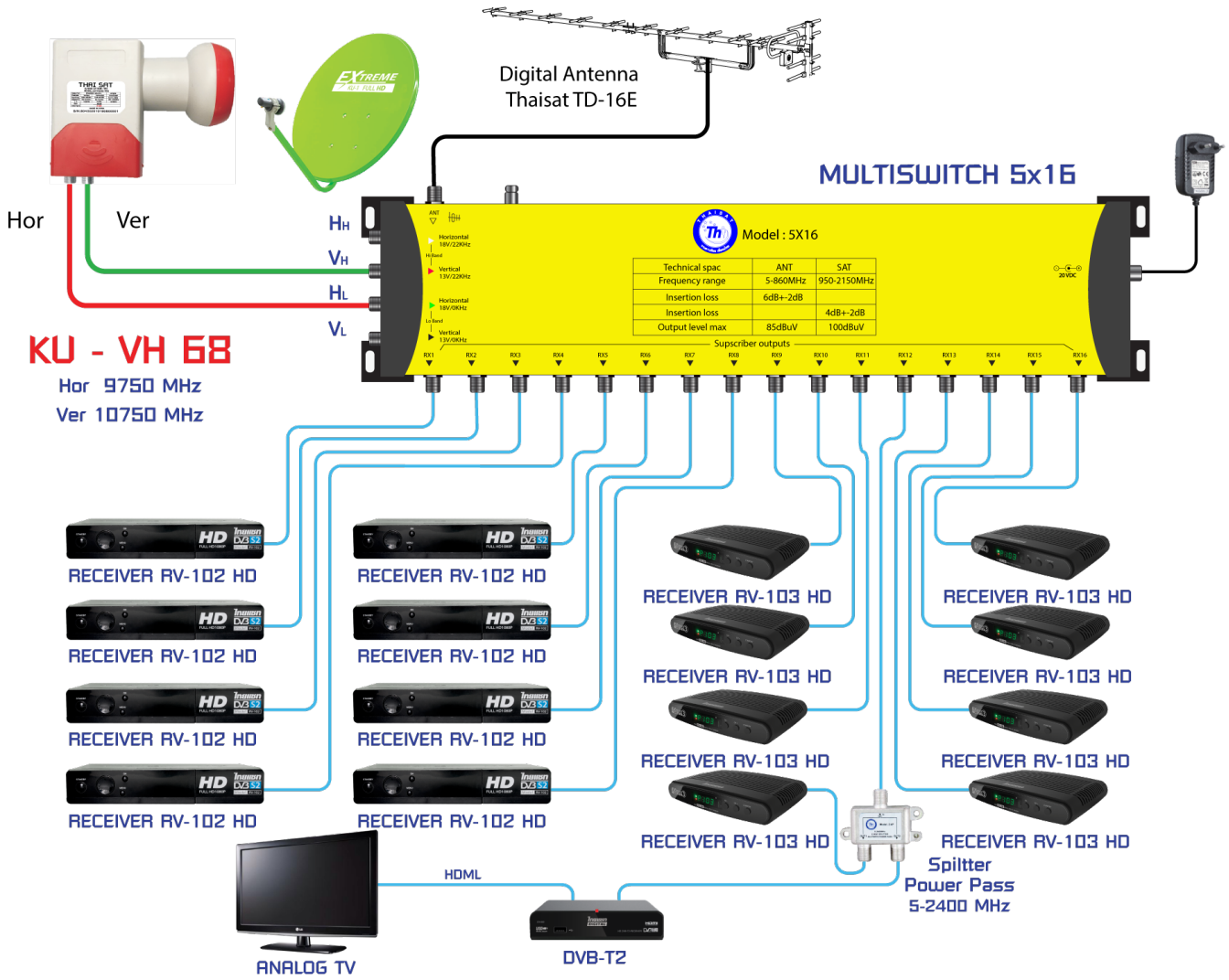

ชื่อดาวเทียม	LNB
THAICOM 6/8 KU	Universal 9750/10750

มัลติสวิทซ์ THAISAT เท่านั้น ที่มีวงจร...ตัดการรบกวนความถี่ 22 KHz

ทำให้ มัลติสวิทซ์ THAISAT ใช้ได้ดีกับ เครื่องรับ ทุกรุ่นยี่ห้อ

ดิจิตอลทีวี + THAICOM 6C & ASIASAT 5 เครื่องรับ 16 จุดรับชม

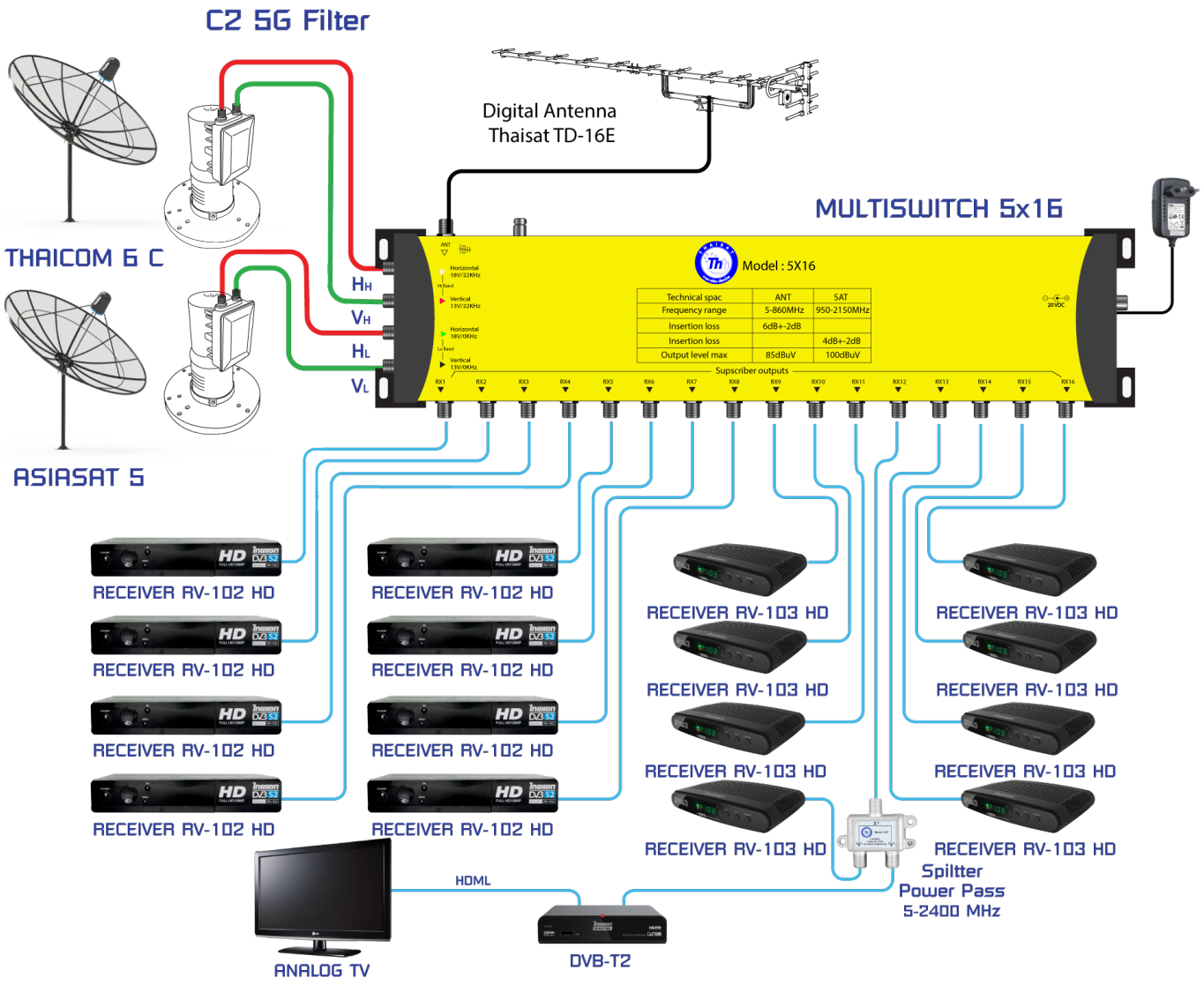

ชื่อดาวเทียม	LNB	22K	DiSEqC
THAICOM 5/6C	5150	เปิด	1
ASIASAT 5	5150	ปิด	1

มัลติสวิทช์ THAISAT เท่านั้น ที่มีวงจร...ตัดการรบกวนความถี่ 22 KHz

ทำให้ มัลติสวิทช์ THAISAT ใช้ได้ดีกับ เครื่องรับ ทุกรุ่นยี่ห้อ

ดิจิตอลทีวี + ต่างประเทศ 3 ดาว & THAICOM 6/8 KU กับเครื่องรับ 16 จุดรับชม

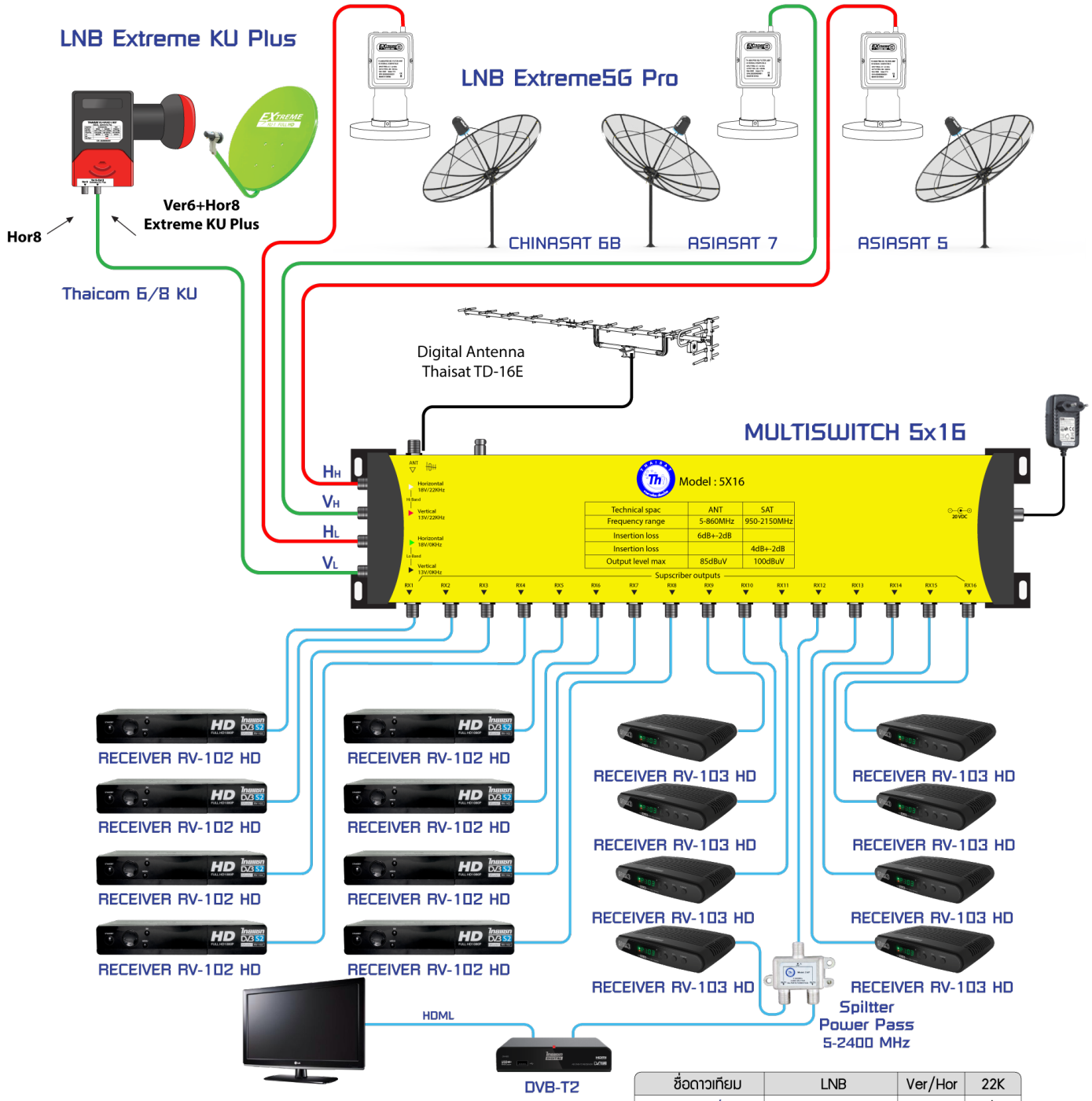

ชื่อดาวเทียม	LNB	Ver/Hor	22K
Thaicom 6/8 KU	Extreme KU Plus	14	ปิด
CHINASAT 6B	Extreme 5G Pro	18	ปิด
ASIASAT 7	Extreme 5G Pro	14	เปิด
ASIASAT 5	Extreme 5G Pro	18	เปิด

รูปแบบการต่อนี้ใช้ได้กับ เครื่องรับ ไทยแซทเท่านั้น

ไม่ขั้วเดียว สามารถรับชมได้ครบ ทั้ง Ver/Hor ด้วยหัวรับ Extreme

ดิจิตอลทีวี + ต่างประเทศ 3 ดาว & THAICOM 6 C กับเครื่องรับ 16 จุดรับชม

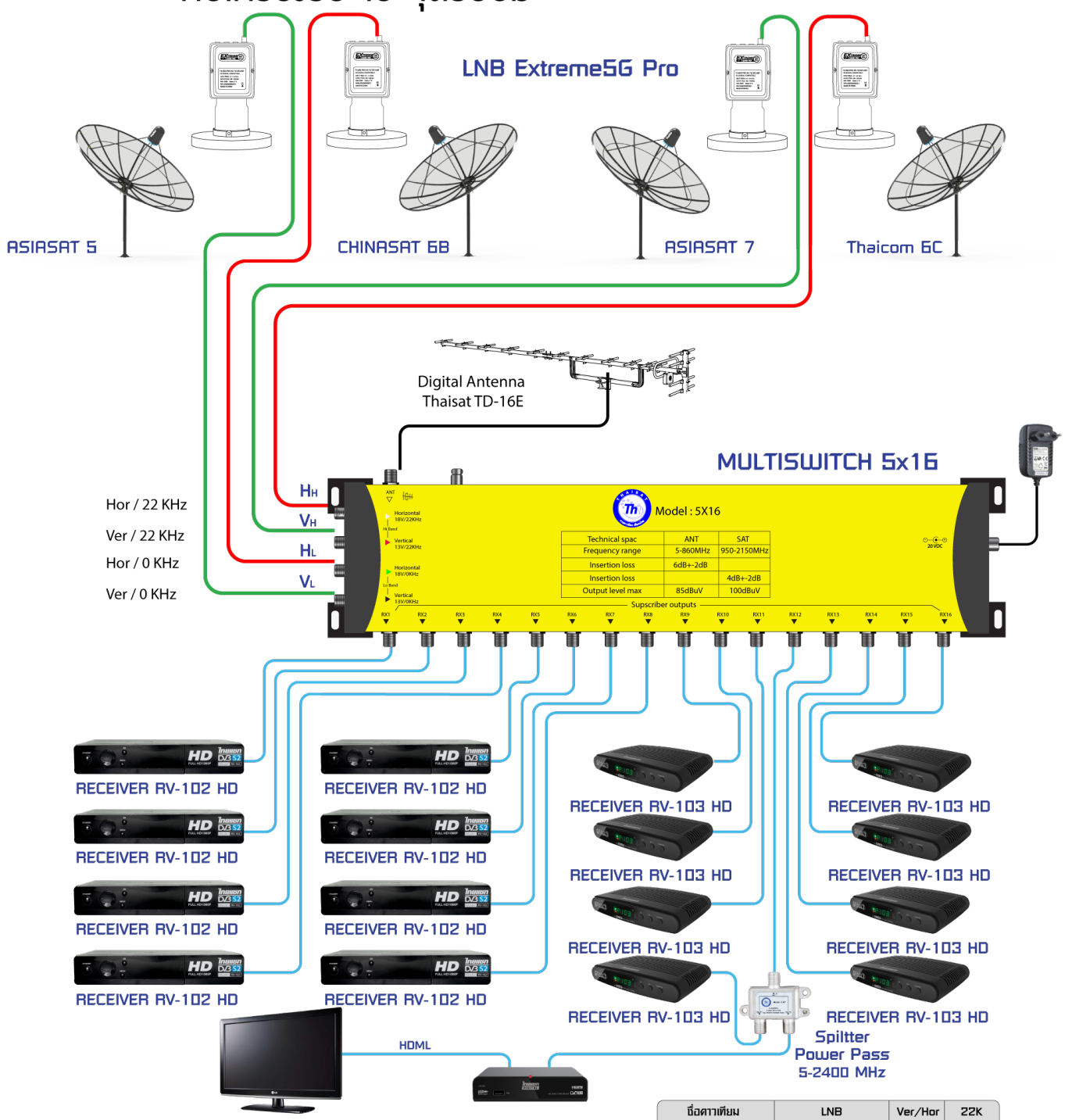

Technical spac	ANT	SAT
Frequency range	5-860MHz	950-2150MHz
Insertion loss	6dB+-2dB	
Insertion loss		4dB+-2dB
Output level max	85dBuV	100dBuV

รูปแบบการต่อนี้ใช้ได้กับ เครื่องรับ ไทยแซทเท่านั้น

ใช้ขั้วเดียว สามารถรับชมได้ครบ ทั้ง Ver/Hor ด้วยหัวจับ Extreme

ชื่อดาวเทียม	LNB	Ver/Hor	22K
ASIASAT 5	Extreme 5G Pro	14	ปิด
CHINASAT 6B	Extreme 5G Pro	18	ปิด
ASIASAT 7	Extreme 5G Pro	14	เปิด
Thaicom 6C	Extreme 5G Pro	18	เปิด

ดิจิตอลทีวี + THAICOM 6/8 KU กับเครื่องรับ 48 จุดรับชม

LNB KU-BAND แบบแยก VER/HOR ใช้แทนหัวรับแบบ ควอทโตร

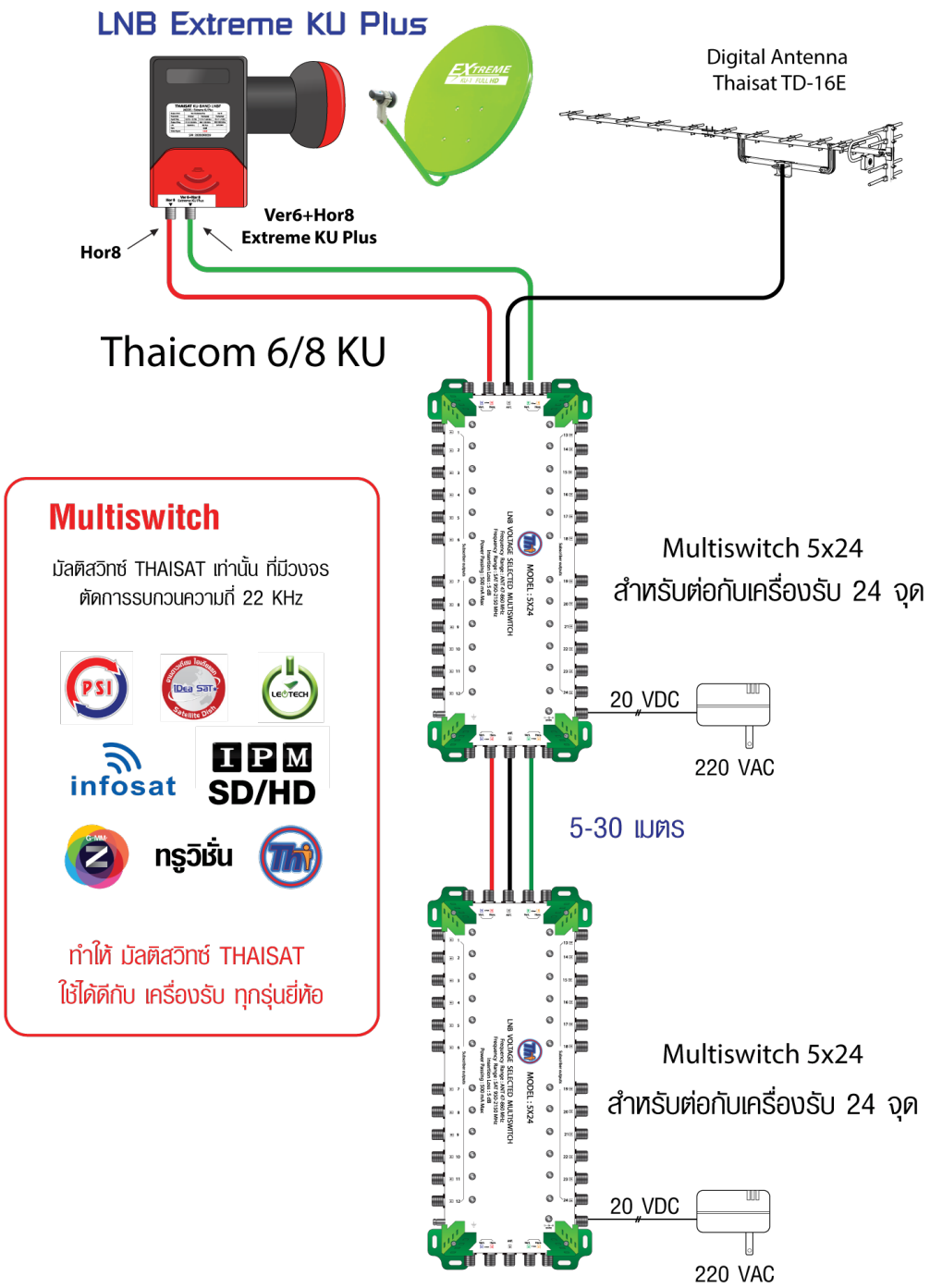

ชื่อดาวเทียม	LNB
THAICOM 6/8 KU	Universal 9750/10600

ดิจิตอลทีวี + ต่างประเทศ 3 ดาว & THAICOM 6/8 KU กับเครื่องรับ 24 จุดรับชม

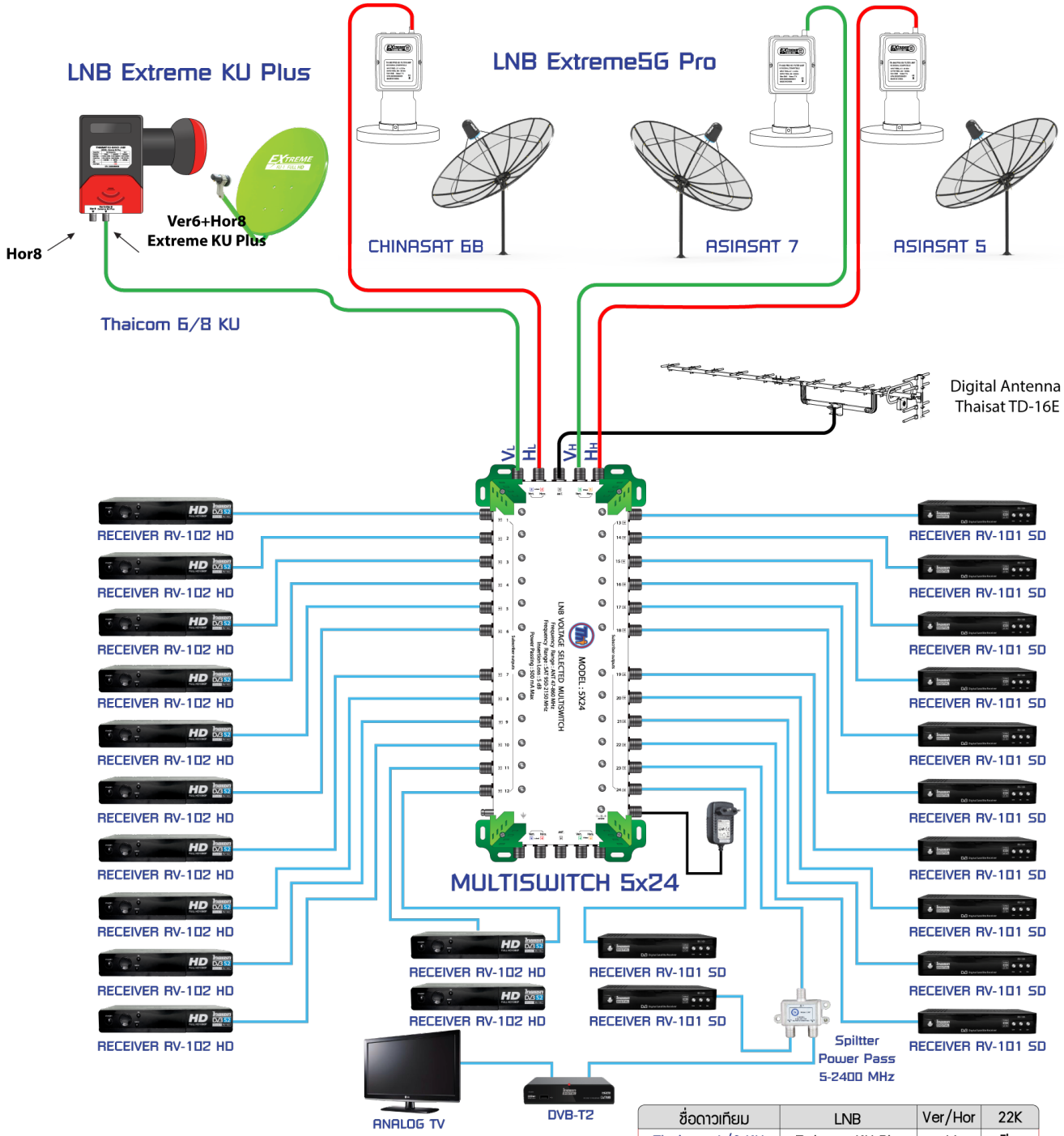

ชื่อดาวเทียม	LNB	Ver/Hor	22K
Thaicom 6/8 KU	Extreme KU Plus	14	ปิด
CHINASAT 6B	Extreme 5G Pro	18	ปิด
ASIASAT 7	Extreme 5G Pro	14	เปิด
ASIASAT 5	Extreme 5G Pro	18	เปิด

รูปแบบการต่อนี้ใช้ได้กับ เครื่องรับ ไทยแซทเท่านั้น

ใช้ขั้วเดียว สามารถรับชมได้ครบ ทั้ง Ver/Hor ด้วยหัวรับ Extreme

ดิจิตอลทีวี + THAICOM 6/8 กับเครื่องรับ 24 จุดรับชม

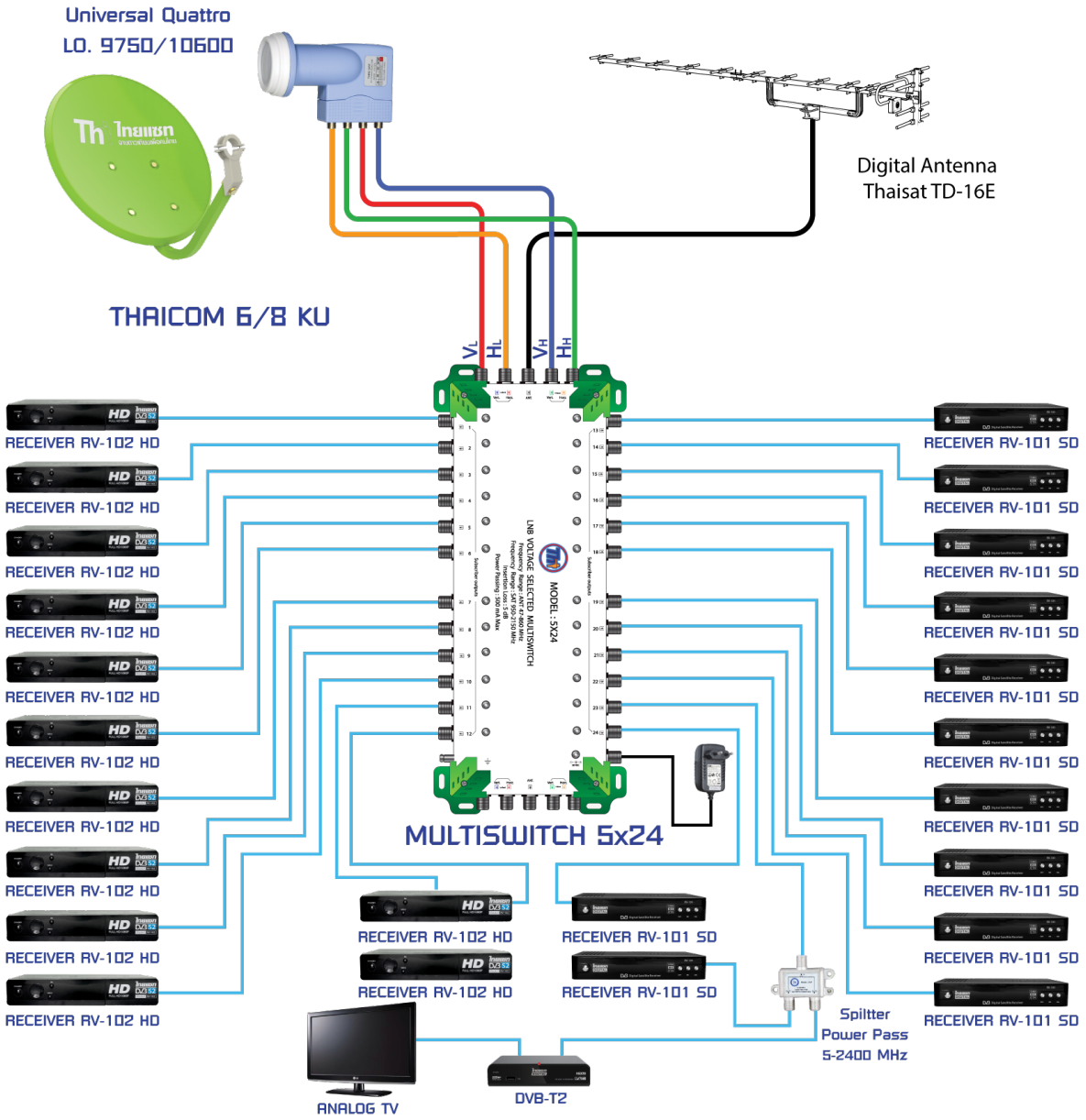

ชื่อดาวเทียม	LNB
THAICOM 6/8 KU	Universal 9750/10600

มัลติสวิทซ์ THAISAT เท่านั้น ที่มีวงจร...ตัดการรบกวนความถี่ 22 KHz

ทำให้ มัลติสวิทซ์ THAISAT ใช้ได้ดีกับ เครื่องรับ ทุกรุ่นยี่ห้อ

ดิจิตอลทีวี + ต่างประเทศ 3 ดาว & THAICOM 6 C กับเครื่องรับ 24 จุดรับชม

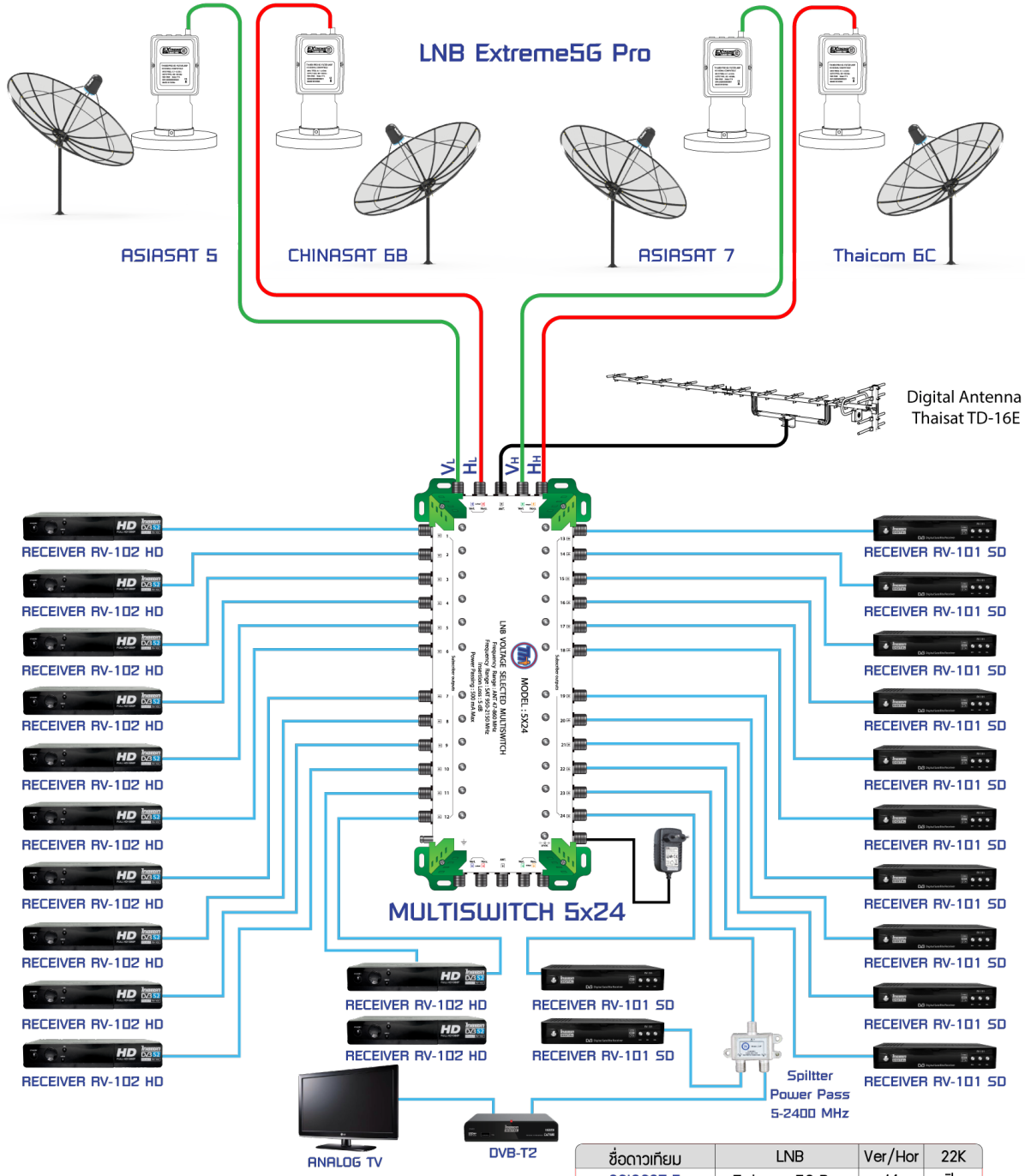

ชื่อดาวเทียม	LNB	Ver/Hor	22K
ASIASAT 5	Extreme 5G Pro	14	ปิด
CHINASAT 6B	Extreme 5G Pro	18	ปิด
ASIASAT 7	Extreme 5G Pro	14	เปิด
Thaicom 6C	Extreme 5G Pro	18	เปิด

รูปแบบการต่อนี้ใช้ได้กับ เครื่องรับ ไทยแซทเท่านั้น

ใช้ขั้วเดียว สามารถรับชมได้ครบ ทั้ง Ver/Hor ด้วยหัวรับ Extreme

ดิจิตอลทีวี + THAICOM 6C + Asiasat 5 กับเครื่องรับ 48 จุดรับชม

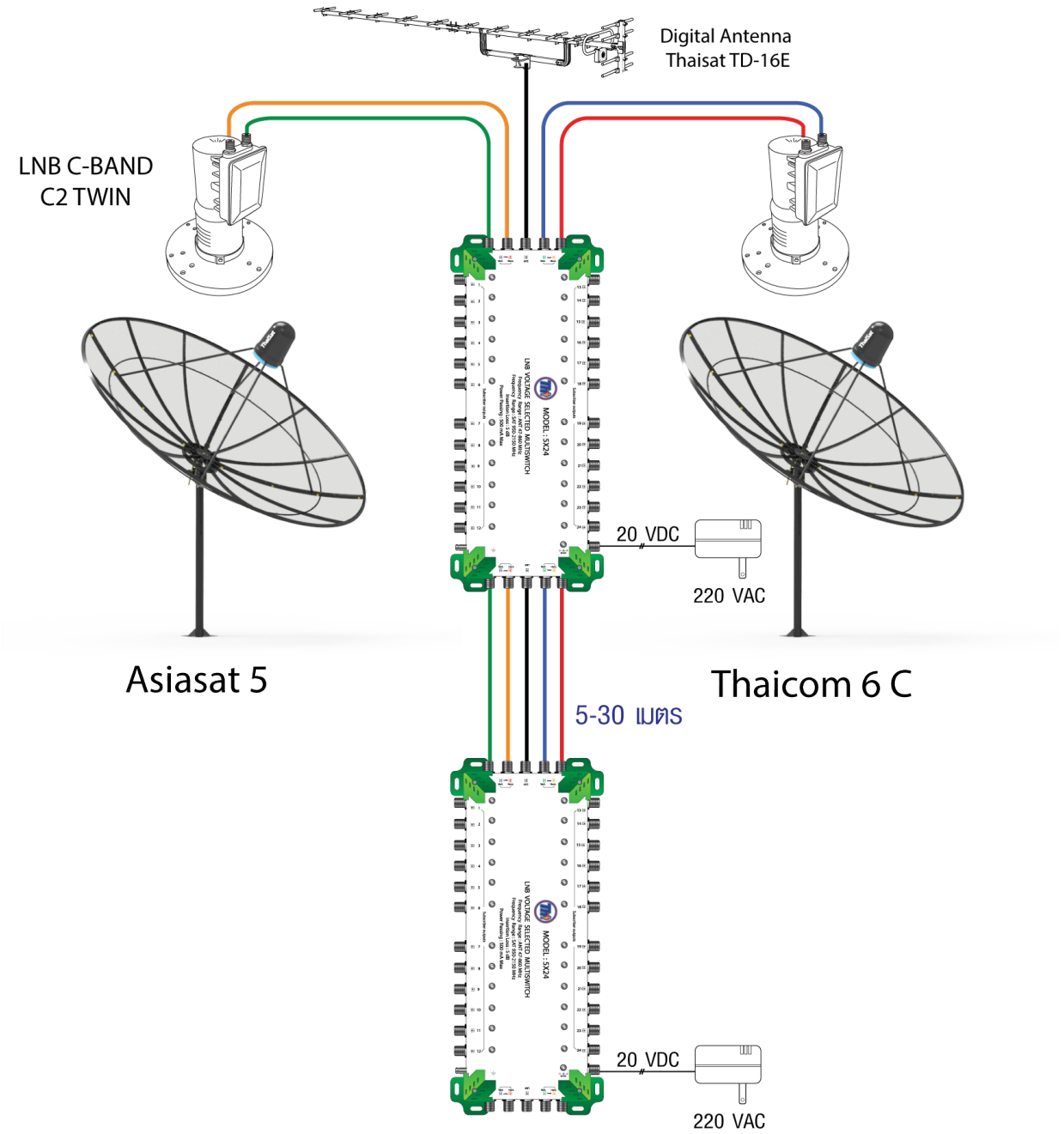

ชื่อดาวเทียม	LNB	22K	DiSEqC
THAICOM 5/6C	5150	เปิด	1
ASIASAT 5	5150	ปิด	1

ดิจิตอลทีวี + THAICOM 6C & ASIASAT 5 กับเครื่องรับ 24 จุดรับชม

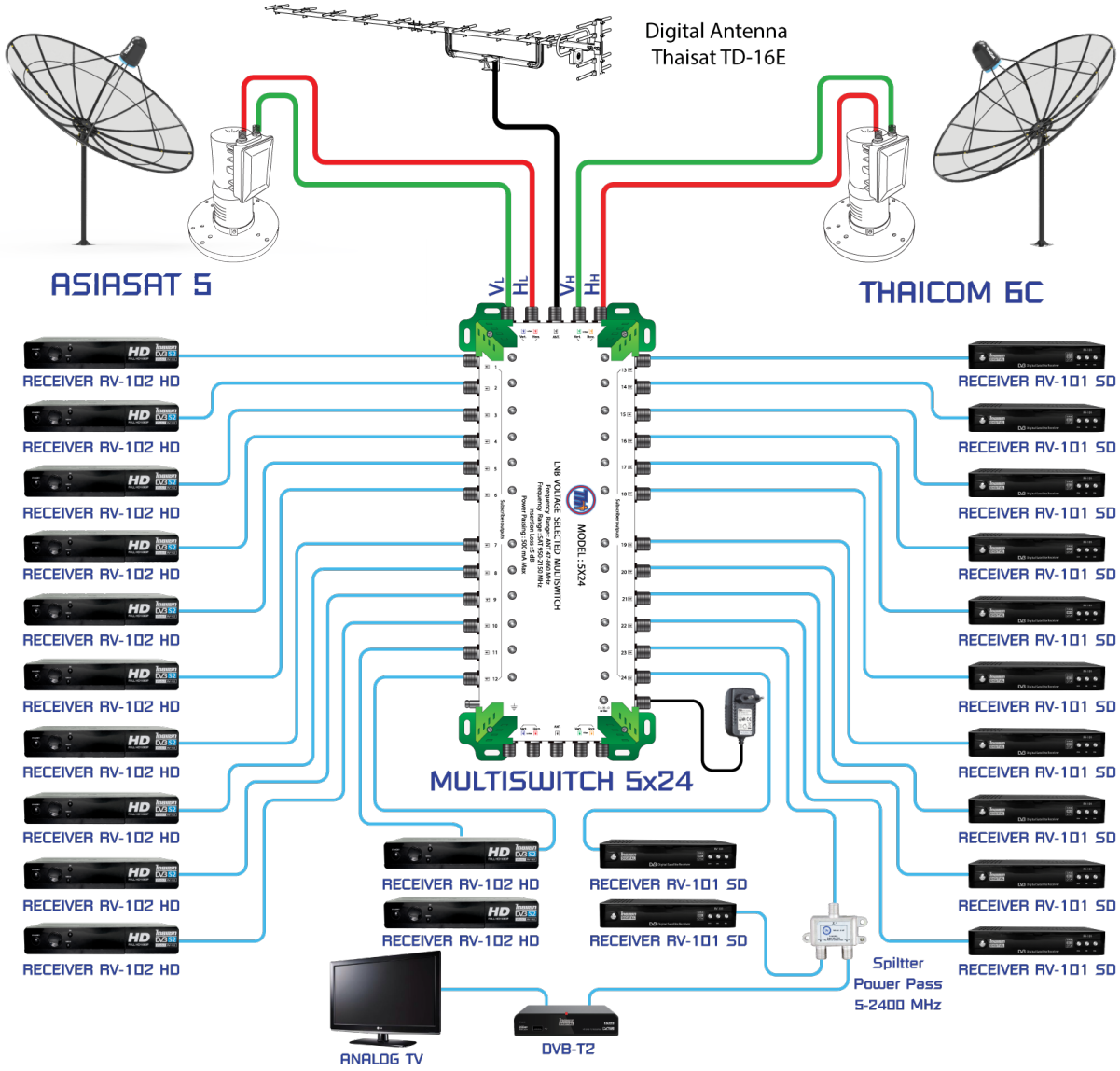

ชื่อดาวเทียม	LNB	22K	DiSEqC
THAICOM 5/6C	5150	เปิด	1
ASIASAT 5	5150	ปิด	1

มัลติสวิทช์ THAISAT เท่านั้น ที่มีวงจร...ตัดการรบกวนความถี่ 22 KHz

infosat IPM SD/HD ทรูวิชั่น

ทำให้ มัลติสวิทช์ THAISAT ใช้ได้ดีกับ เครื่องรับ ทุกรุ่นยี่ห้อ

ดิจิตอลทีวี + THAICOM 6/8 KU กับเครื่องรับ 48 จุดรับชม

LNB KU ป้องกันความถี่มือถือ L-BAND 1800/2100 MHz รบกวน บางพื้นที่

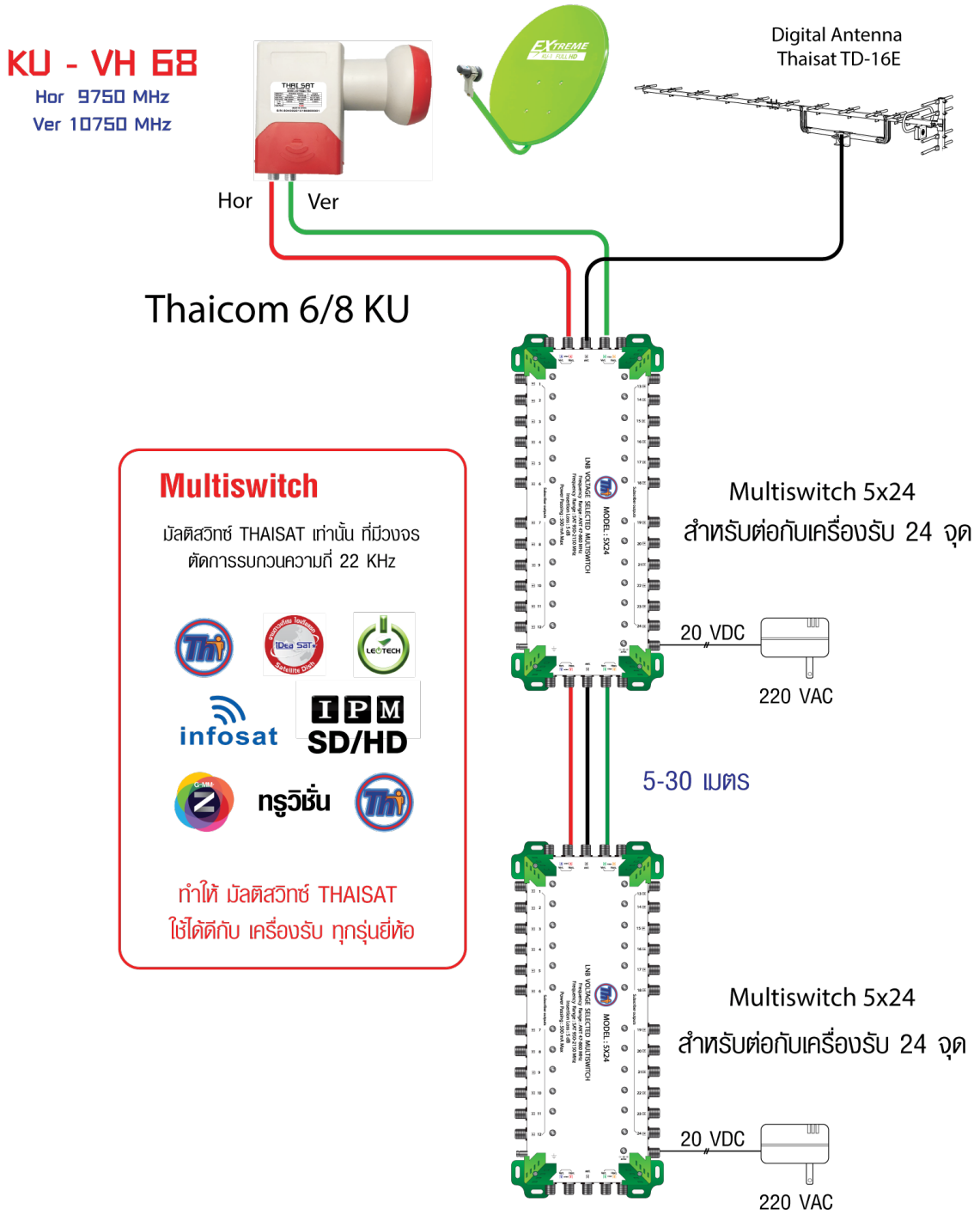

ชื่อดาวเทียม	LNB
THAICOM 6/8 KU	Universal 9750/10750

ดิจิตอลทีวี + THAICOM 6/8 KU กับเครื่องรับ 64 จุดรับชม

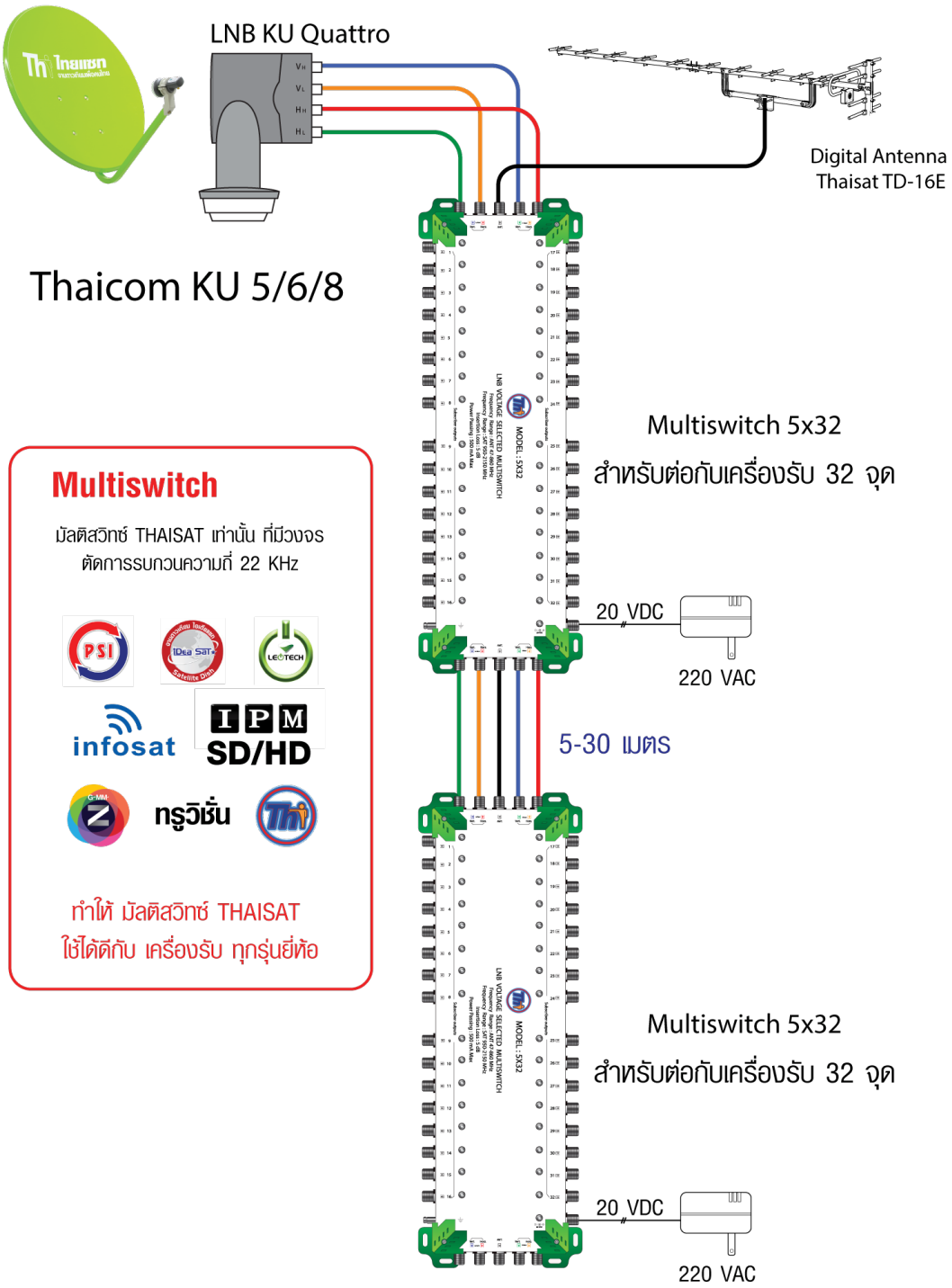

Multiswitch

มัลติสวิทซ์ THAISAT เท่านั้น ที่มีวงจร
ตัดการรบกวนความถี่ 22 KHz

PSI · IDEA SAT · LEOTECH · infosat · IPM SD/HD · G-MM Z · ทรูวิชั่น · Thai

ทำให้ มัลติสวิทซ์ THAISAT
ใช้ได้ดีกับ เครื่องรับ ทุกรุ่นยี่ห้อ

ชื่อดาวเทียม	LNB UNIVERSAL	22K	DiSEqC
THAICOM 5/6/8	9750/10600	Auto	1

ดิจิตอลทีวี + THAICOM 6C & ASIASAT 5 กับเครื่องรับ 32 จุดรับชม

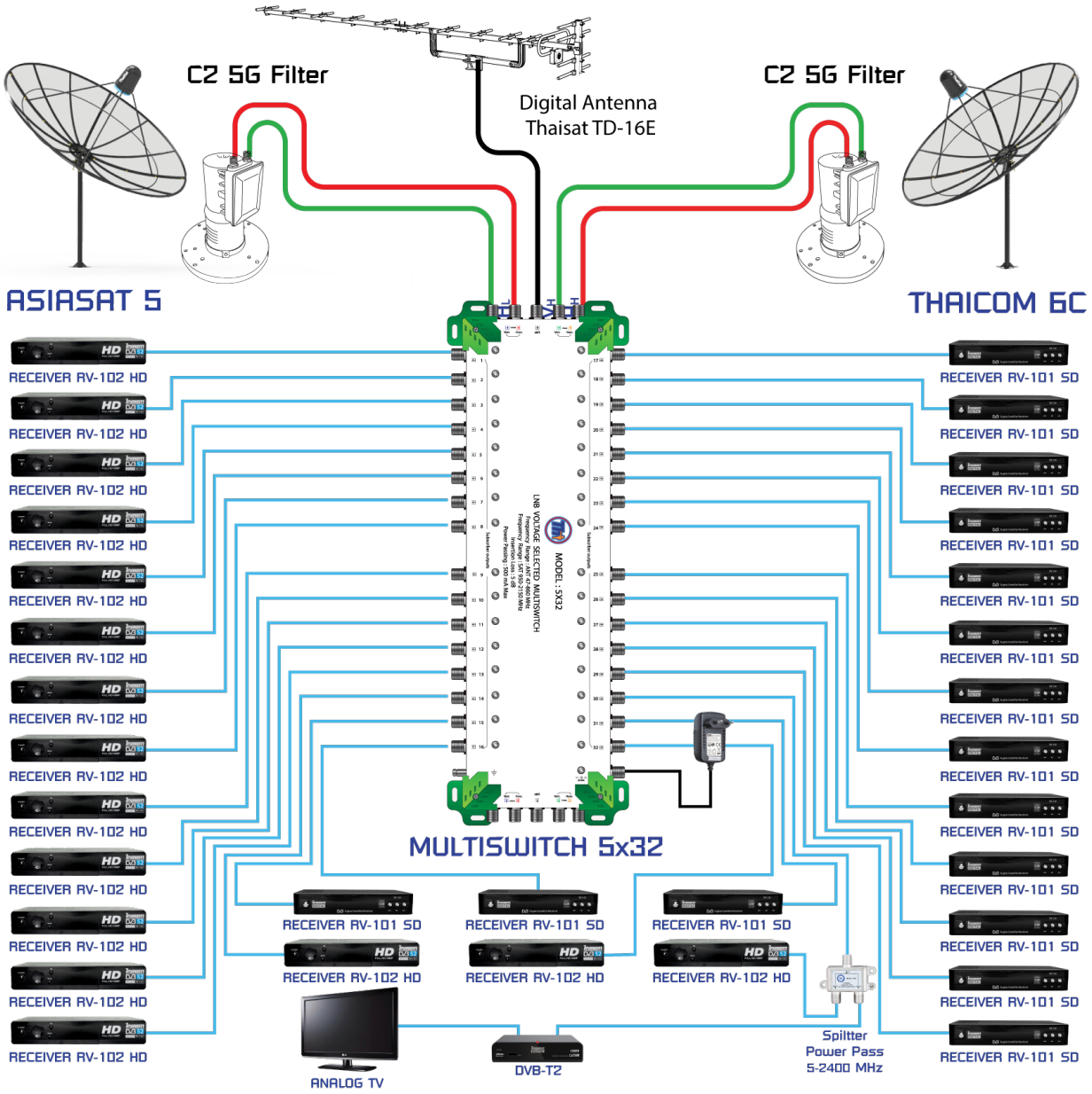

ชื่อดาวเทียม	LNB	22K	DiSEqC
THAICOM 5/6C	5150	เปิด	1
ASIASAT 5	5150	ปิด	1

มัลติสวิทซ์ THAISAT เท่านั้น ที่มีวงจร...ตัดการรบกวนความถี่ 22 KHz

PSI · IDea SAT · LEOTECH · infosat · IPM SD/HD · ทรูวิชั่น · Thai

ทำให้ มัลติสวิทซ์ THAISAT ใช้ได้ดีกับ เครื่องรับ ทุกรุ่นยี่ห้อ

ดิจิตอลทีวี + THAICOM 6/8 KU กับเครื่องรับ 32 จุดรับชม

LNB KU-BAND แบบแยก VER/HOR ใช้แทนหัวรับแบบ ควอทโตร

LNB Extreme KU Plus

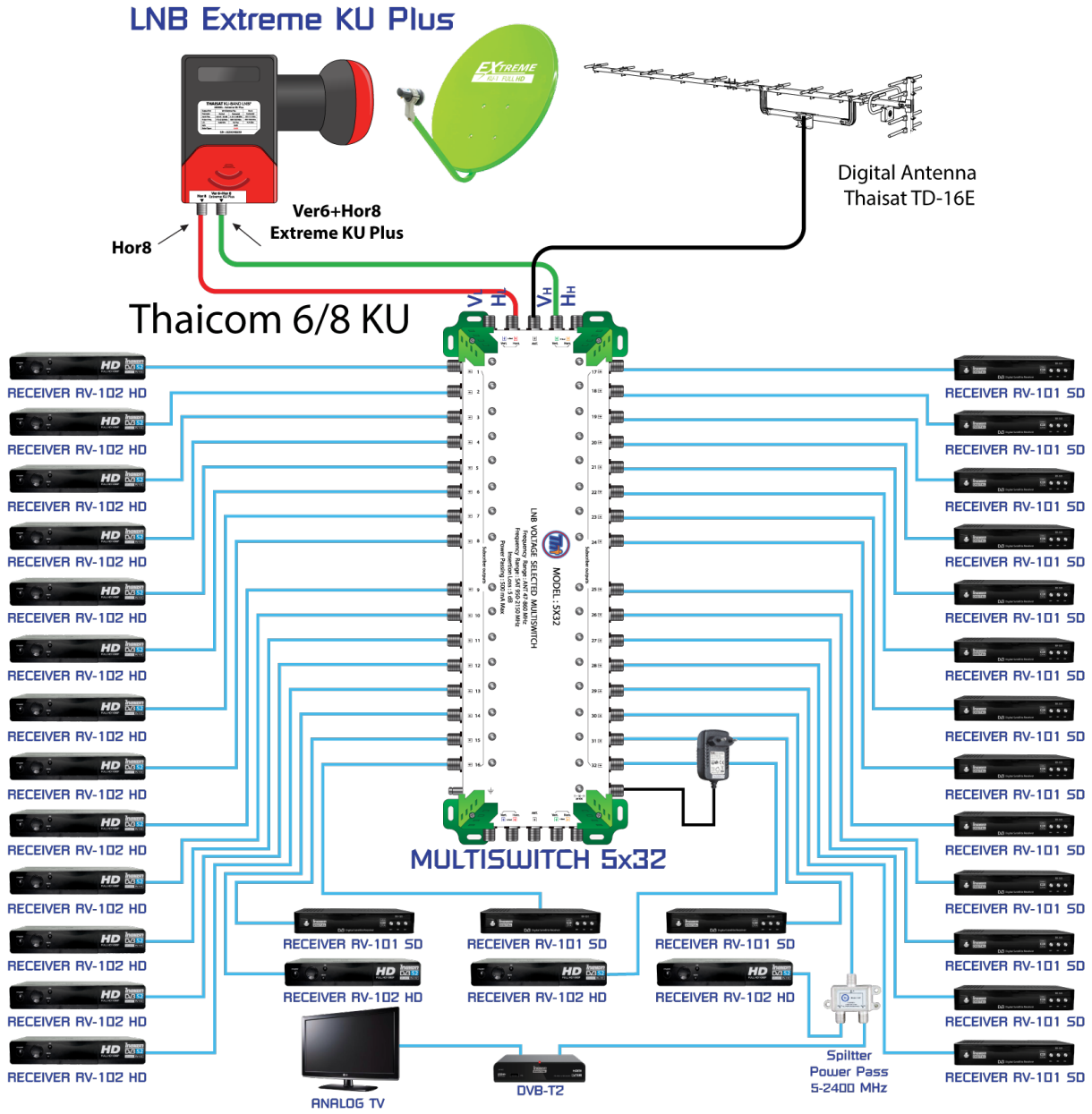

ชื่อดาวเทียม	LNB
THAICOM 6/8 KU	Universal 9750/10600

มัลติสวิทช์ THAISAT เท่านั้น ที่มีวงจร...ตัดการรบกวนความถี่ 22 KHz

infosat IPM SD/HD ทรูวิชั่น

ทำให้ มัลติสวิทช์ THAISAT ใช้ได้ดีกับ เครื่องรับ ทุกรุ่นยี่ห้อ

ดิจิตอลทีวี + THAICOM 6/8 KU กับเครื่องรับ 32 จุดรับชม

LNB KU ป้องกันความถี่มือถือ L-BAND 1800/2100 MHz รบกวน บางพื้นที่

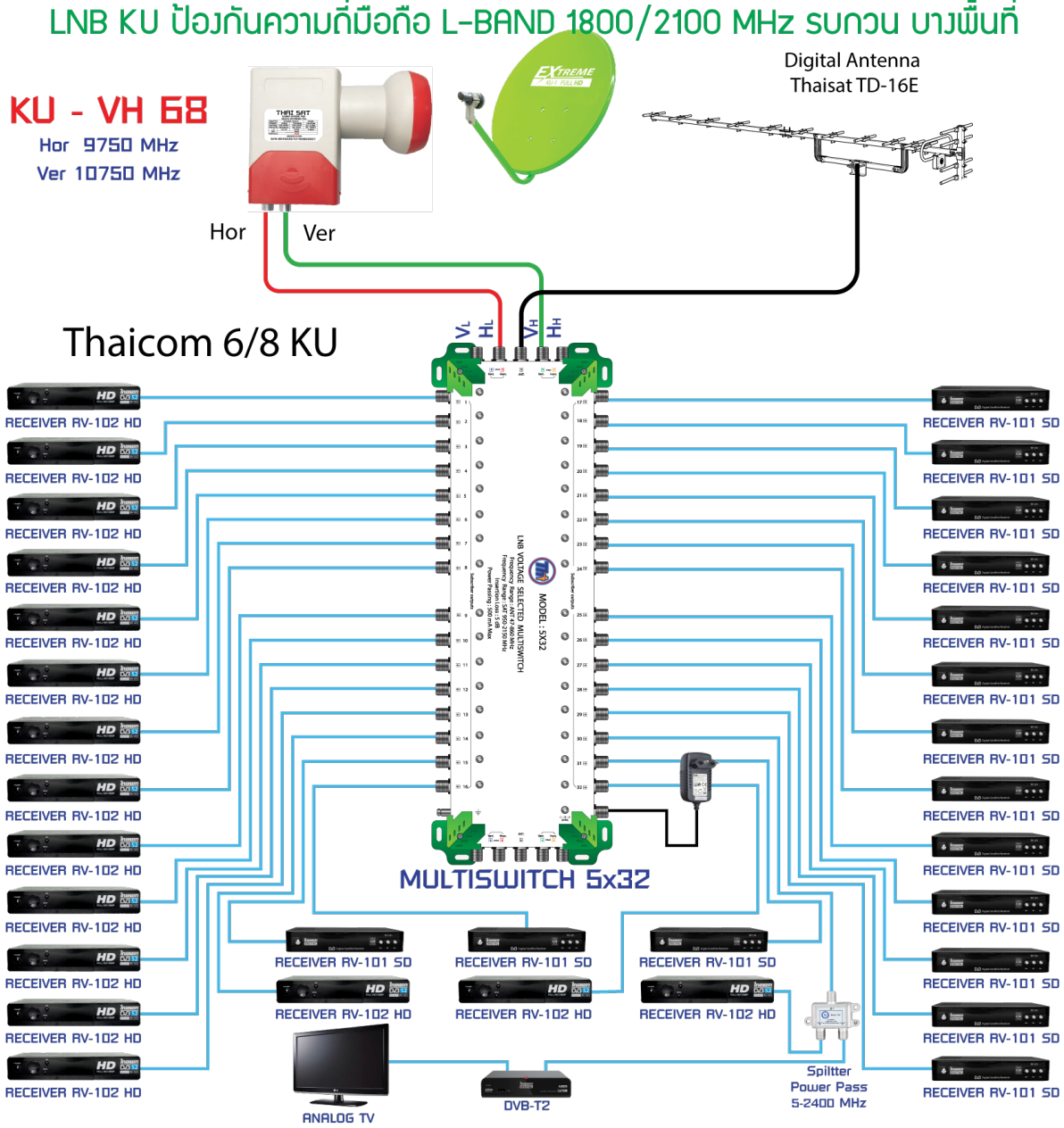

ชื่อดาวเทียม	LNB
THAICOM 6/8 KU	Universal 9750/10750

มัลติสวิทช์ THAISAT เท่านั้น ที่มีวงจร...ตัดการรบกวนความถี่ 22 KHz

infosat IPM SD/HD ทรูวิชั่น

ทำให้ มัลติสวิทช์ THAISAT ใช้ได้ดีกับ เครื่องรับ ทุกรุ่นยี่ห้อ

ดิจิตอลทีวี + THAICOM 6C & ASIASAT 5 เครื่องรับ 32 จุดรับชม

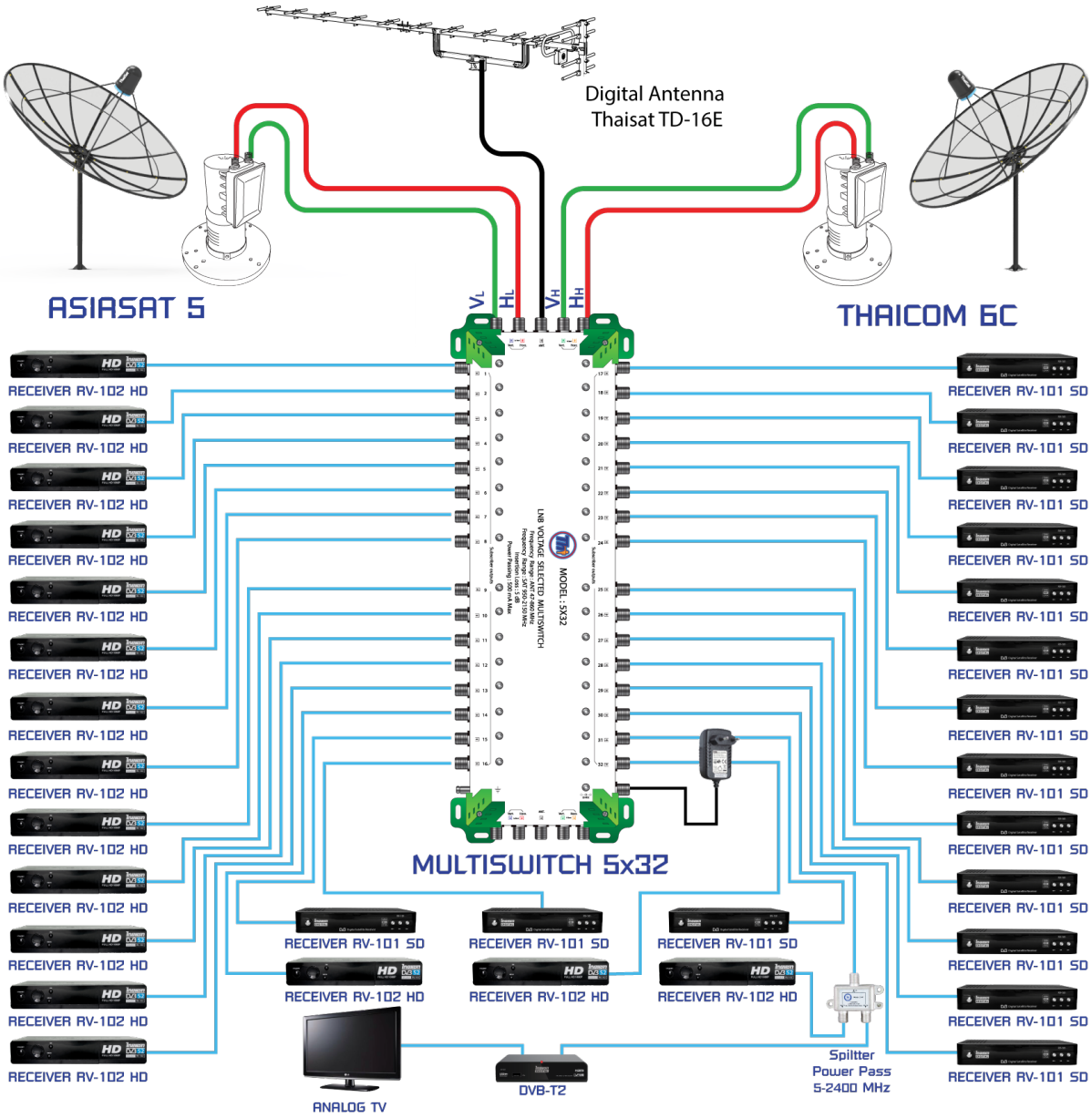

ชื่อดาวเทียม	LNB	22K	DiSEqC
THAICOM 5/6C	5150	เปิด	1
ASIASAT 5	5150	ปิด	1

มัลติสวิทช์ THAISAT เท่านั้น ที่มีวงจร...ตัดการรบกวนความถี่ 22 KHz

infosat IPM SD/HD ทรูวิชั่น

ทำให้ มัลติสวิทช์ THAISAT ใช้ได้ดีกับ เครื่องรับ ทุกรุ่นยี่ห้อ

ดิจิตอลทีวี + ต่างประเทศ 3 ดาว & THAICOM 6/8 KU กับเครื่องรับ 32 จุดรับชม

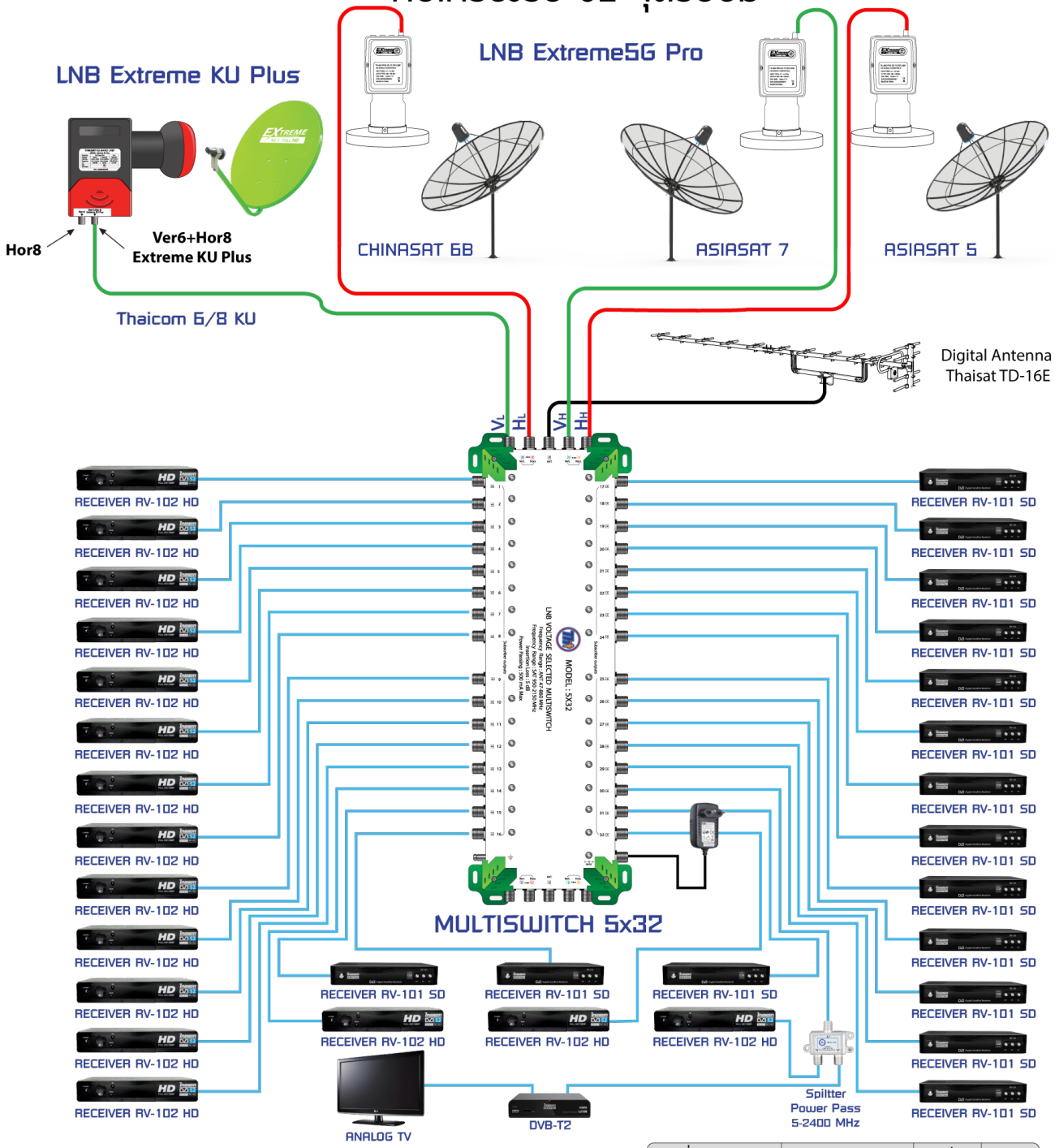

ชื่อดาวเทียม	LNB	Ver/Hor	22K
Thaicom 6/8 KU	Extreme KU Plus	14	ปิด
CHINASAT 6B	Extreme 5G Pro	18	ปิด
ASIASAT 7	Extreme 5G Pro	14	เปิด
ASIASAT 5	Extreme 5G Pro	18	เปิด

รูปแบบการต่อนี้ใช้ได้กับ เครื่องรับ ไทยแซทเท่านั้น

ใช้ขั้วเดียว สามารถรับชมได้ครบ ทั้ง Ver/Hor ด้วยหัวรับ Extreme

ดิจิตอลทีวี + ต่างประเทศ 3 ดาว & THAICOM 6 C กับเครื่องรับ 32 จุดรับชม

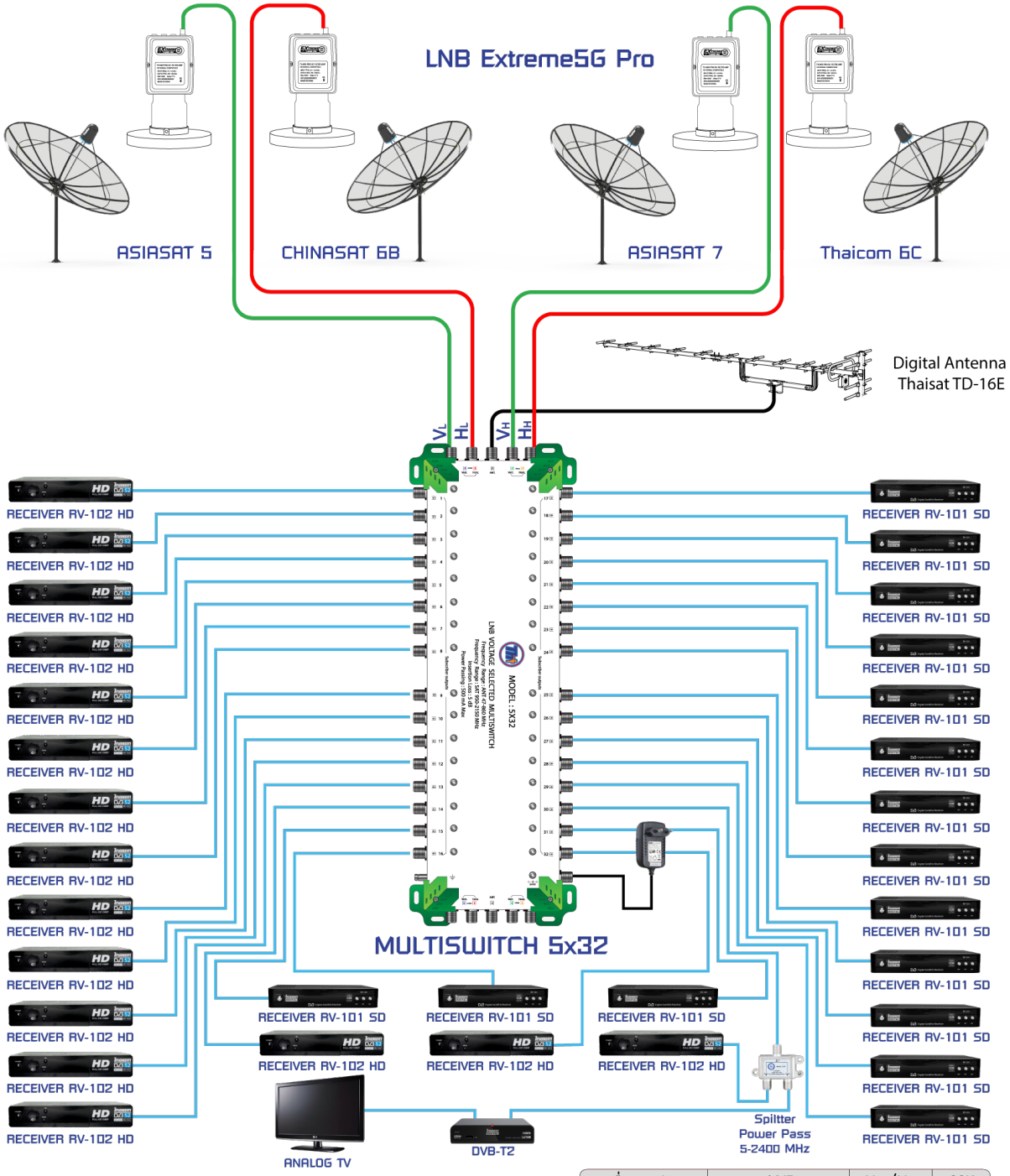

ชื่อดาวเทียม	LNB	Ver/Hor	22K
ASIASAT 5	Extreme 5G Pro	14	ปิด
CHINASAT 6B	Extreme 5G Pro	18	ปิด
ASIASAT 7	Extreme 5G Pro	14	เปิด
Thaicom 6C	Extreme 5G Pro	18	เปิด

รูปแบบการต่อนี้ใช้ได้กับ เครื่องรับ ไทยแซทเท่านั้น

ใช้ขั้วเดียว สามารถรับชมได้ครบ ทั้ง Ver/Hor ด้วยหัวรับ Extreme

ดิจิตอลทีวี + THAICOM 6/8 KU & CHINASAT 6B & ASIASAT รับ 8 จุดรับชม

LNB KU-BAND แบบแยก VER/HOR ใช้แทนหัวรับแบบ ควอทโตร

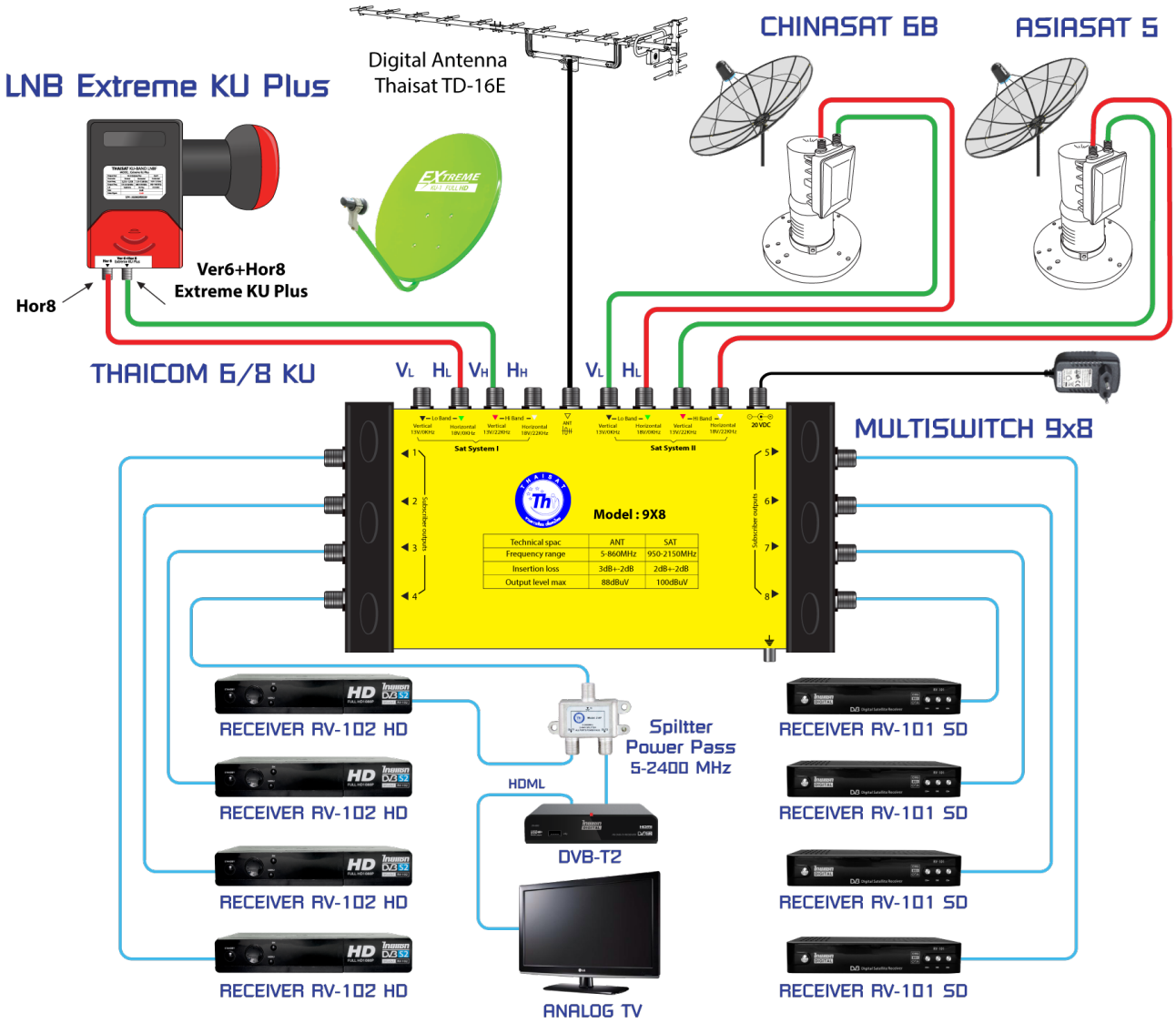

ชื่อดาวเทียม	LNB	22K	DiSEqC
THAICOM 6/8 KU	Uni 9750/106000	-	1
CHINASAT 6B	5150	ปิด	2
ASIASAT 5	5150	เปิด	2

มัลติสวิทช์ THAISAT เท่านั้น ที่มีวงจร...ตัดการรบกวนความถี่ 22 KHz

PSI Idea Sat LEOTECH infosat IPM SD/HD G-SM ทรูวิชั่น Thai

ทำให้ มัลติสวิทช์ THAISAT ใช้ได้ดีกับ เครื่องรับ ทุกรุ่นยี่ห้อ

ดิจิตอลทีวี + THAICOM 6/8 KU & CHINASAT 6B & ASIASAT 5 รับ 8 จุดรับชม

LNB KU ป้องกันความถี่มือถือ L-BAND 1800/2100 MHz รบกวน บางพื้นที่

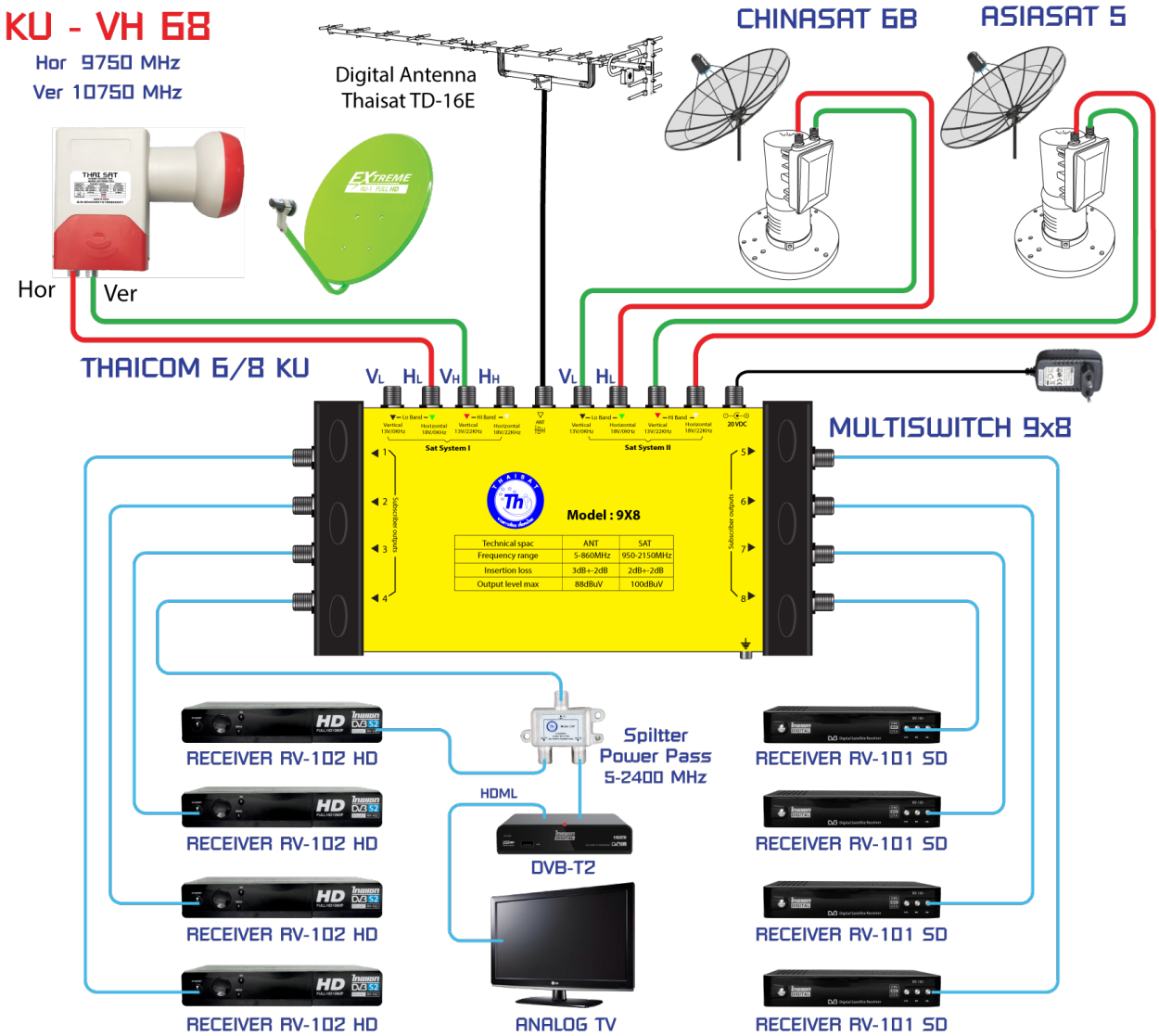

ชื่อดาวเทียม	LNB	22K	DiSEqC
THAICOM 6/8 KU	Uni 9750/10750	-	1
CHINASAT 6B	5150	ปิด	2
ASIASAT 5	5150	เปิด	2

มัลติสวิทช์ THAISAT เท่านั้น ที่มีวงจร...ตัดการรบกวนความถี่ 22 KHz

infosat IPM SD/HD ทรูวิชั่น

ทำให้ มัลติสวิทช์ THAISAT ใช้ได้ดีกับ เครื่องรับ ทุกรุ่นยี่ห้อ

แบบแปลนการต่อ ดิจิตอลทีวี + ASIASAT 7 & THAICOM 6C ASIASAT 5 & CHINASAT 6B กับเครื่องรับ 8 จุดรับชม

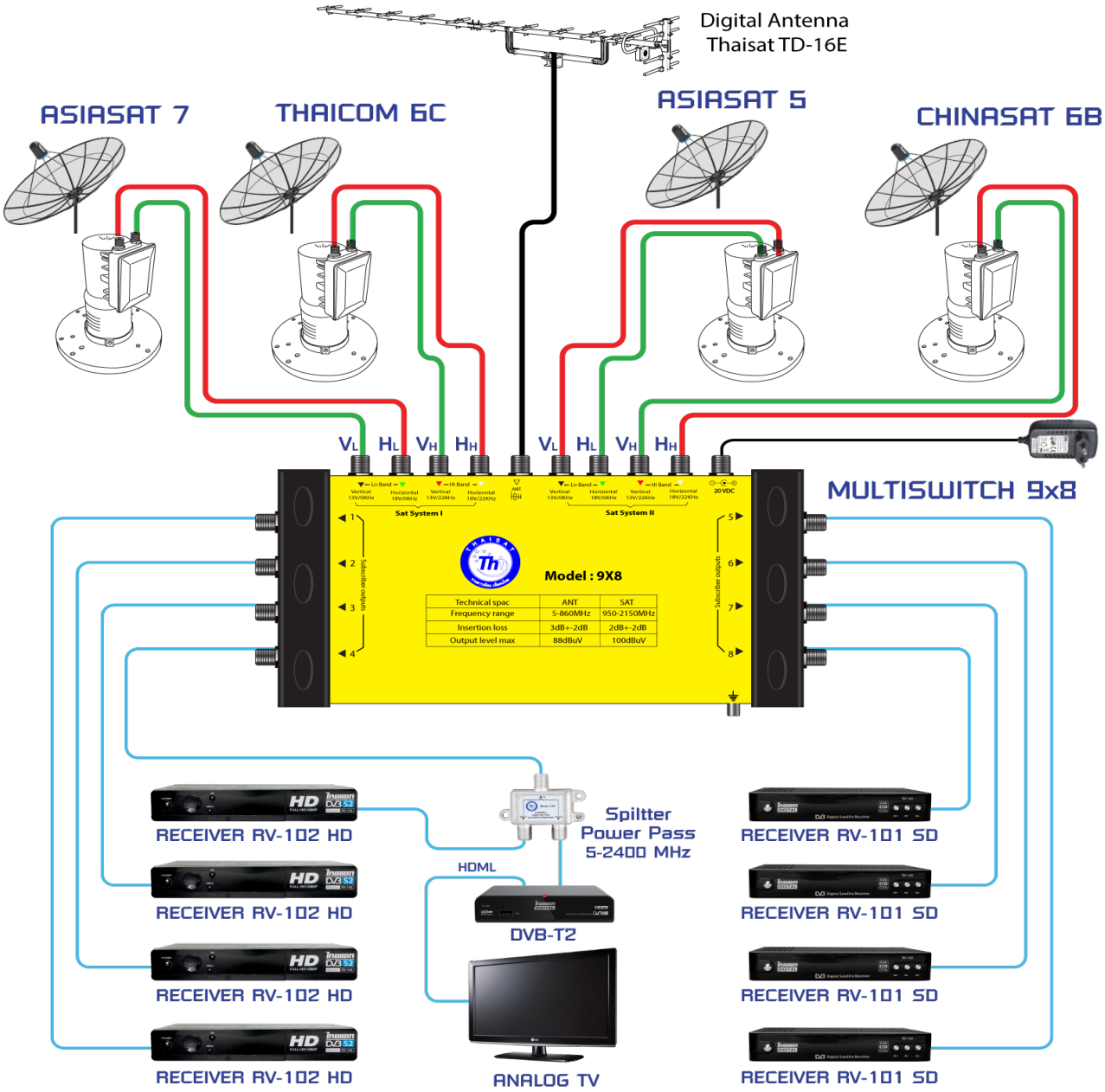

ชื่อดาวเทียม	LNB	22K	DiSEqC
ASIASAT 7	5150	ปิด	1
THAICOM 6C	5150	เปิด	1
ASIASAT 5	5150	ปิด	2
CHINASAT 6B	5150	เปิด	2

แบบแปลนการต่อ ดิจิตอลทีวี + THAICOM 6/8 KU & ASIASAT 5 & CHINASAT 6B กับเครื่องรับ 8 จุดรับชม

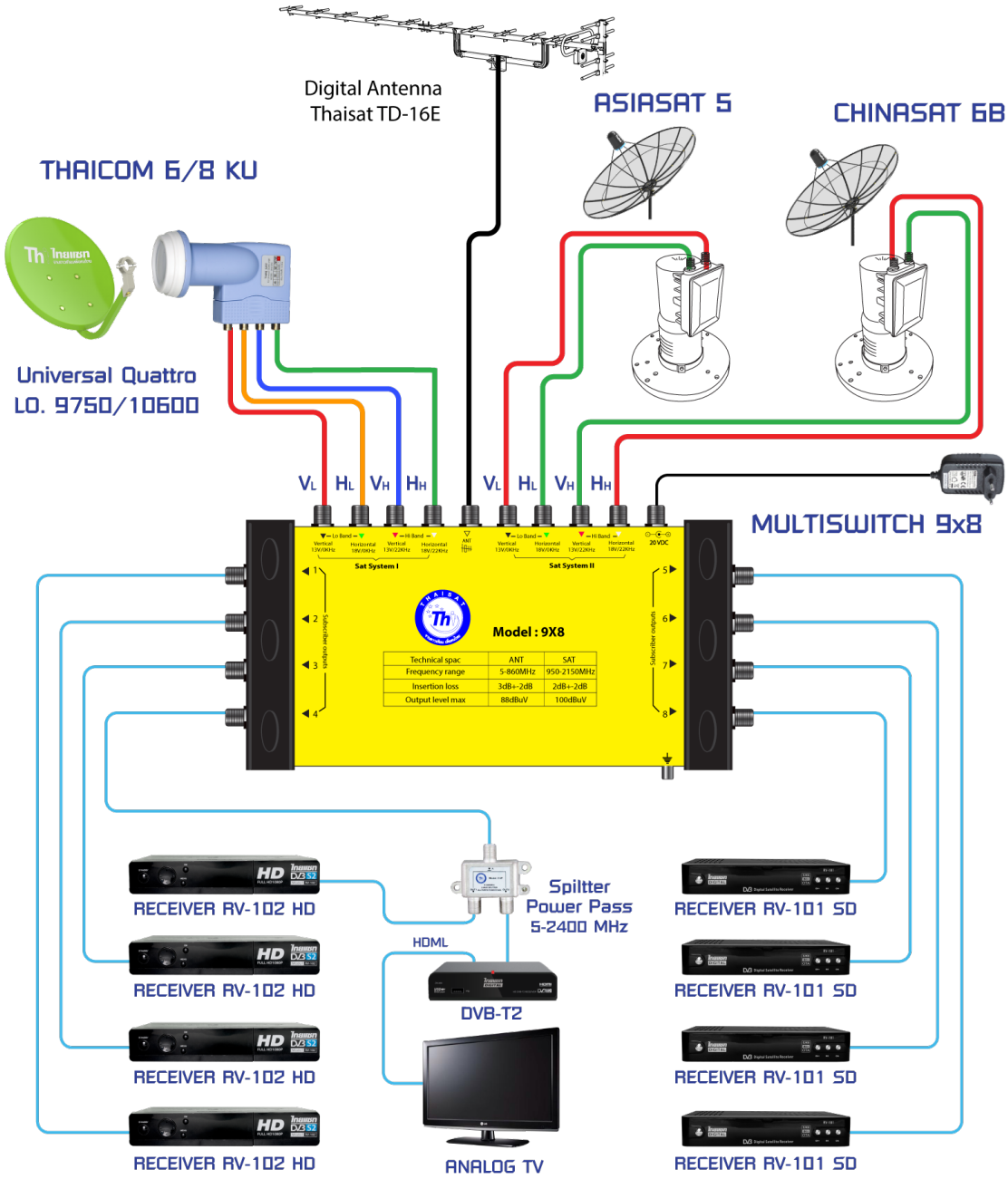

ชื่อดาวเทียม	LNB	22K	DiSEqC
THAICOM 6/8 KU	Uni 9750/106000	-	1
ASIASAT 5	5150	ปิด	2
CHINASAT 6B	5150	เปิด	2

แบบแปลนการต่อ ดิจิตอลทีวี + ASIASAT 7 & THAICOM 6C ASIASAT 5 & CHINASAT 6B กับเครื่องรับ 12 จุดรับชม

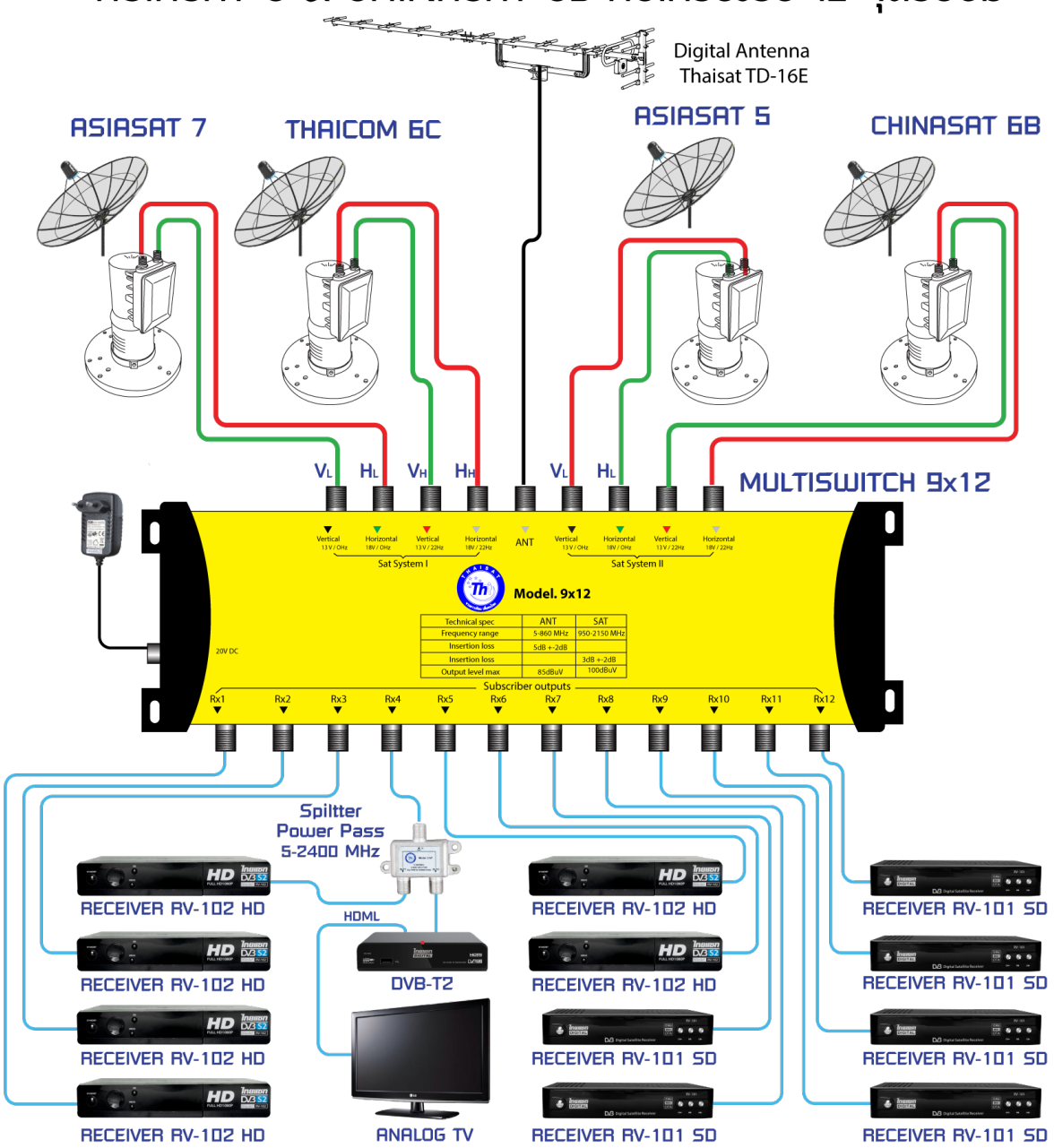

ชื่อดาวเทียม	LNB	22K	DiSEqC
ASIASAT 7	5150	ปิด	1
THAICOM 6C	5150	เปิด	1
ASIASAT 5	5150	ปิด	2
CHINASAT 6B	5150	เปิด	2

แบบแปลนการต่อ ดิจิตอลทีวี + THAICOM 6/8 KU & ASIASAT 5 & CHINASAT 6B กับเครื่องรับ 12 จุดรับชม

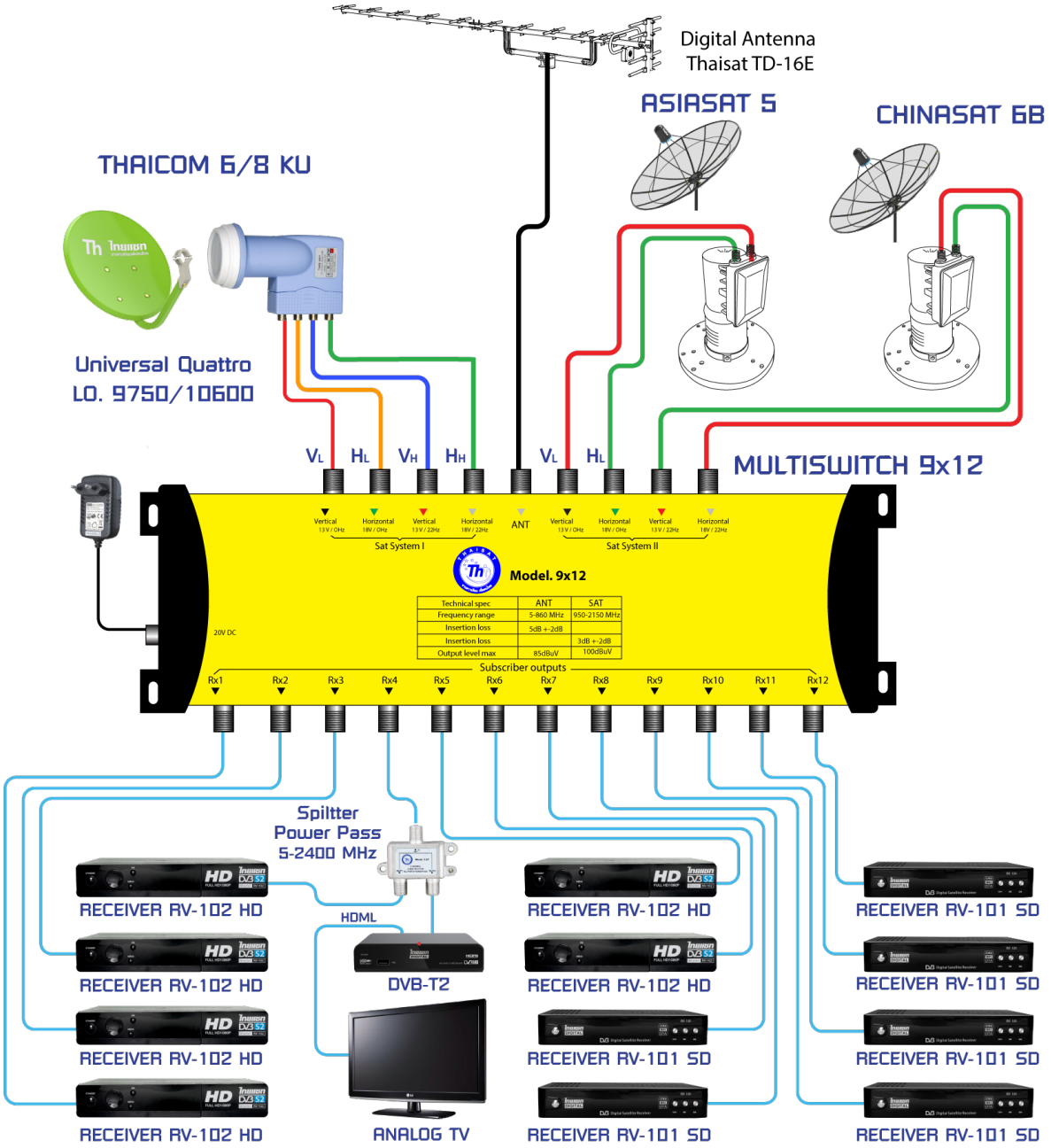

ชื่อดาวเทียม	LNB	22K	DiSEqC
THAICOM 6/8 KU	Uni 9750/106000	-	1
ASIASAT 5	5150	ปิด	2
CHINASAT 6B	5150	เปิด	2

ดิจิตอลทีวี + THAICOM 6/8 KU & CHINASAT 6B & ASIASAT 5 กับเครื่องรับ 12 จุดรับชม

LNB KU-BAND แบบแยก VER/HOR ใช้แทนหัวรับแบบ ควอทโตร

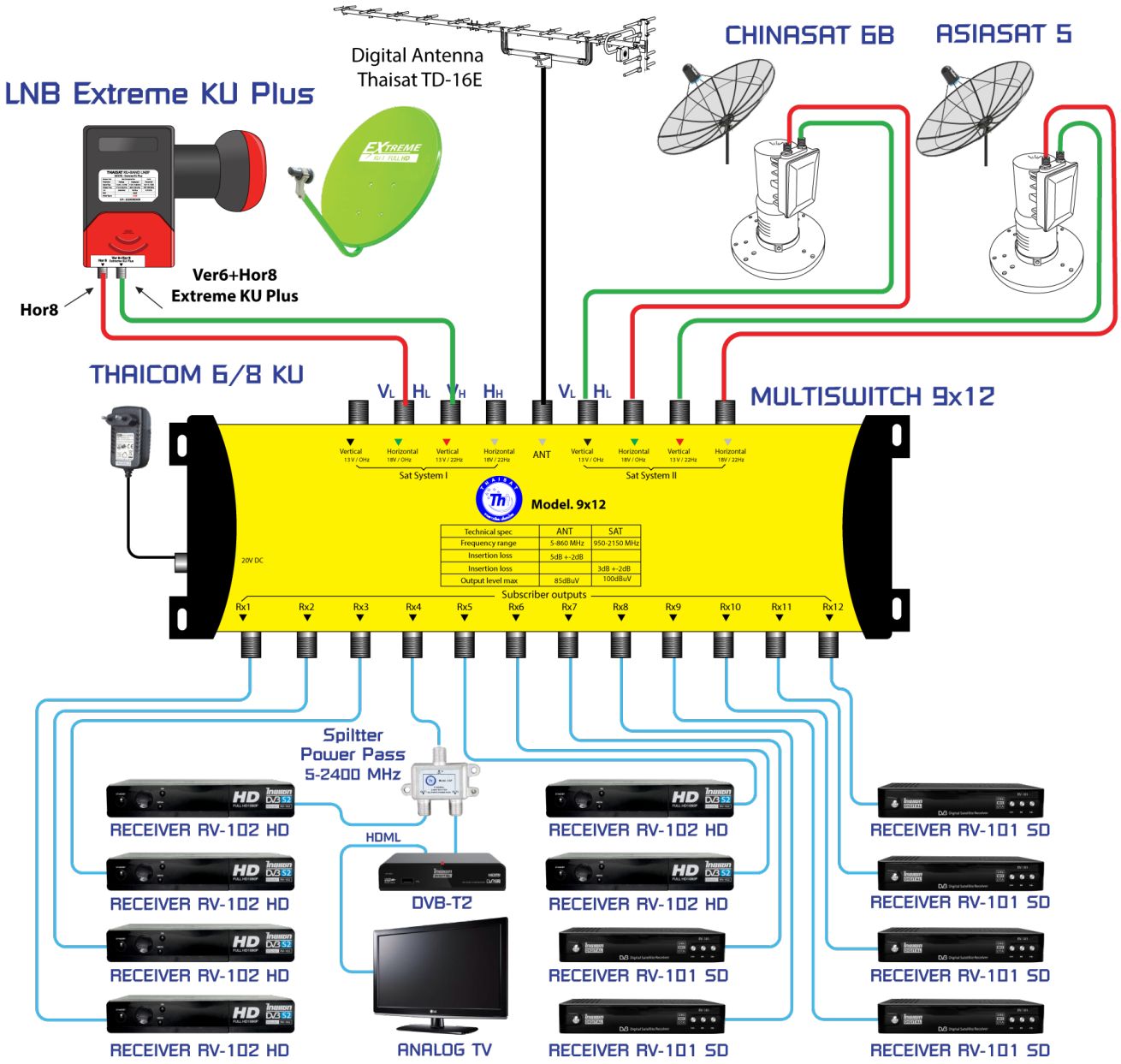

ชื่อดาวเทียม	LNB	22K	DiSEqC
THAICOM 6/8 KU	Uni 9750/106000	-	1
CHINASAT 6B	5150	ปิด	2
ASIASAT 5	5150	เปิด	2

ดิจิตอลทีวี + THAICOM 6/8 KU & CHINASAT 6B & ASIASAT 5 กับเครื่องรับ 12 จุดรับชม

LNB KU ป้องกันความถี่มือถือ L-BAND 1800/2100 MHz รบกวน บางพื้นที่

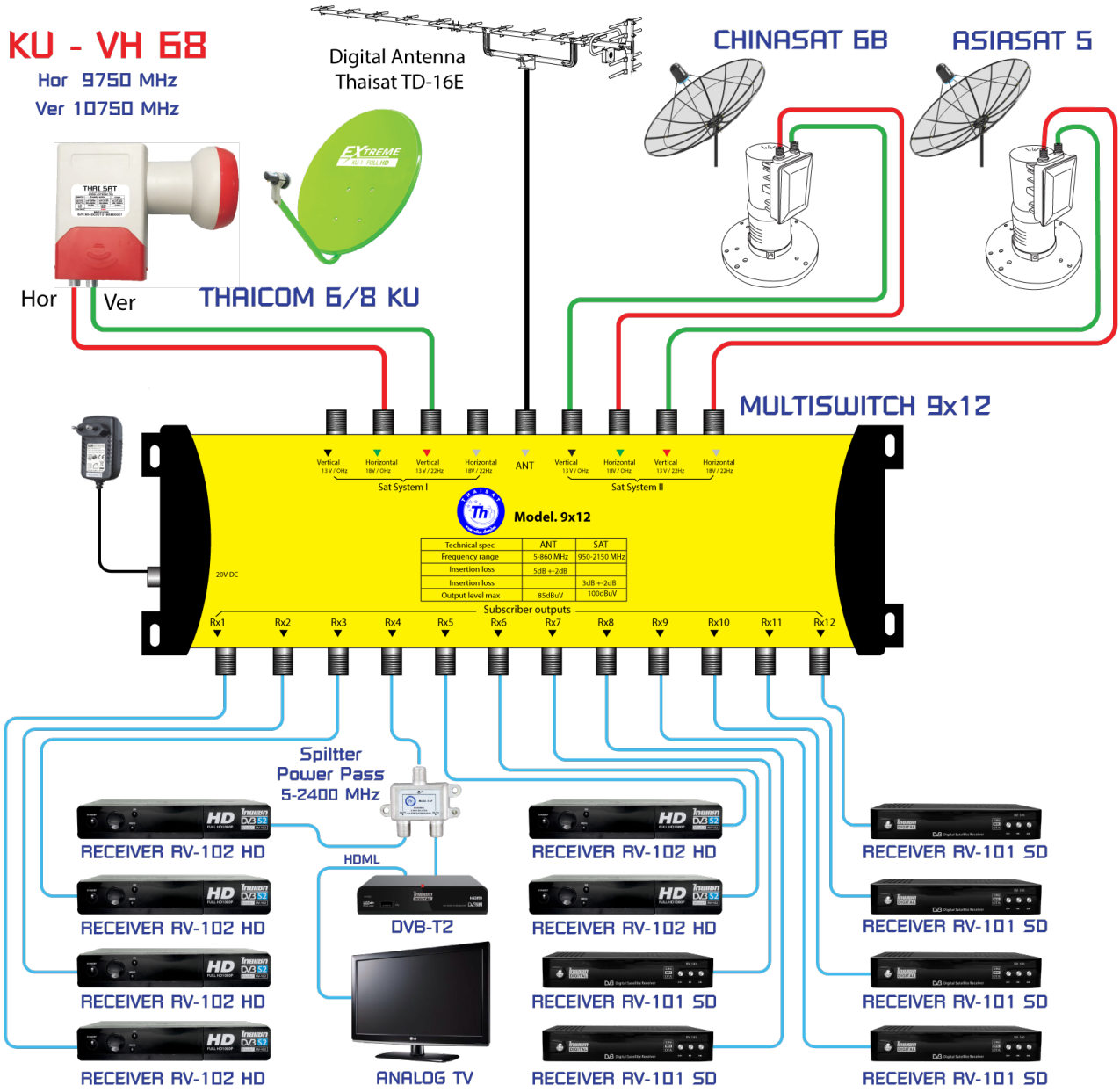

ชื่อดาวเทียม	LNB	22K	DiSEqC
THAICOM 6/8 KU	Uni 9750/10750	-	1
CHINASAT 6B	5150	ปิด	2
ASIASAT 5	5150	เปิด	2

แบบแปลนการต่อ ดิจิตอลทีวี + ASIASAT 7 & THAICOM 6C ASIASAT 5 & CHINASAT 6B กับเครื่องรับ 16 จุดรับชม

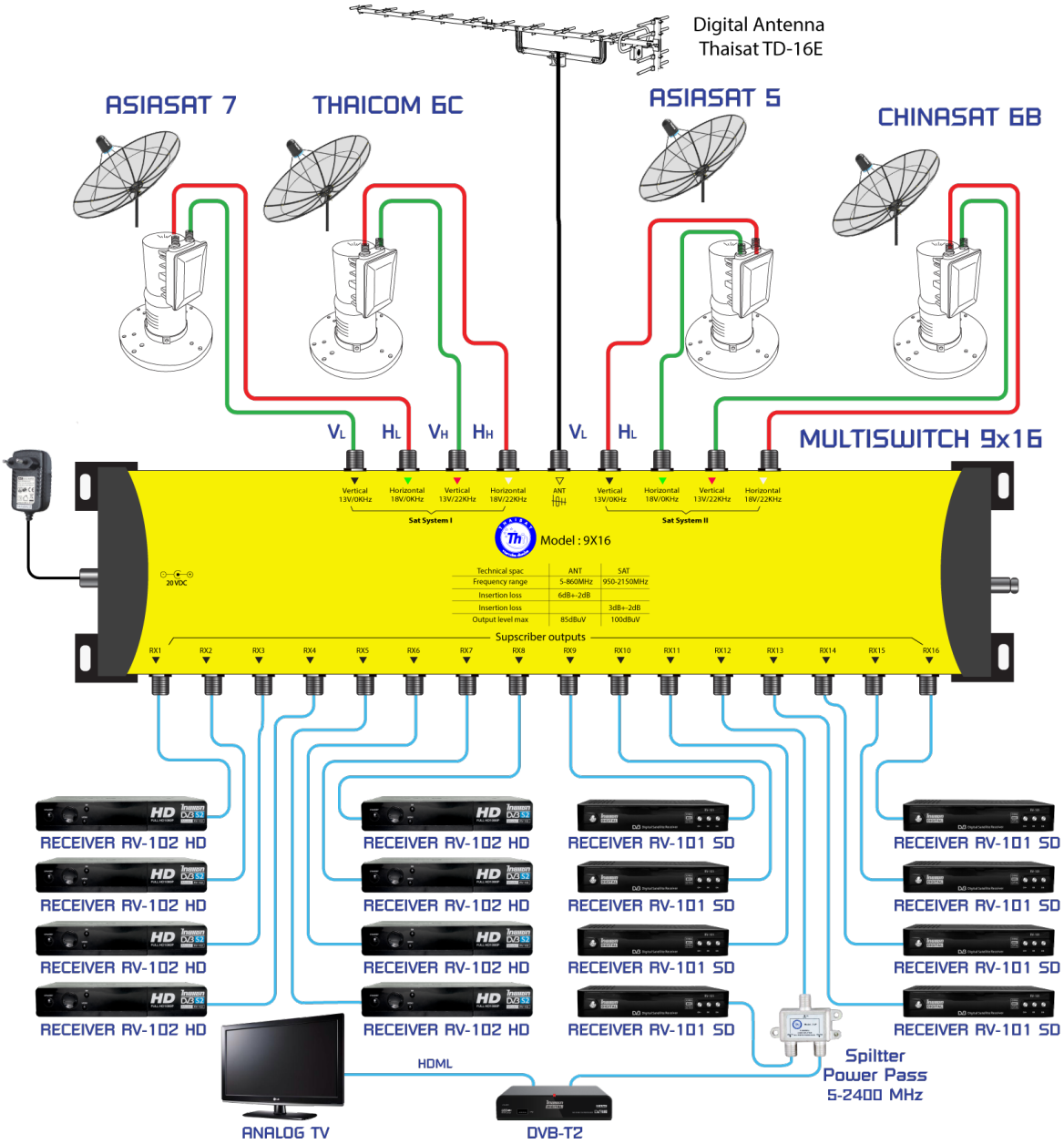

ชื่อดาวเทียม	LNB	22K	DiSEqC
ASIASAT 7	5150	ปิด	1
THAICOM 6C	5150	เปิด	1
ASIASAT 5	5150	ปิด	2
CHINASAT 6B	5150	เปิด	2

แบบแปลนการต่อ ดิจิตอลทีวี + THAICOM 6/8 KU & ASIASAT 5 & CHINASAT 6B กับเครื่องรับ 16 จุดรับชม

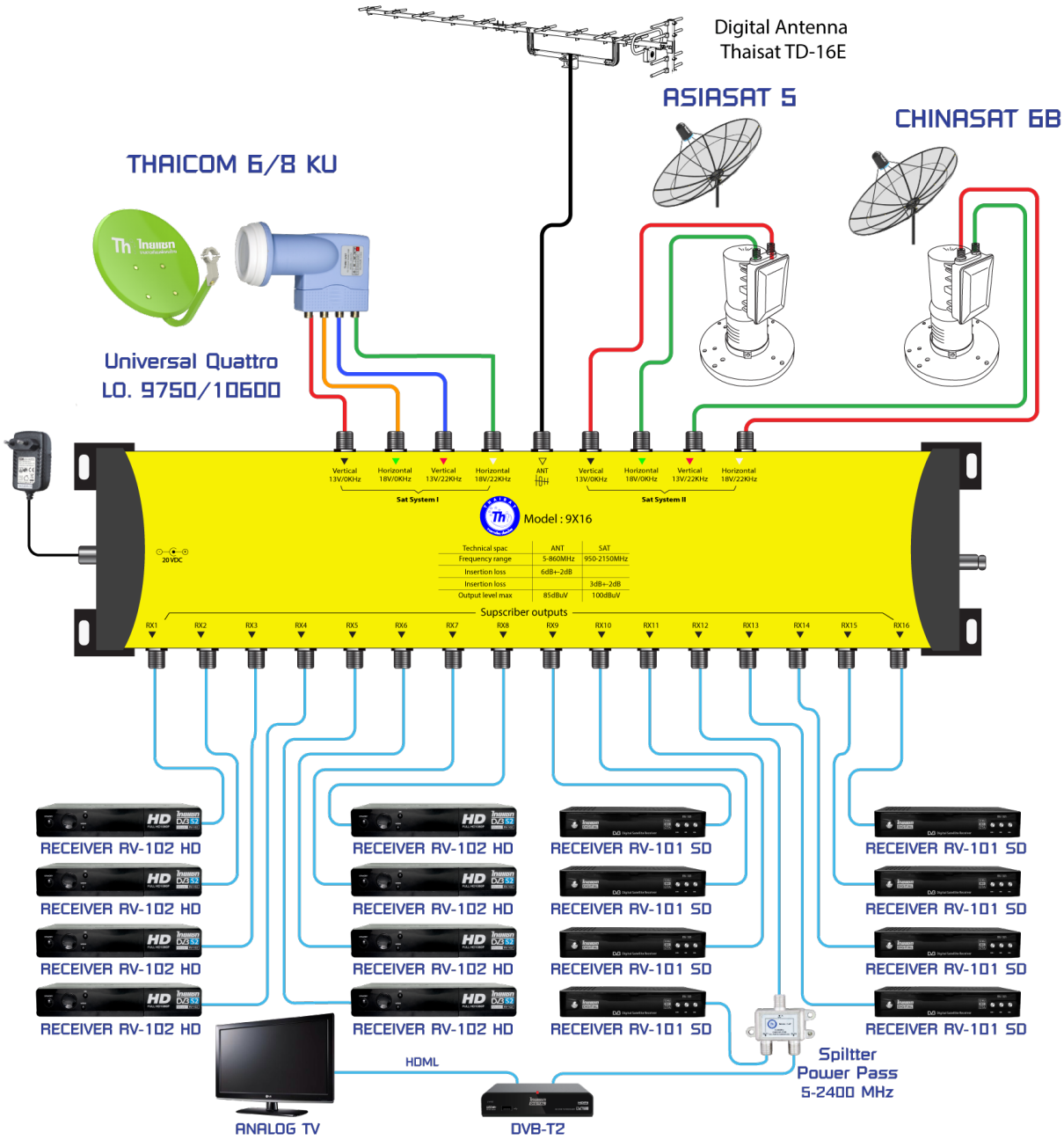

ชื่อดาวเทียม	LNB	22K	DiSEqC
THAICOM 6/8 KU	Uni 9750/106000	-	1
ASIASAT 5	5150	ปิด	2
CHINASAT 6B	5150	เปิด	2

ดิจิตอลทีวี + THAICOM 6/8 KU & CHINASAT 6B & ASIASAT 5 กับเครื่องรับ 16 จุดรับชม

LNB KU-BAND แบบแยก VER/HOR ใช้แทนหัวรับแบบ ควอทโตร

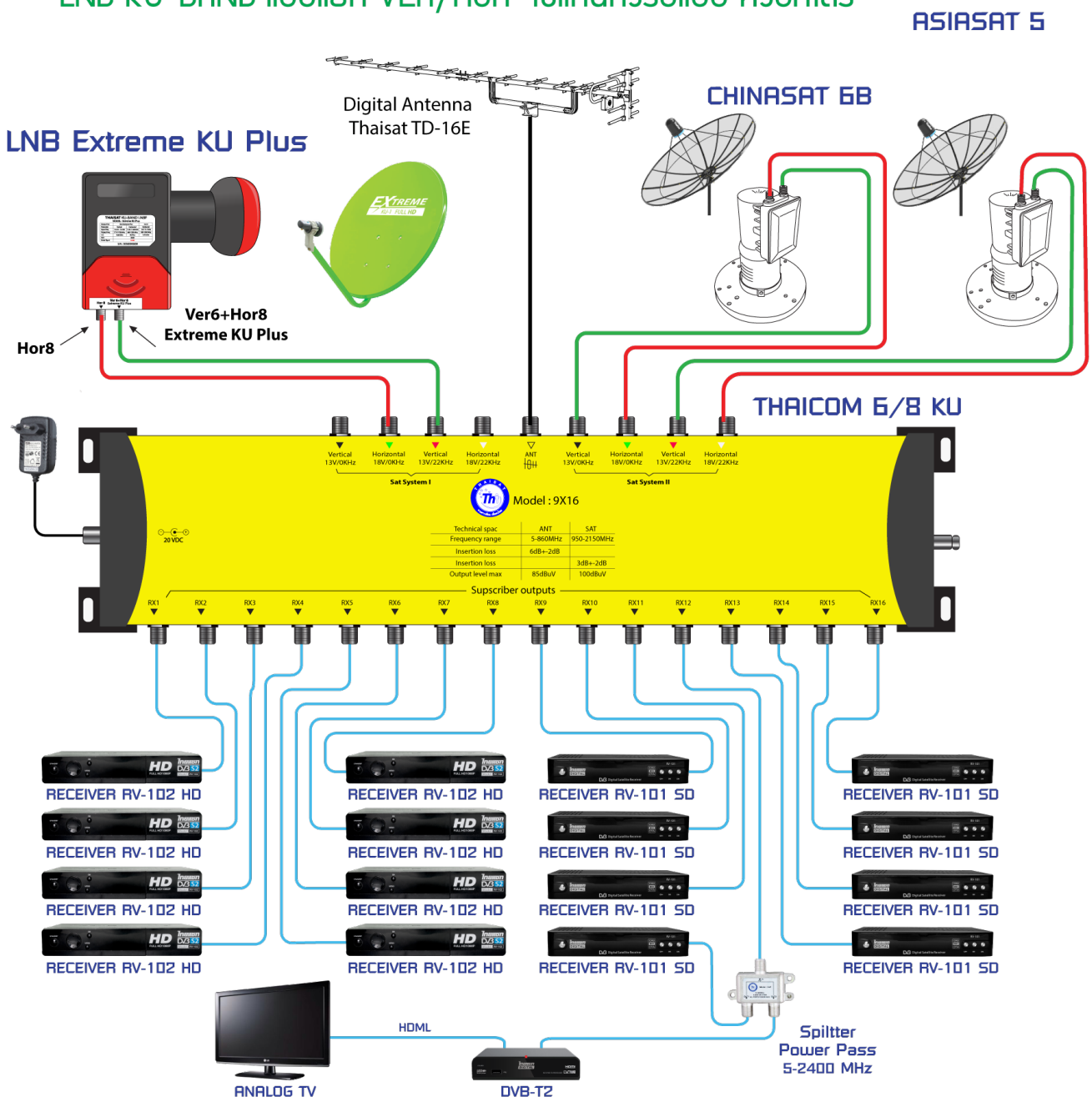

ชื่อดาวเทียม	LNB	22K	DiSEqC
THAICOM 6/8 KU	Uni 9750/106000	-	1
CHINASAT 6B	5150	ปิด	2
ASIASAT 5	5150	เปิด	2

ดิจิตอลทีวี + THAICOM 6/8 KU & CHINASAT 6B & ASIASAT 5 กับเครื่องรับ 16 จุดรับชม

LNB KU ป้องกันความถี่มือถือ L-BAND 1800/2100 MHz รบกวน บางพื้นที่

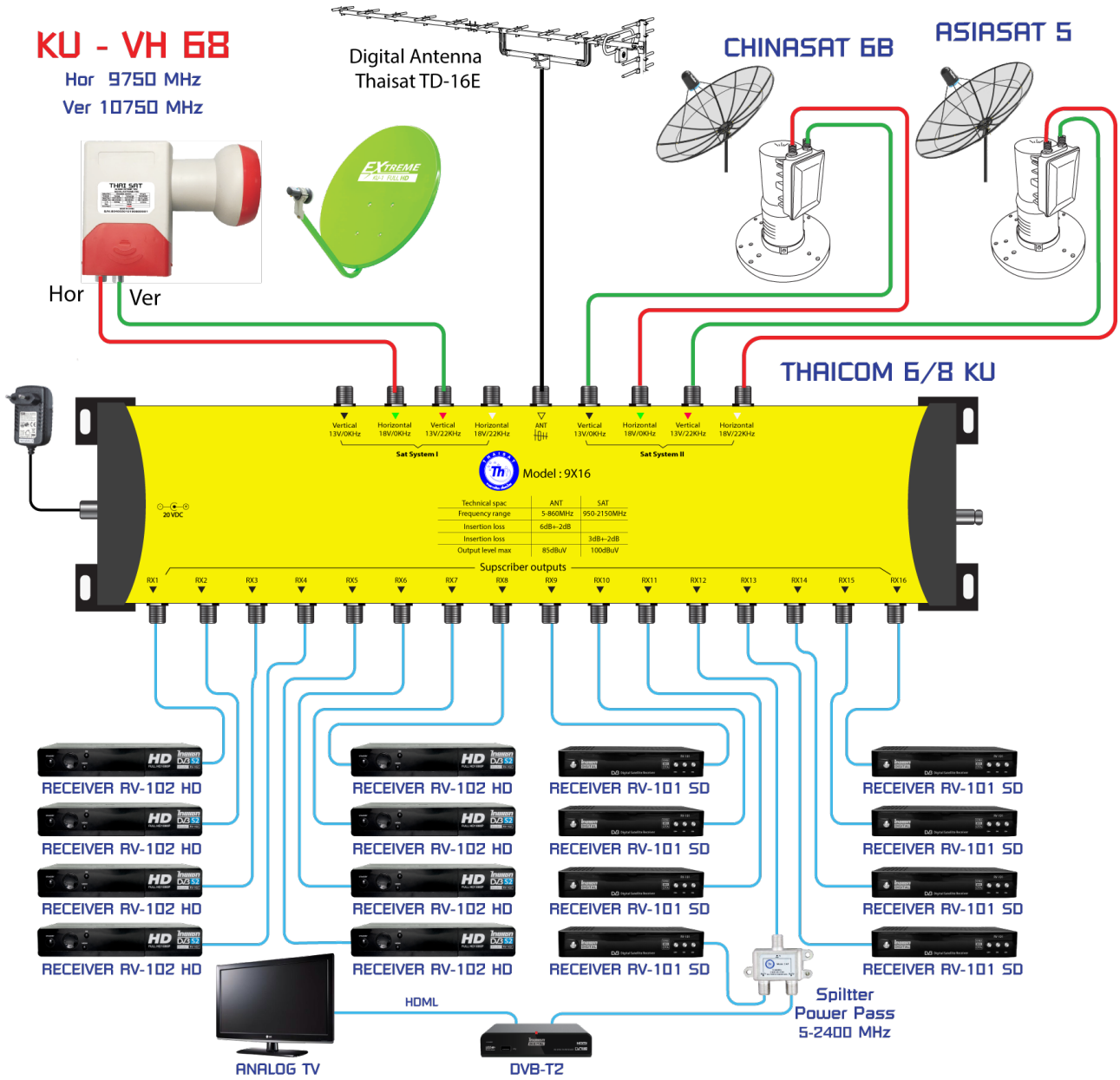

ชื่อดาวเทียม	LNB	22K	DiSEqC
THAICOM 6/8 KU	Uni 9750/10750	-	1
CHINASAT 6B	5150	ปิด	2
ASIASAT 5	5150	เปิด	2

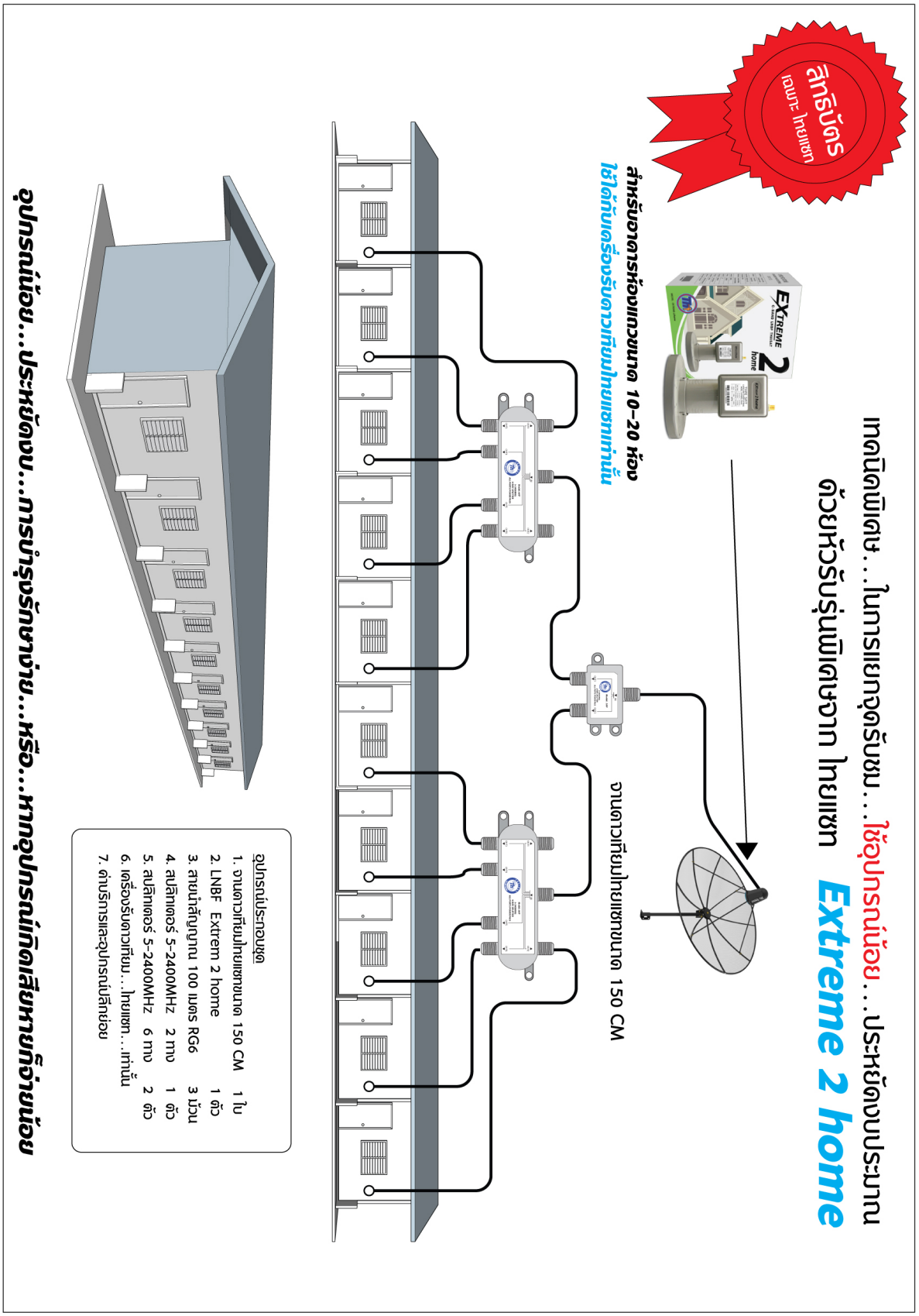
สิทธิบัตร
เฉพาะ ไทยแซท
เทคนิคพิเศษ...ในการแยกจุดรับชม...ใช้อุปกรณ์น้อย...ประหยัดงบประมาณ
ด้วยหัวรับรุ่นพิเศษจาก ไทยแซท Extreme 2 home
EXTREME 2 home
สำหรับอาคารห้องแถวขนาด 10-20 ห้อง
ใช้ได้กับเครื่องรับดาวเทียมไทยแซทเท่านั้น
จานดาวเทียมไทยแซทขนาด 150 CM
อุปกรณ์ประกอบชุด
1. จานดาวเทียมไทยแซทขนาด 150 CM 1 ใบ
2. LNBF Extrem 2 home 1 ตัว
3. สายนำสัญญาณ 100 เมตร RG6 3 ม้วน
4. สปลิทเตอร์ 5-2400MHz 2 ทาง 1 ตัว
5. สปลิทเตอร์ 5-2400MHz 6 ทาง 2 ตัว
6. เครื่องรับดาวเทียม...ไทยแซท...เท่านั้น
7. ค่านริการและอุปกรณ์เล็กน้อย
อุปกรณ์น้อย...ประหยัดงบ...การบำรุงรักษาง่าย...หรือ...หากอุปกรณ์เกิดเสียหายก็ง่ายน้อยลง

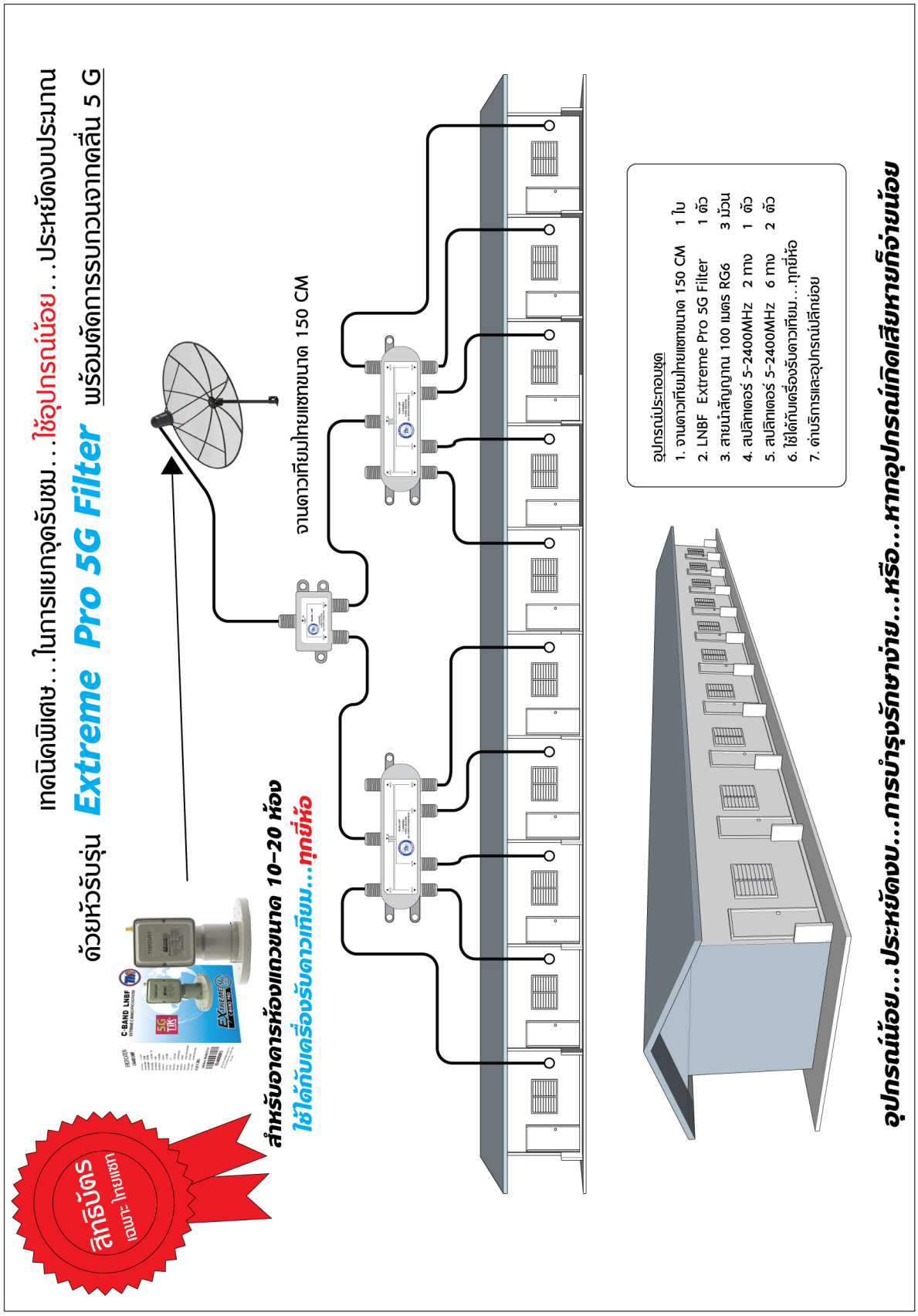
เทคนิคพิเศษ...ในการแยกจุดรับชม...ใช้อุปกรณ์น้อย...ประหยัดงบประมาณ
ด้วยหัวรับรุ่น Extreme Pro 5G Filter พร้อมตัดการรบกวนจากคลื่น 5 G
สิทธิบัตร เฉพาะไทยแซท
สำหรับอาคารห้องแถวขนาด 10-20 ห้อง
ใช้ได้กับเครื่องรับดาวเทียม...ทุกยี่ห้อ
จานดาวเทียมไทยแซทขนาด 150 CM
อุปกรณ์ประกอบชุด
1. จานดาวเทียมไทยแซทขนาด 150 CM 1 ใบ
2. LNBF Extreme Pro 5G Filter 1 ตัว
3. สายนำสัญญาณ 100 เมตร RG6 3 ม้วน
4. สปลิทเตอร์ 5-2400MHz 2 ทาง 1 ตัว
5. สปลิทเตอร์ 5-2400MHz 6 ทาง 2 ตัว
6. ใช้ได้กับเครื่องรับดาวเทียม...ทุกยี่ห้อ
7. ค่าบริการและอุปกรณ์ปลีกย่อย
อุปกรณ์น้อย...ประหยัดงบ...การบำรุงรักษาง่าย...หรือ...หากอุปกรณ์เกิดเสียหายก็ง่ายน้อย

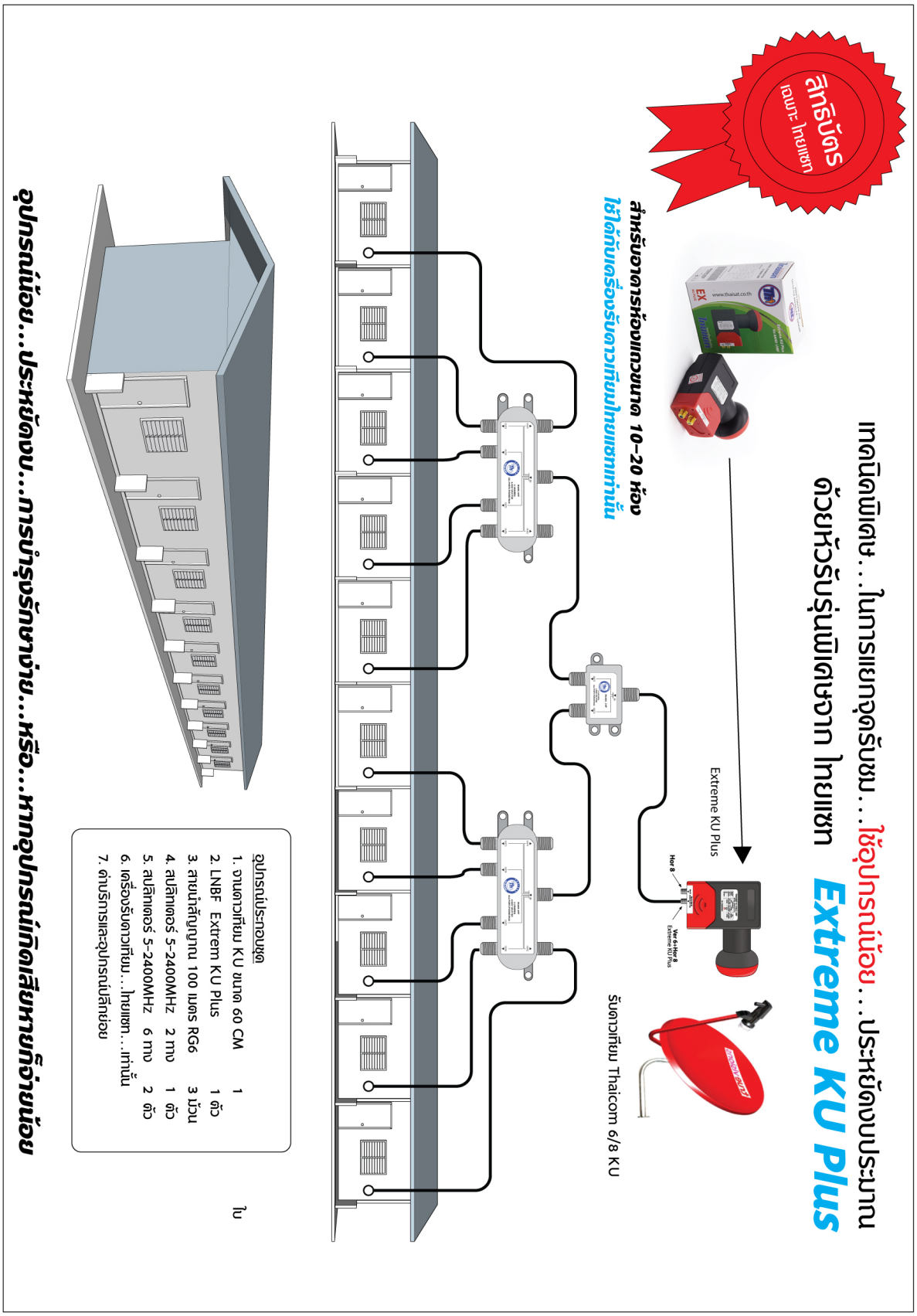
เทคนิคพิเศษ...ในการแยกจุดรับชม...ใช้อุปกรณ์น้อย...ประหยัดงบประมาณ
ด้วยหัวรับรุ่นพิเศษจาก ไทยแซท Extreme KU Plus
สิทธิบัตร
เฉพาะ ไทยแซท
Extreme KU Plus
Hor 8
Ver 4+Hor 8
Extreme KU Plus
รับดาวเทียม Thaicom 6/8 KU
สำหรับอาคารห้องแถวขนาด 10-20 ห้อง
ใช้ได้กับเครื่องรับดาวเทียมไทยแซทเท่านั้น
อุปกรณ์ประกอบชุด
1. จานดาวเทียม KU ขนาด 60 CM 1
2. LNBF Extrem KU Plus 1 ตัว
3. สายนำสัญญาณ 100 เมตร RG6 3 ม้วน
4. สปลิทเตอร์ 5-2400MHz 2 ทาง 1 ตัว
5. สปลิทเตอร์ 5-2400MHz 6 ทาง 2 ตัว
6. เครื่องรับดาวเทียม...ไทยแซท...เท่านั้น
7. ค่าบริการและอุปกรณ์เล็กน้อย
ใน
อุปกรณ์น้อย...ประหยัดงบ...การบำรุงรักษาง่าย...หรือ...หากอุปกรณ์เกิดเสียหายก็จ่ายน้อย

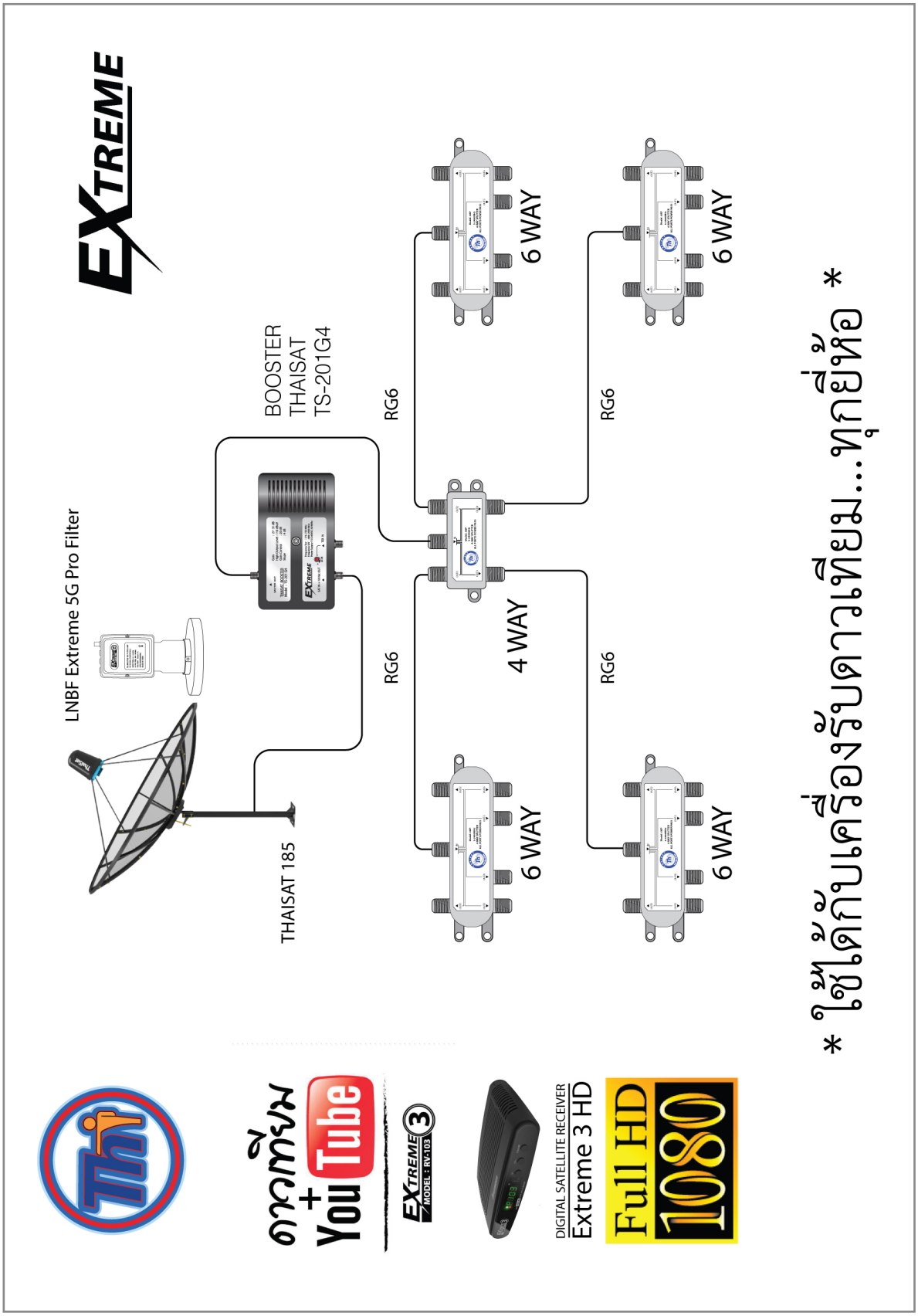
EXTREME
LNBF Extreme 5G Pro Filter
THAISAT 185
BOOSTER
THAISAT
TS-201G4
RG6
RG6
RG6
RG6
4 WAY
6 WAY
6 WAY
6 WAY
6 WAY
* ใช้ได้กับเครื่องรับดาวเทียม...ทุกยี่ห้อ *
ดาวเทียม
+
YouTube
EXTREME 3
MODEL : RV-103
DIGITAL SATELLITE RECEIVER
Extreme 3 HD
Full HD
1080

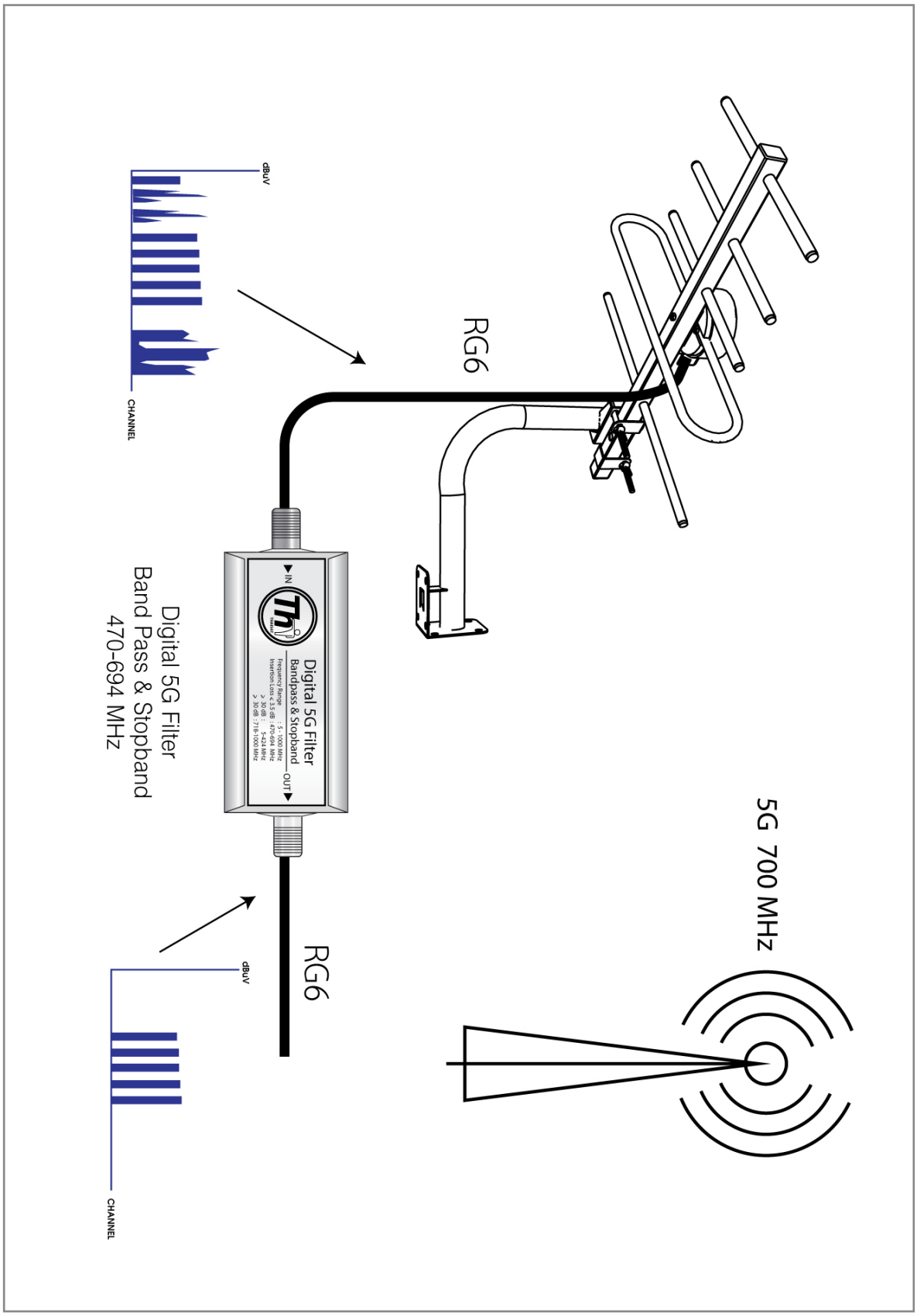
5G 700 MHz
RG6
Digital 5G Filter
Bandpass & Stopband
IN
OUT
Frequency Range : 5 - 1000 MHz
Insertion Loss : 5 - 30 dB : 470-694 MHz
> 30 dB : 5-224 MHz
> 30 dB : 716-1000 MHz
RG6
dBuV
CHANNEL
Digital 5G Filter
Band Pass & Stopband
470-694 MHz
dBuV
CHANNEL

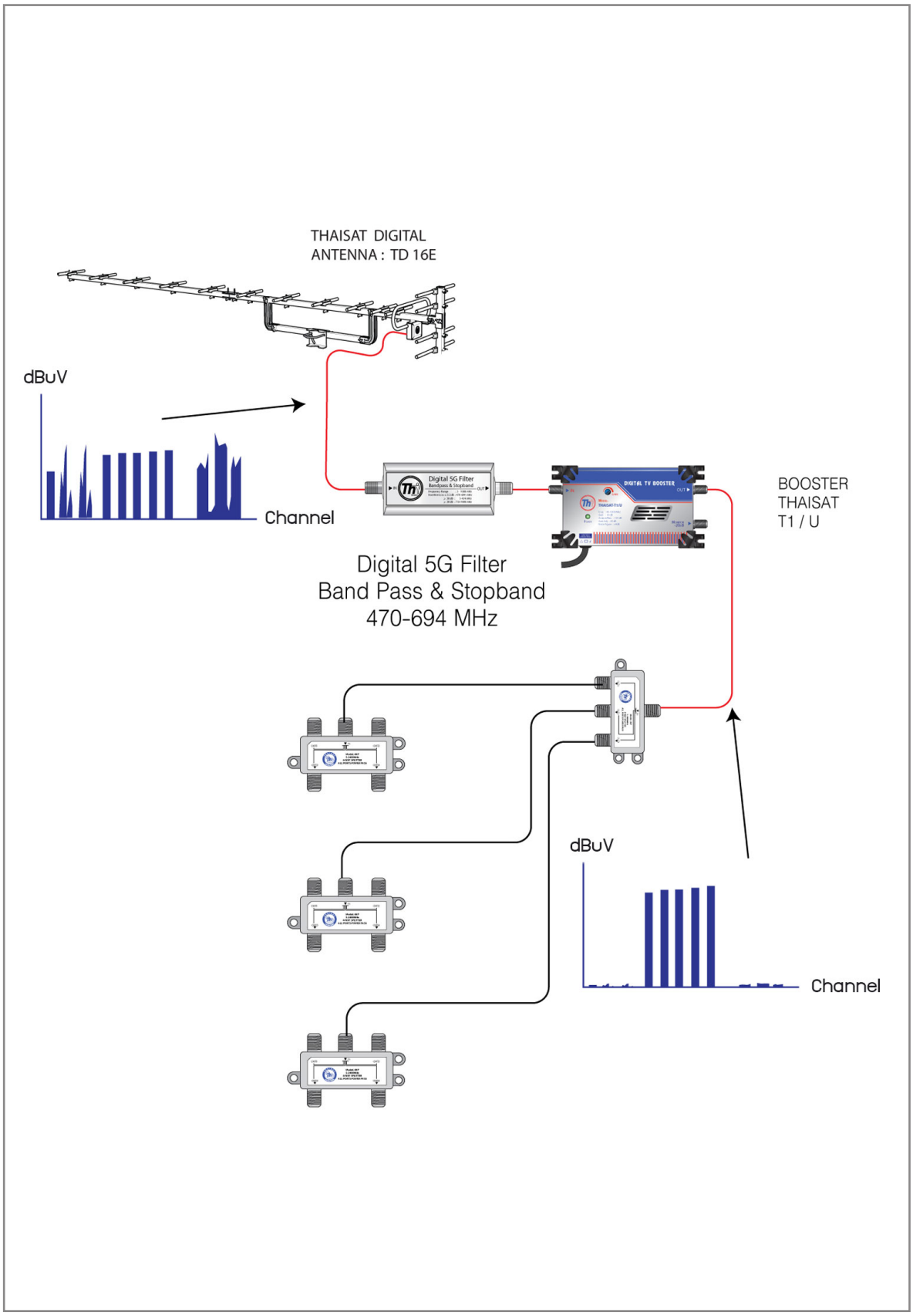
THAISAT DIGITAL
ANTENNA : TD 16E
dBuV
Channel
Digital 5G Filter
Band Pass & Stopband
470-694 MHz
BOOSTER
THAISAT
T1 / U
dBuV
Channel

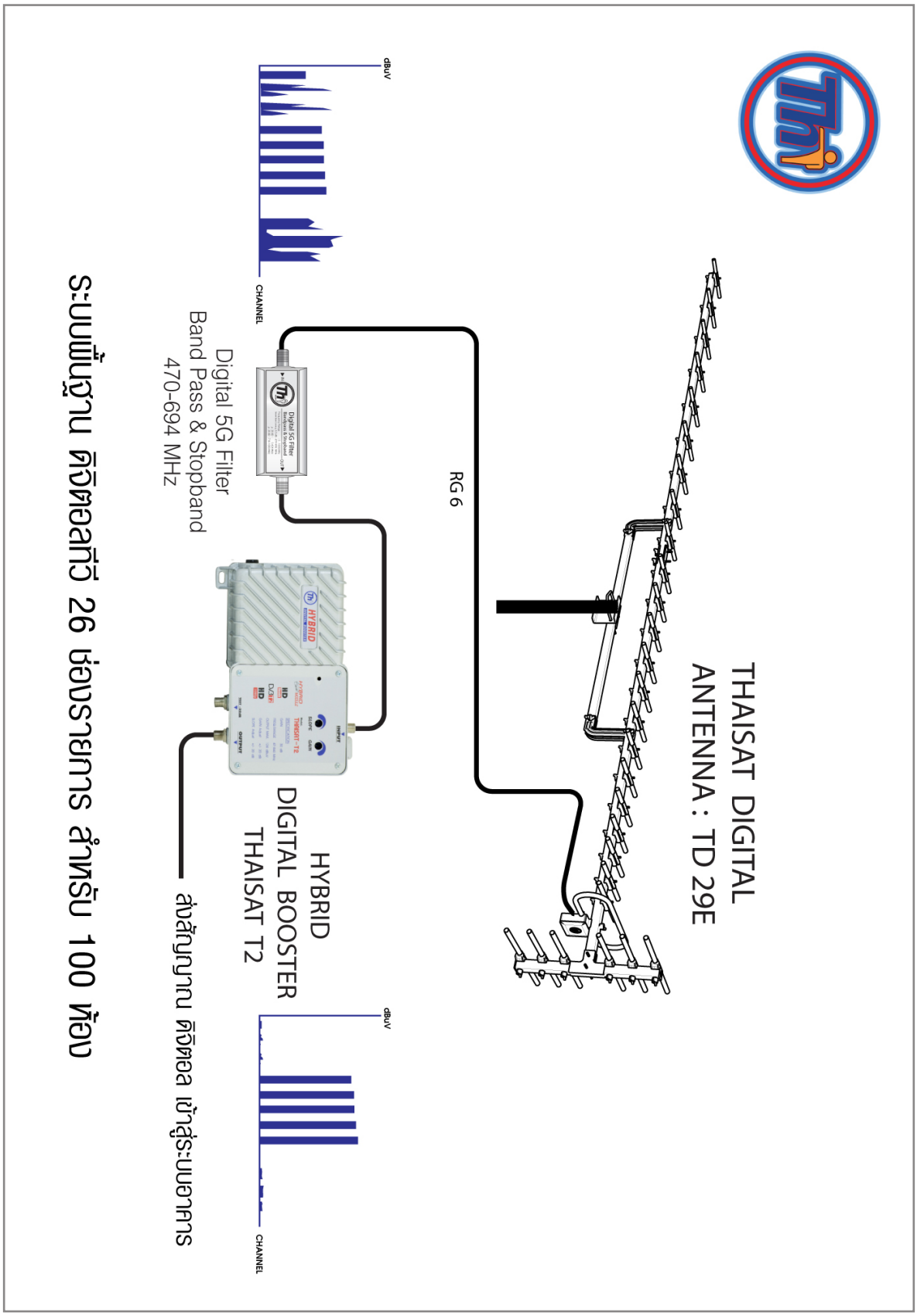
THAISAT DIGITAL
ANTENNA : TD 29E
RG 6
dBuV
CHANNEL
Digital 5G Filter
Band Pass & Stopband
470-694 MHz
HYBRID
DIGITAL BOOSTER
THAISAT T2
ส่งสัญญาณ ดิจิตอล เข้าสู่ระบบอาคาร
ระบบพื้นฐาน ดิจิตอลทีวี 26 ช่องรายการ สำหรับ 100 ห้อง

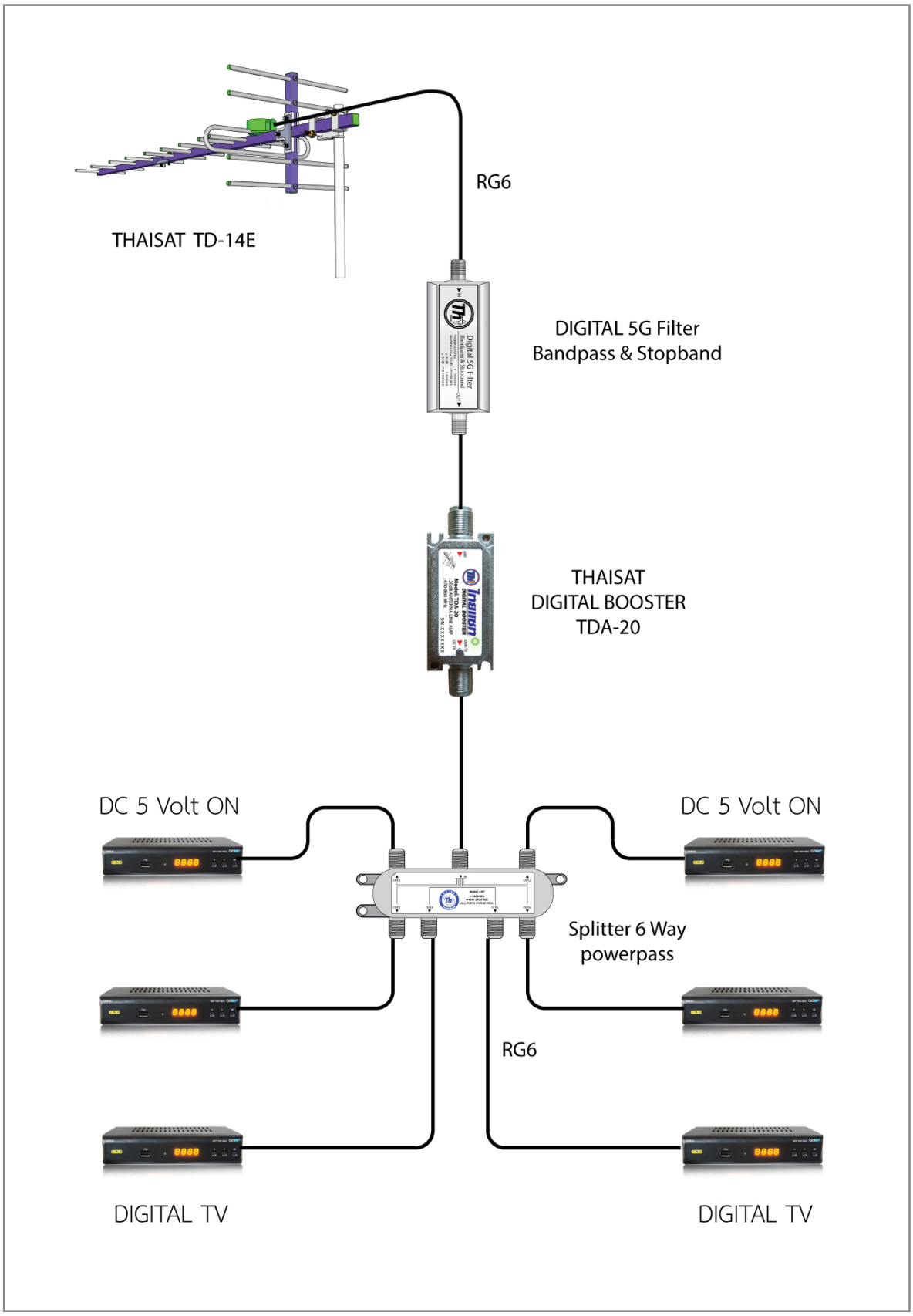
THAISAT TD-14E
RG6
DIGITAL 5G Filter
Bandpass & Stopband
THAISAT
DIGITAL BOOSTER
TDA-20
DC 5 Volt ON
DC 5 Volt ON
Splitter 6 Way
powerpass
RG6
DIGITAL TV
DIGITAL TV

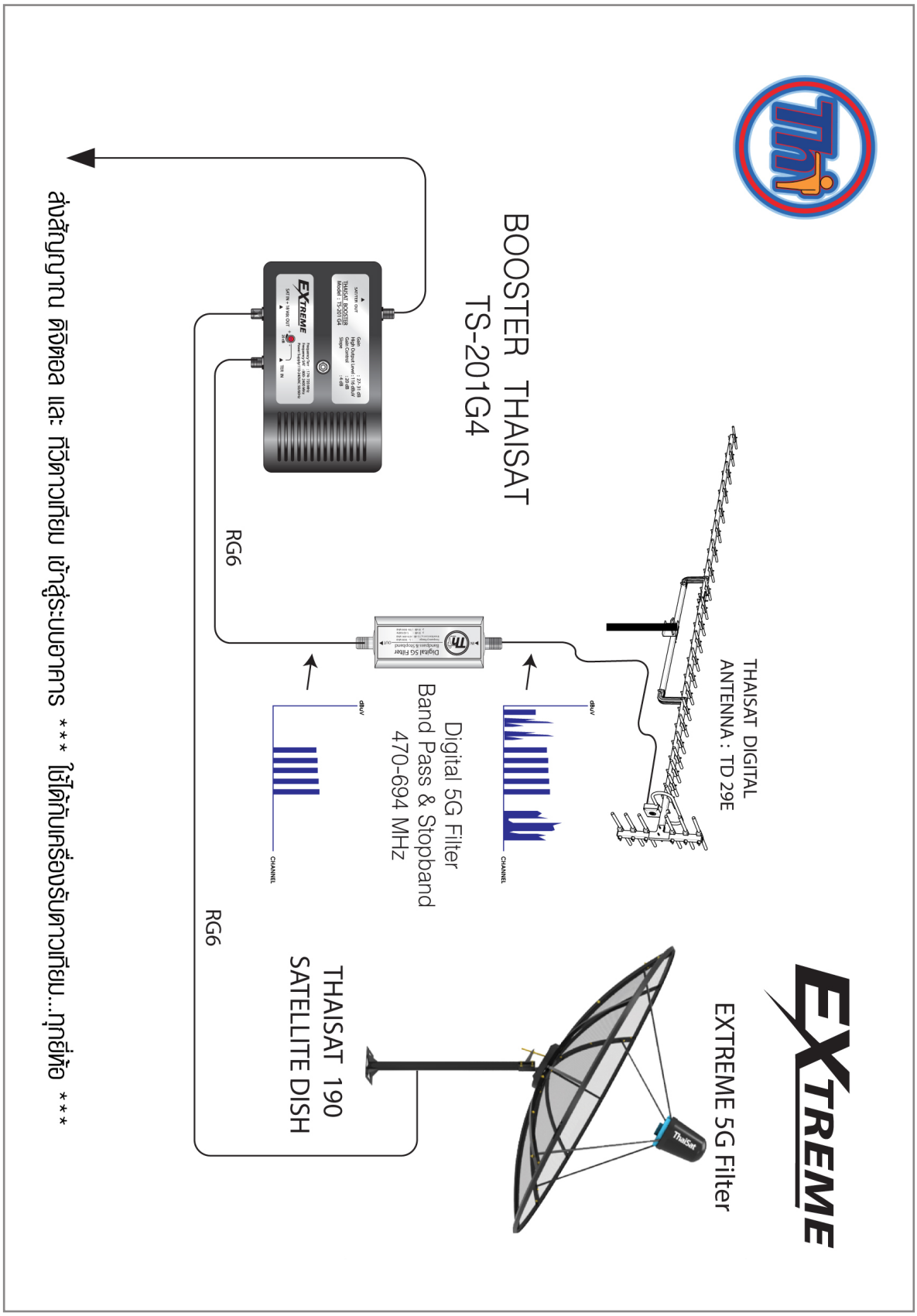
EXTREME
EXTREME 5G Filter
THAISAT DIGITAL
ANTENNA : TD 29E
THAISAT 190
SATELLITE DISH
Digital 5G Filter
Band Pass & Stopband
470-694 MHz
BOOSTER THAISAT
TS-201G4
RG6
RG6
ส่งสัญญาณ ดิจิตอล และ ทีวีดาวเทียม เข้าสู่ระบบอาคาร *** ใช้ได้กับเครื่องรับดาวเทียม...ทุกยี่ห้อ ***

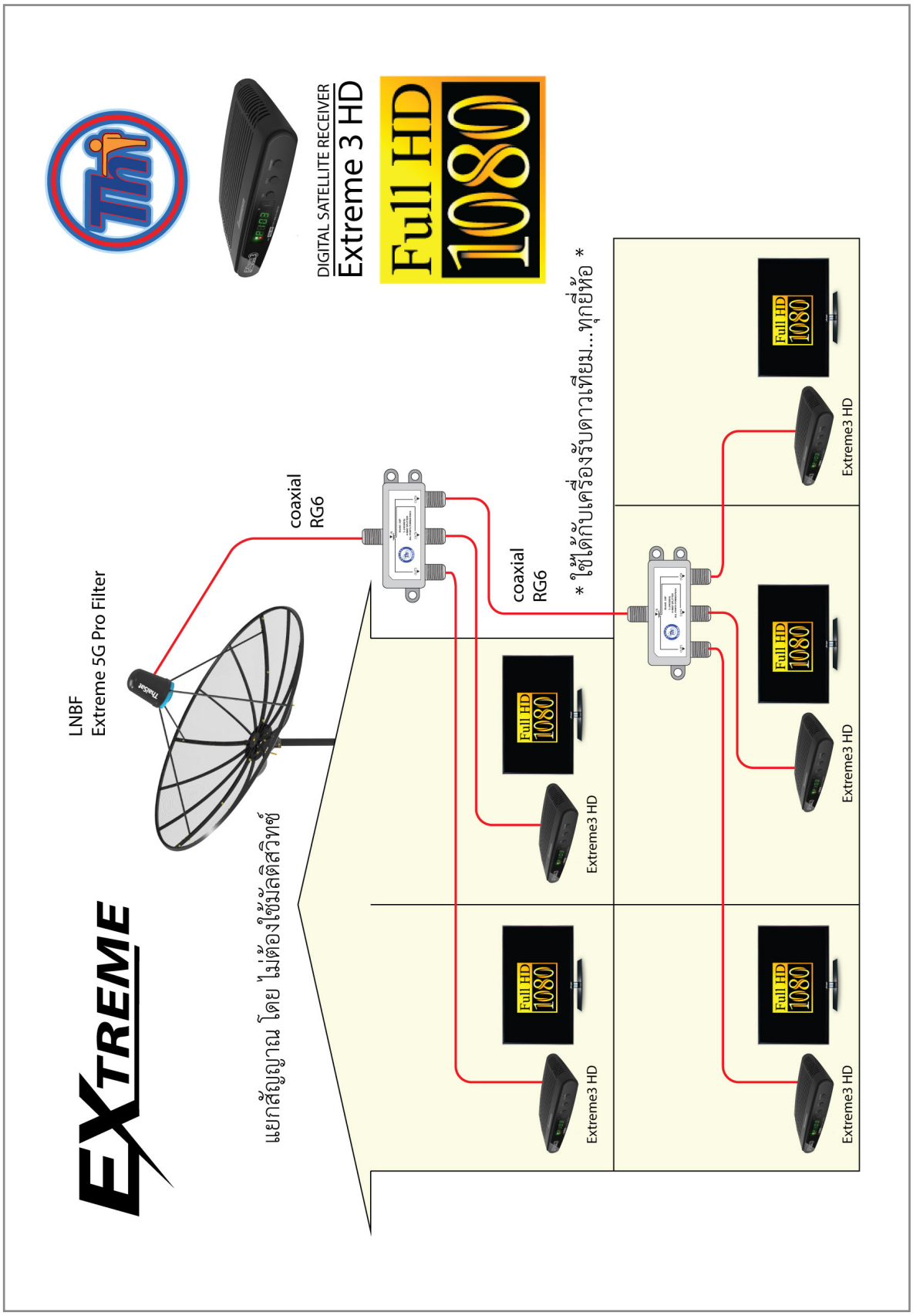
DIGITAL SATELLITE RECEIVER
Extreme 3 HD
Full HD 1080
LNBF
Extreme 5G Pro Filter
coaxial RG6
coaxial RG6
* ใช้เข้ากับเครื่องรับดาวเทียม...ทุกยี่ห้อ *
แยกสัญญาณ โดย ไม่ต้องใช้มัลติสวิทซ์
EXTREME
Extreme3 HD
Full HD 1080

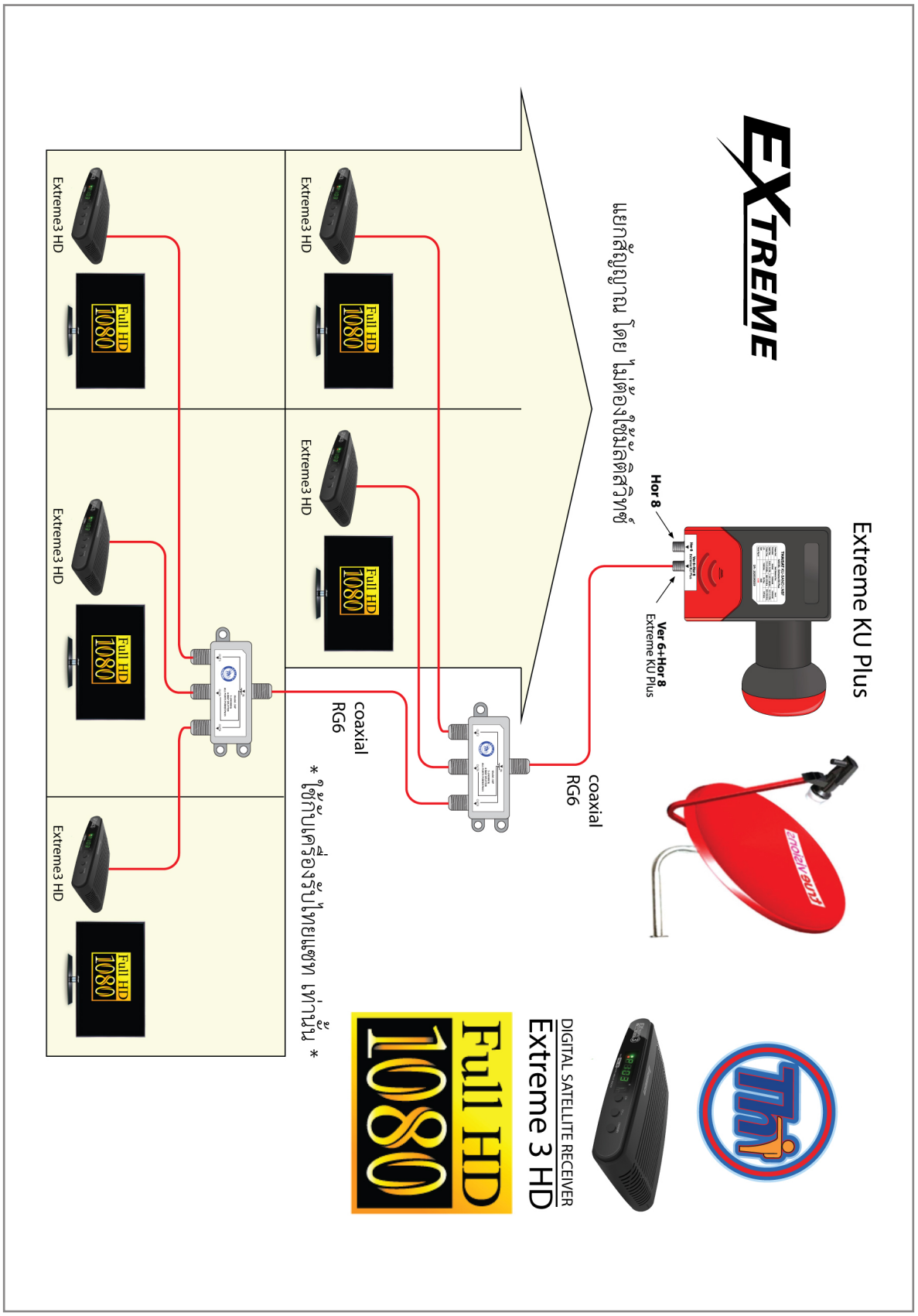
EXTREME
Extreme KU Plus
Hor 8
Ver 6+Hor 8
Extreme KU Plus
แยกสัญญาณ โดย ไม่ต้องใช้งานตัวสวิทช์
coaxial
RG6
coaxial
RG6
DIGITAL SATELLITE RECEIVER
Extreme 3 HD
Full HD
1080
* ใช้กับเครื่องรับไทยแซท เท่านั้น *
Extreme3 HD
Full HD
1080

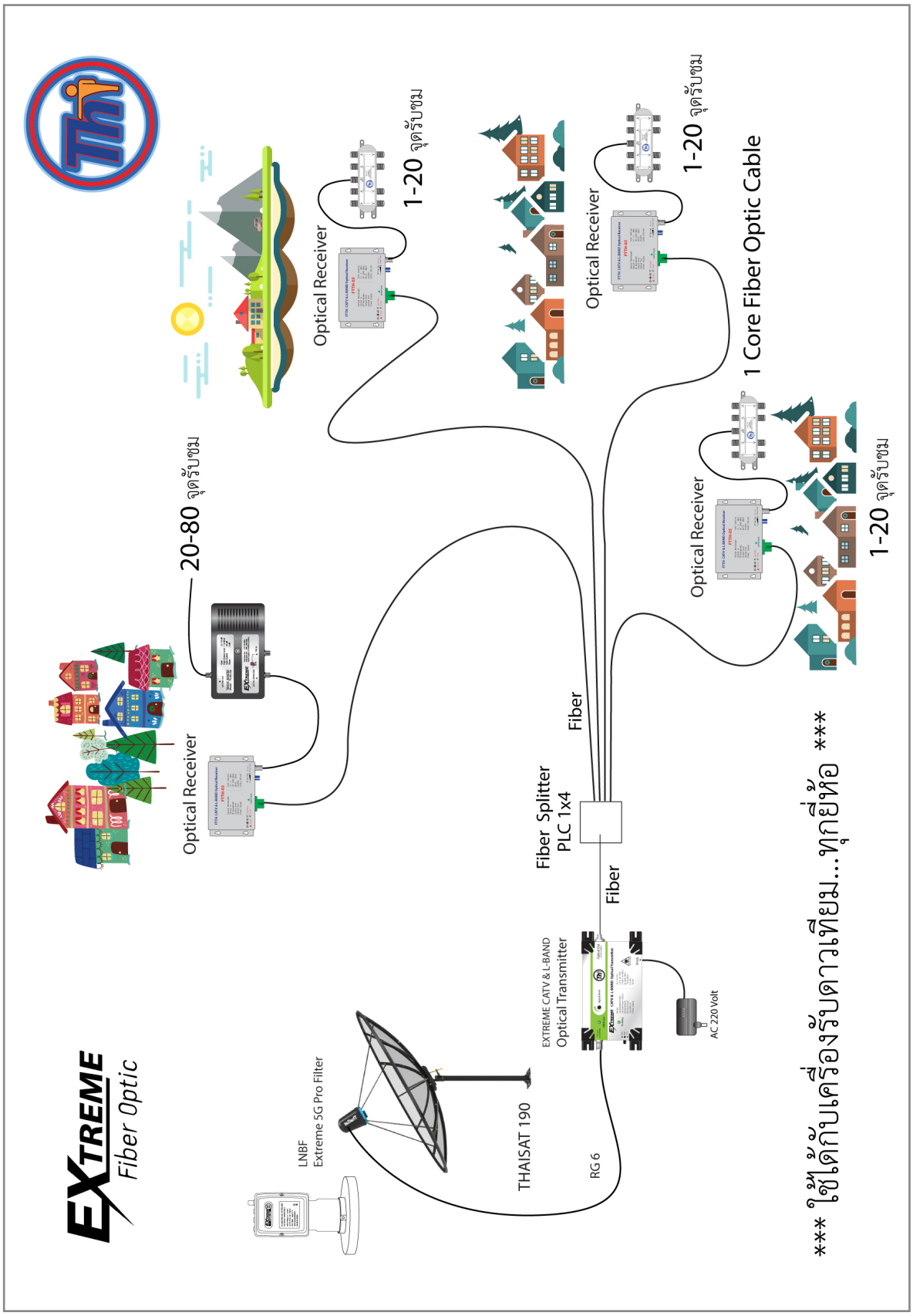
EXTREME
Fiber Optic
LNBF
Extreme 5G Pro Filter
THAISAT 190
RG 6
EXTREME CATV & L-BAND
Optical Transmitter
AC 220 Volt
Fiber
Fiber Splitter
PLC 1x4
Fiber
Optical Receiver
20-80 จุดรับชม
Optical Receiver
1-20 จุดรับชม
Optical Receiver
1-20 จุดรับชม
1 Core Fiber Optic Cable
Optical Receiver
1-20 จุดรับชม
*** ใช้ได้กับเครื่องรับดาวเทียม...ทุกยี่ห้อ ***

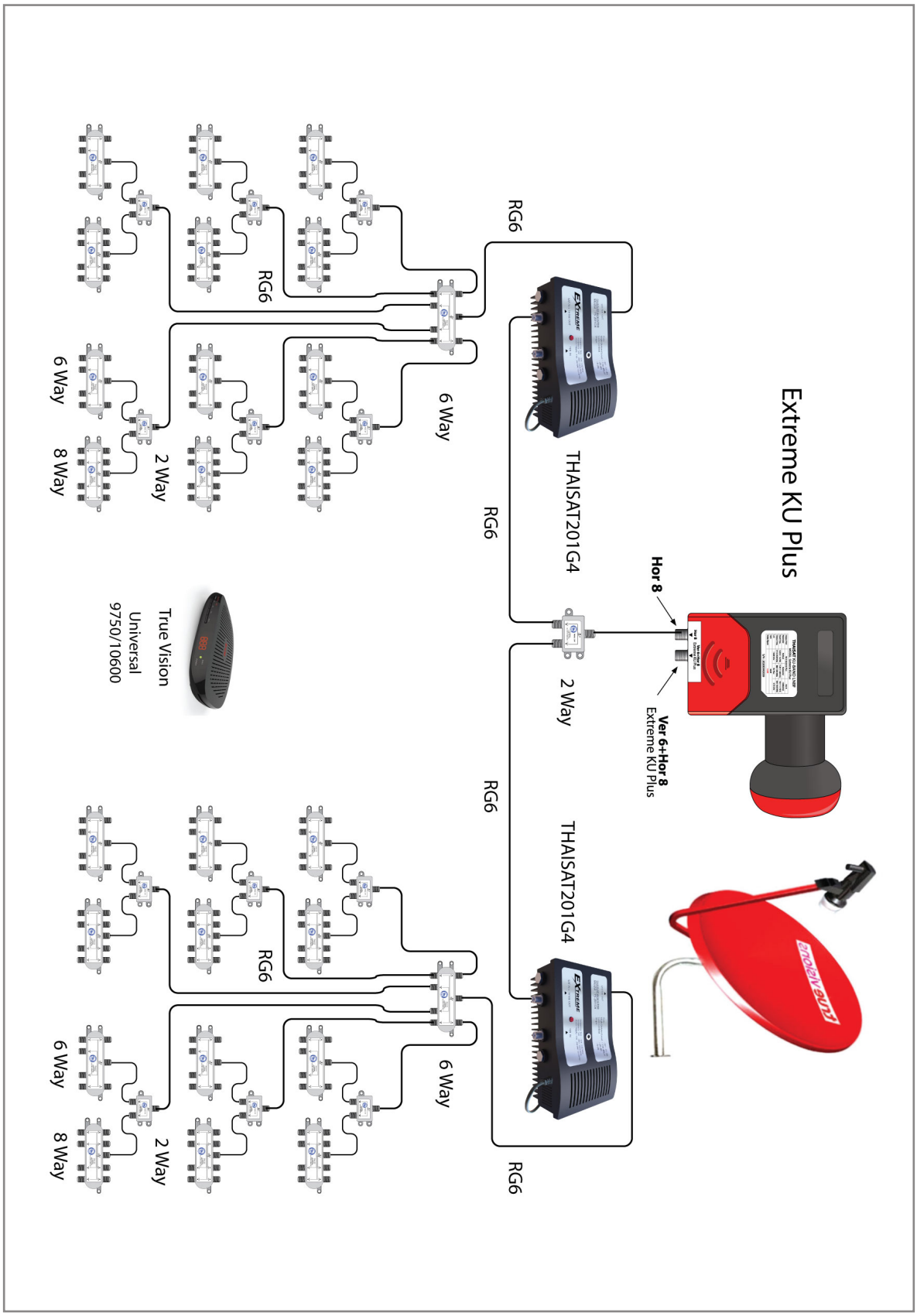
Extreme KU Plus
Hor 8
Ver 6+Hor 8
Extreme KU Plus
THAISAT201G4
2 Way
THAISAT201G4
RG6
RG6
RG6
RG6
RG6
RG6
6 Way
6 Way
2 Way
2 Way
6 Way
8 Way
6 Way
8 Way
True Vision
Universal
9750/10600

EXTREME CATV & L-BAND Optical Receiver

เครื่องรับสัญญาณ ไฟเบอร์ออฟติก

THAISAT - FTTH-03

Optical Receiver

- รองรับความยาวคลื่นแสง 1310/1490/1550 nm
- รองรับความถี่ 40 - 2400 MHz
- ต้องการสัญญาณต่ำสุด -12 dBm
- ใช้ไฟเลี้ยงจากเครื่องรับดาวเทียมโดยตรงได้
- ใช้ไฟเลี้ยงจาก adaptor 12 Vdc ได้
- ปรับเร่งลดระดับความแรงสัญญาณได้
- หัวต่อ OUTPUT F-Type
- หัวต่อแสง INPUT Port SC/APC

specification

Optical Wavelength	1290 - 1600 nm
Optical In	-12 - 0 dBm
RF Bandwidth	40 - 2400 MHz
Output level	80-95 dBuV
Optical Port	SC/APC
Power Supply	12Vdc / 185 mA

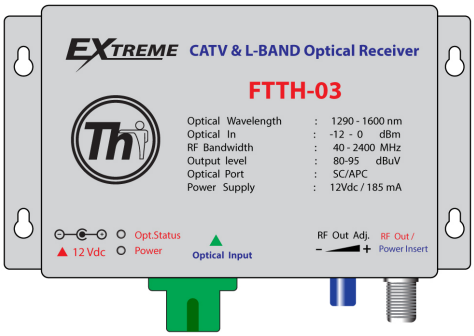

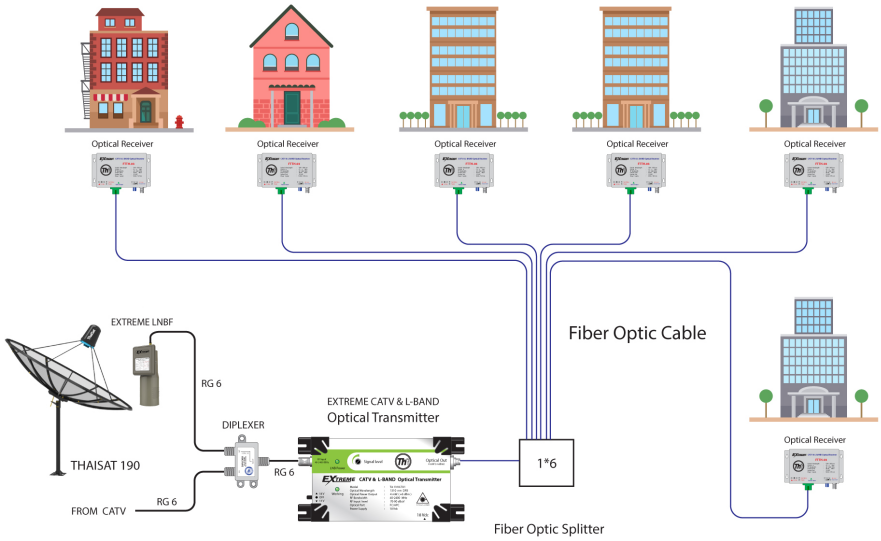

Professional CATV & MATV Components

EXTREME CATV & L-BAND Optical Transmitter

เครื่องส่งสัญญาณ ไฟเบอร์ออฟติก

THAISAT - TA 1310-TX1

Optical Transmitter

- ส่งด้วยความยาวคลื่นแสง 1310 nm
- ช่วงความถี่ที่ส่ง 40 - 2400 MHz
- กำลังส่ง 4mW (ส่งได้ไกลถึง 20 กิโลเมตร)
- RF INPUT เปิด/ปิด ไฟเลี้ยง 13/18 ได้
- ปรับลดระดับความแรงสัญญาณ INPUT ได้
- หัวต่อ RF INPUT F-Type
- หัวต่อแสง OUTPUT Port FC/APC

specification

Model	TA 1310-TX1
Optical Wavelength	1310 nm DFB
Optical Power Output	4 mW. (+6 dBm)
RF Bandwidth	40-2400 MHz
RF Input level	70-90 dBuV
Optical Port	FC/APC
Power Supply	18 Vdc

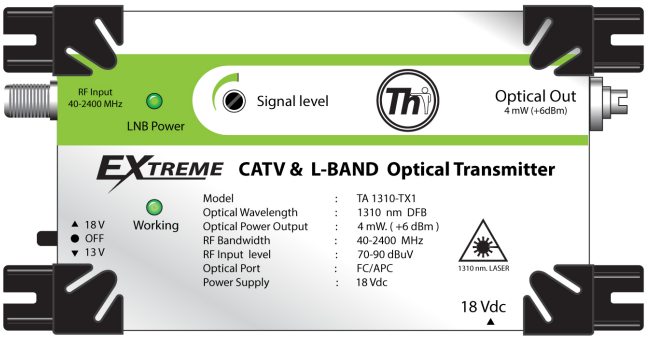

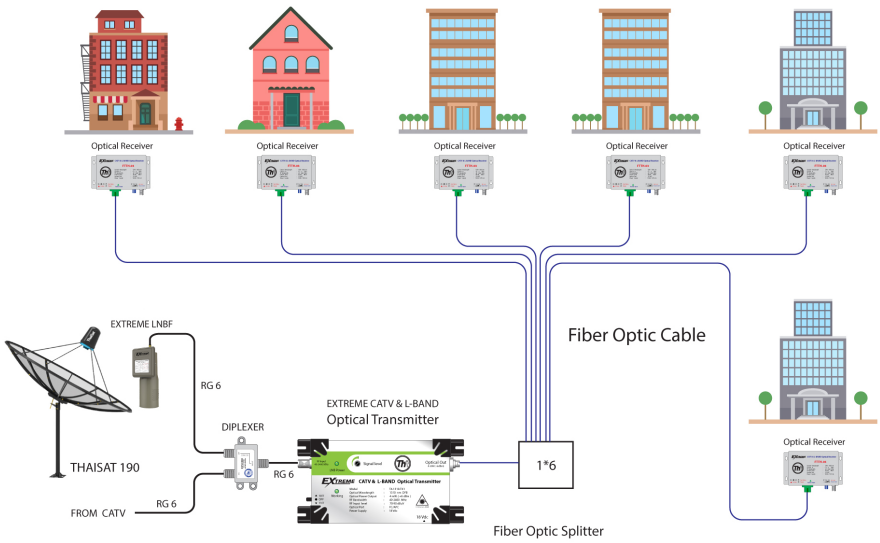

Professional CATV & MATV Components

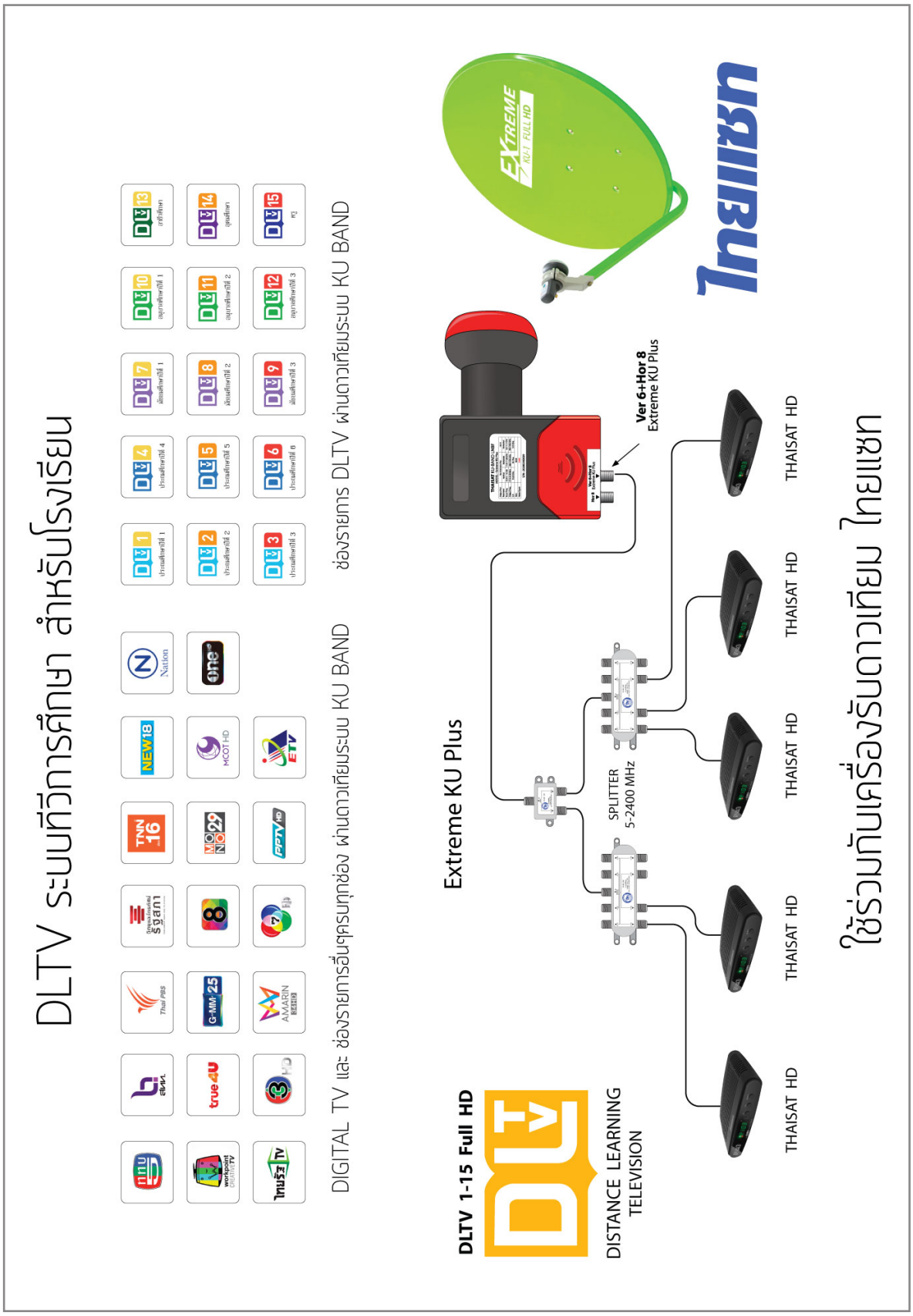
DLTV ระบบทีวีการศึกษา สำหรับโรงเรียน
DIGITAL TV และ ช่องรายการอื่นๆครบทุกช่อง ผ่านดาวเทียมระบบ KU BAND
ช่องรายการ DLTV ผ่านดาวเทียมระบบ KU BAND
DLTV 1-15 Full HD
DISTANCE LEARNING TELEVISION
Extreme KU Plus
SPLITTER 5-2400 MHz
Ver 6+Hor 8 Extreme KU Plus
THAISAT HD
THAISAT HD
THAISAT HD
THAISAT HD
THAISAT HD
ใช้ร่วมกันเครื่องรับดาวเทียม ไทยแซท
EXTREME KU-FI FULL HD
ไทยแซท

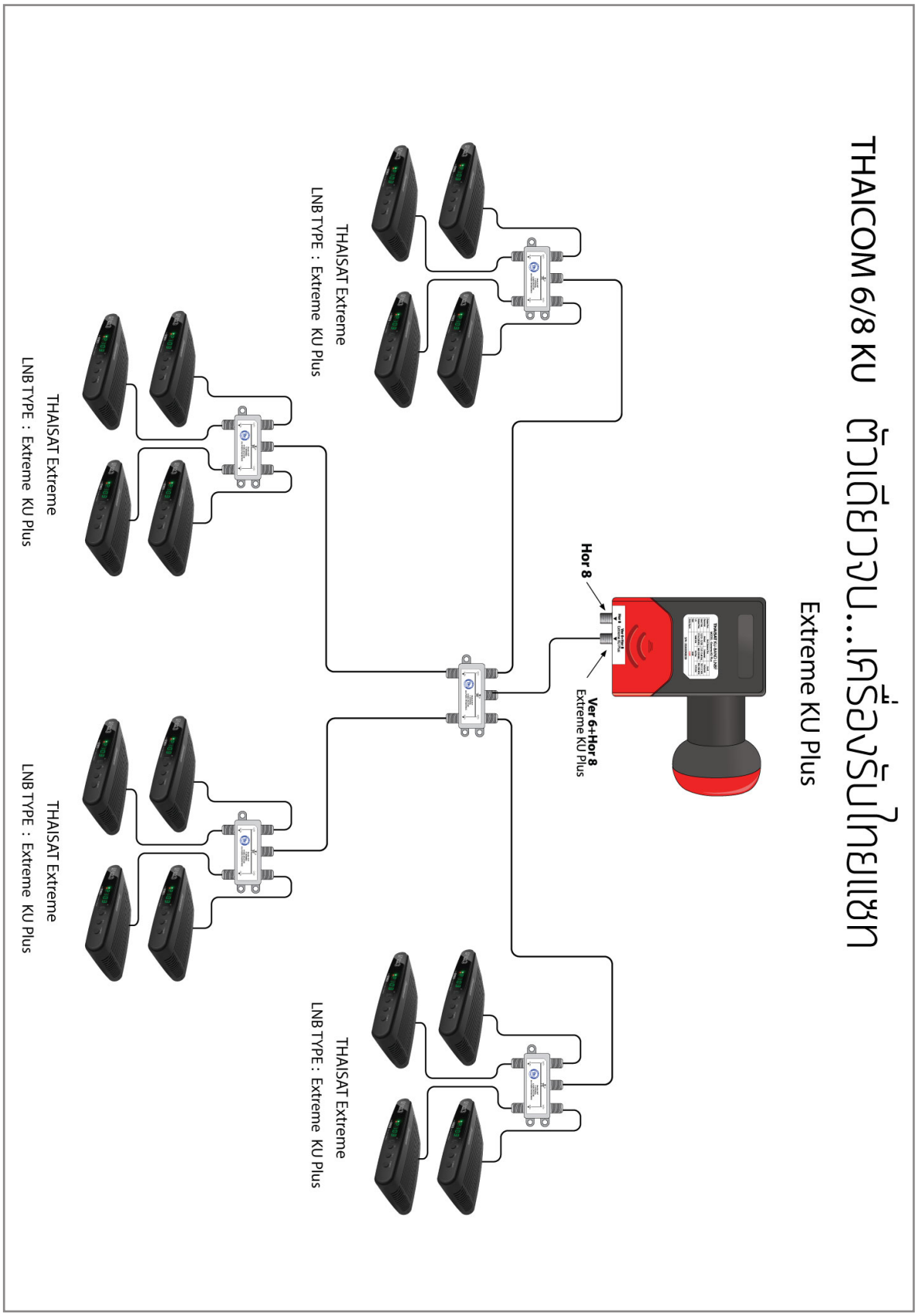
THAICOM 6/8 KU ตัวเดียวจบ...เครื่องรับไทยแซท
Extreme KU Plus
Hor 8
Ver 6+Hor 8
Extreme KU Plus
THAISAT Extreme
LNB TYPE : Extreme KU Plus
THAISAT Extreme
LNB TYPE : Extreme KU Plus
THAISAT Extreme
LNB TYPE : Extreme KU Plus
THAISAT Extreme
LNB TYPE : Extreme KU Plus

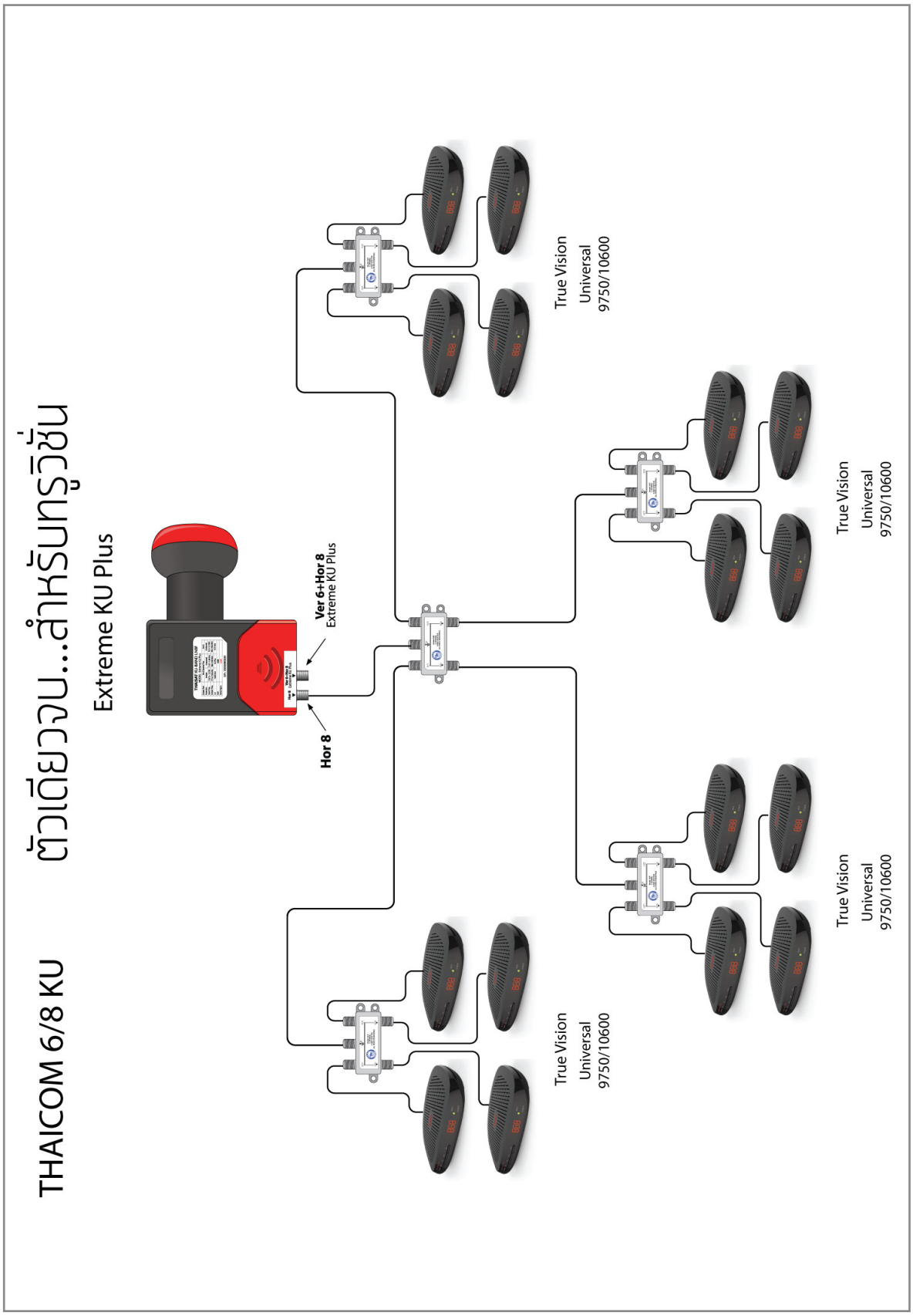
THAICOM 6/8 KU
ตัวเดียวจบ...สำหรับทรูวิชั่น
Extreme KU Plus
Ver 6+Hor 8
Extreme KU Plus
Hor 8
True Vision
Universal
9750/10600
True Vision
Universal
9750/10600
True Vision
Universal
9750/10600
True Vision
Universal
9750/10600

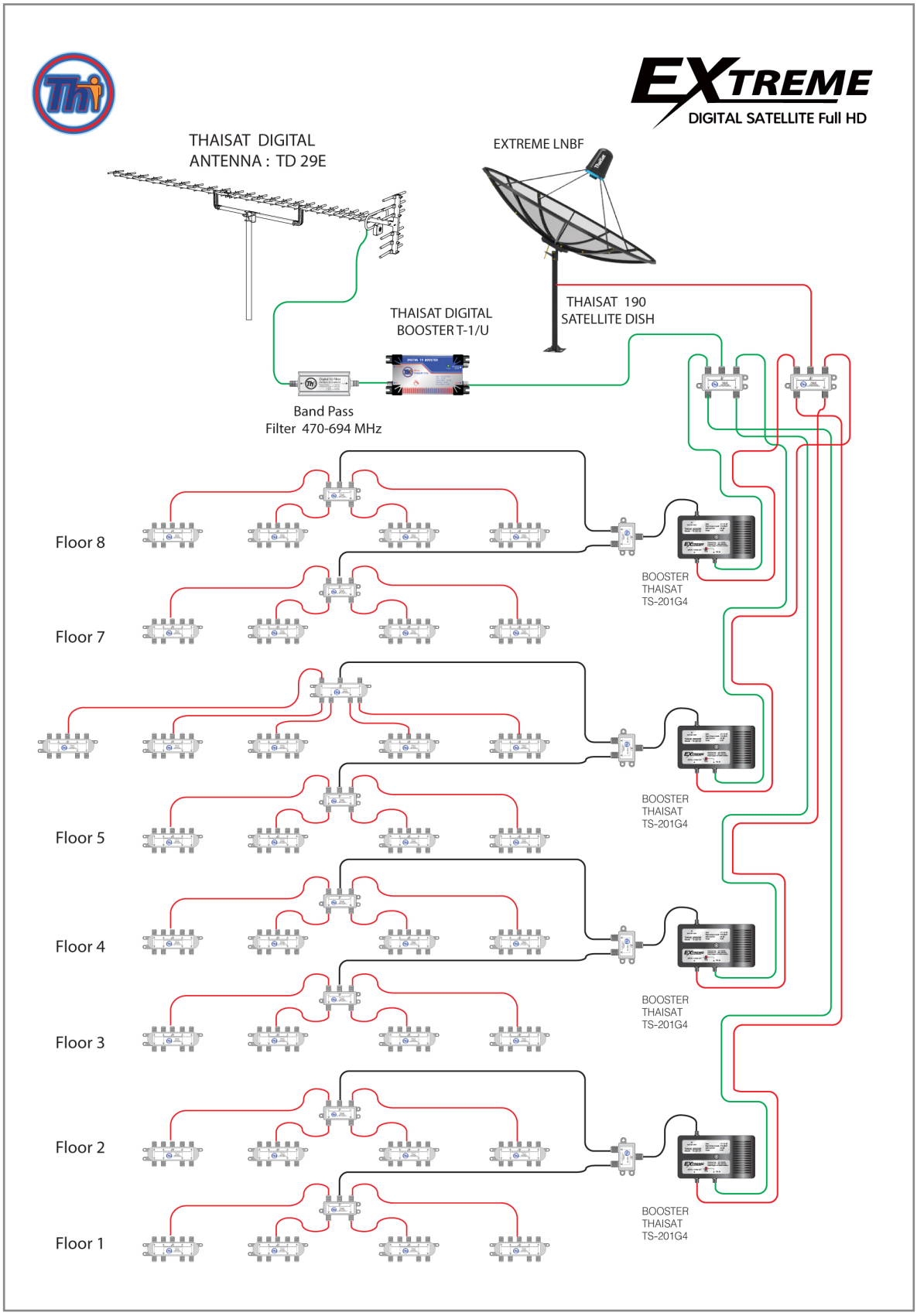
EXTREME
DIGITAL SATELLITE Full HD
THAISAT DIGITAL
ANTENNA : TD 29E
EXTREME LNBF
THAISAT 190
SATELLITE DISH
THAISAT DIGITAL
BOOSTER T-1/U
Band Pass
Filter 470-694 MHz
Floor 8
Floor 7
Floor 5
Floor 4
Floor 3
Floor 2
Floor 1
BOOSTER
THAISAT
TS-201G4
BOOSTER
THAISAT
TS-201G4
BOOSTER
THAISAT
TS-201G4
BOOSTER
THAISAT
TS-201G4

ขอบคุณในความไว้วางใจต่อไทยแซท

ขอแสดงความขอบคุณจากใจที่ท่านได้ช่วยสนับสนุนสินค้าไทยแซทด้วยดีเสมอมา เราและทีมงานพร้อมที่จะพัฒนาสินค้าให้ดีและมีคุณภาพ ต่อเพื่อนช่างและผู้บริโภค ทั้งความสะดวก และเทคโนโลยีให้ล้ำสมัยอยู่เสมอ หากเพื่อนช่างและผู้บริโภคต้องการให้ทาง บริษัทฯ พัฒนาสินค้าอย่างไร ด้านไหน แจ้งปัญหาและความประสงค์ความต้องการได้ทาง Line official ของไทยแซท โดยคลิกสแกนจากคิวอาร์โคดได้เลยครับ

ติดต่อไทยแซทได้ที่

บริษัทไทยแซท เอ็กซ์เพิร์ท เอ็นจิเนียริ่ง จำกัด
99/96-97 หมู่ 2 ตำบลพันท้ายนรสิงห์ อำเภอเมืองสมุทรสาคร
จังหวัดสมุทรสาคร 74000

เบอร์โทร : 02-245-6999
facebook : THAISATCENTER
E-mail : thaisat2012@gmail.com
เว็บไซต์ : www.thaisat.co.th

www.thaisat.co.th